РГ РЕМСЕРВИС

PVD3

Пропорциональный распределитель

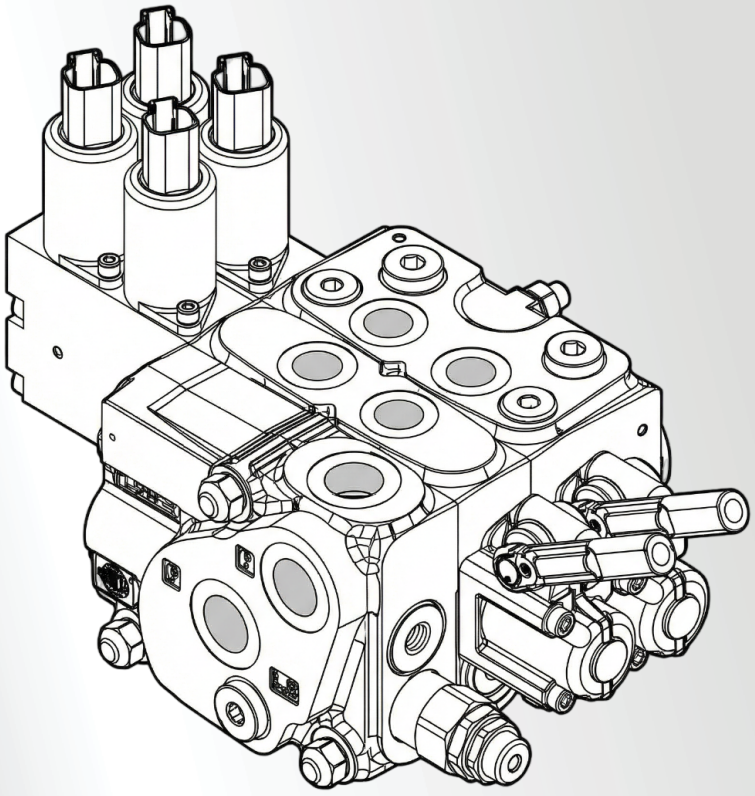

www.rg-gidro.ru



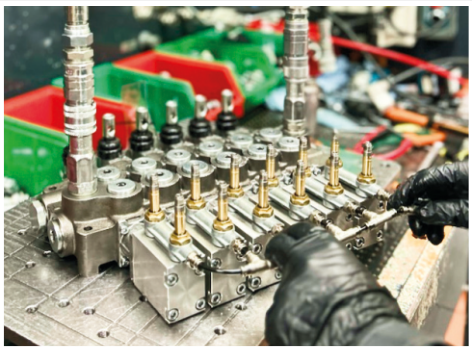

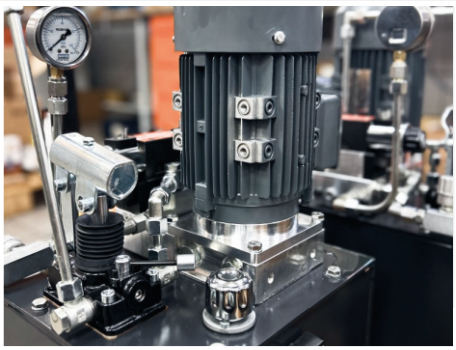



ИНЖИНИРИНГ, ПРОИЗВОДСТВО И ПОСТАВКА МОБИЛЬНОЙ И ИНДУСТРИАЛЬНОЙ ГИДРАВЛИКИ

АО “РГ-Ремсервис” - российский лидер в конструировании, производстве и поставке гидравлического оборудования ведущих мировых брендов и собственной торговой марки RGC с 2002 года.

Поставка гидравлического оборудования

Широкий ассортимент востребованных моделей агрегатов постоянно имеется в наличии на нашем складе: гидравлические распределители, гидронасосы и гидромоторы, модульная и клапанная гидроаппаратура, гидростанции и комплектующие.

Электронные системы управления

Разрабатываем и изготавливаем оборудование для автоматизации, управления и мониторинга спецтехники (КДМ, мусоровозы, автовышки и др).
Предлагаем широкий спектр продукции и готовых отраслевых решений РГ РОБОТИКС: электронные системы управления, датчики, устройства дистанционного управления,
бортовые программируемые дисплеи и контроллеры.

Непрерывное развитие
более **30 лет** опыта

Дилерская сеть
10 партнёров по РФ и СНГ

Товарная номенклатура
более **100 000 ед.**

Проектирование гидросистер
более **1000 проектов** в год

НАШИ ПРЕИМУЩЕСТВА

- **Разработка, проектирование и изготовление насосных станций, клапанных блоков и гидравлических систем различной сложности**
- **Сборка и поставка типовых гидравлических станций в течение нескольких дней**
- **Собственное производство и сборочные участки, оснащённые стендами для испытаний**
- **Техническая поддержка при проектировании гидросистем и подборе оборудования**
- **Гарантийное и сервисное обслуживание гидроприводов и гидросистем на собственных мощностях компании с контролем качества на всех этапах производства**

РГ РЕМСЕРВИС

www.rg-gidro.ru



1

RG-GIDRO.RU

PVD3

Содержание

Технические характеристики ____ **стр.4**
Габаритные размеры ____ **стр.5**
Модификации предохранительного клапана ____ **стр.6**
Напорная секция ____ **стр.7**
PVD3P01
PVD3P02
Рабочая секция ____ **стр.11**
PVD3V01
PVD3V02
PVD3V03
PVD3V04
Сливная секция ____ **стр.15**
PVD3VT01
PVD3VT02
PVD3VT03
PVD3VT04
Электромагнитный разгрузочный клапан ____ **стр.23**
Золотник (типы золотников) ____ **стр.24**
Варианты управления стороны A ____ **стр.26**
Варианты управления стороны B ____ **стр.27**
Варианты клапанов на линиях A и B ____ **стр.31**
Заказ PVD3 ____ **стр.33**
Контактная информация ____ **стр.34**

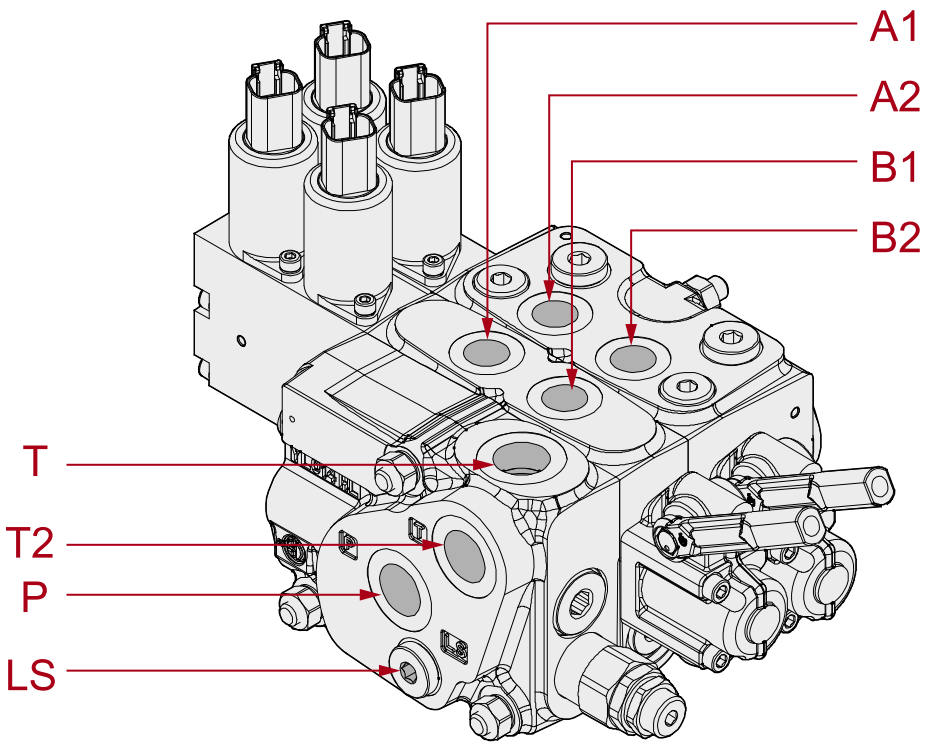

Номинальный расход рабочей жидкости		80 л/мин
Максимальное давление	P	300 бар
	A/B	350 бар
Макс. давление в линии T		25 бар
Температура рабочей жидкости		–20 °C…80 °C
Вязкость рабочей жидкости	Рабочий диапазон	15–75 мм²/с (сСт)
	Мин.	12 мм²/с (сСт)
	Макс.	400 мм²/с (сСт)
Температура окружающей среды		–20 °C…50 °C
Класс частоты рабочей жидкости не хуже		–/18/15 –(ISO 4406)

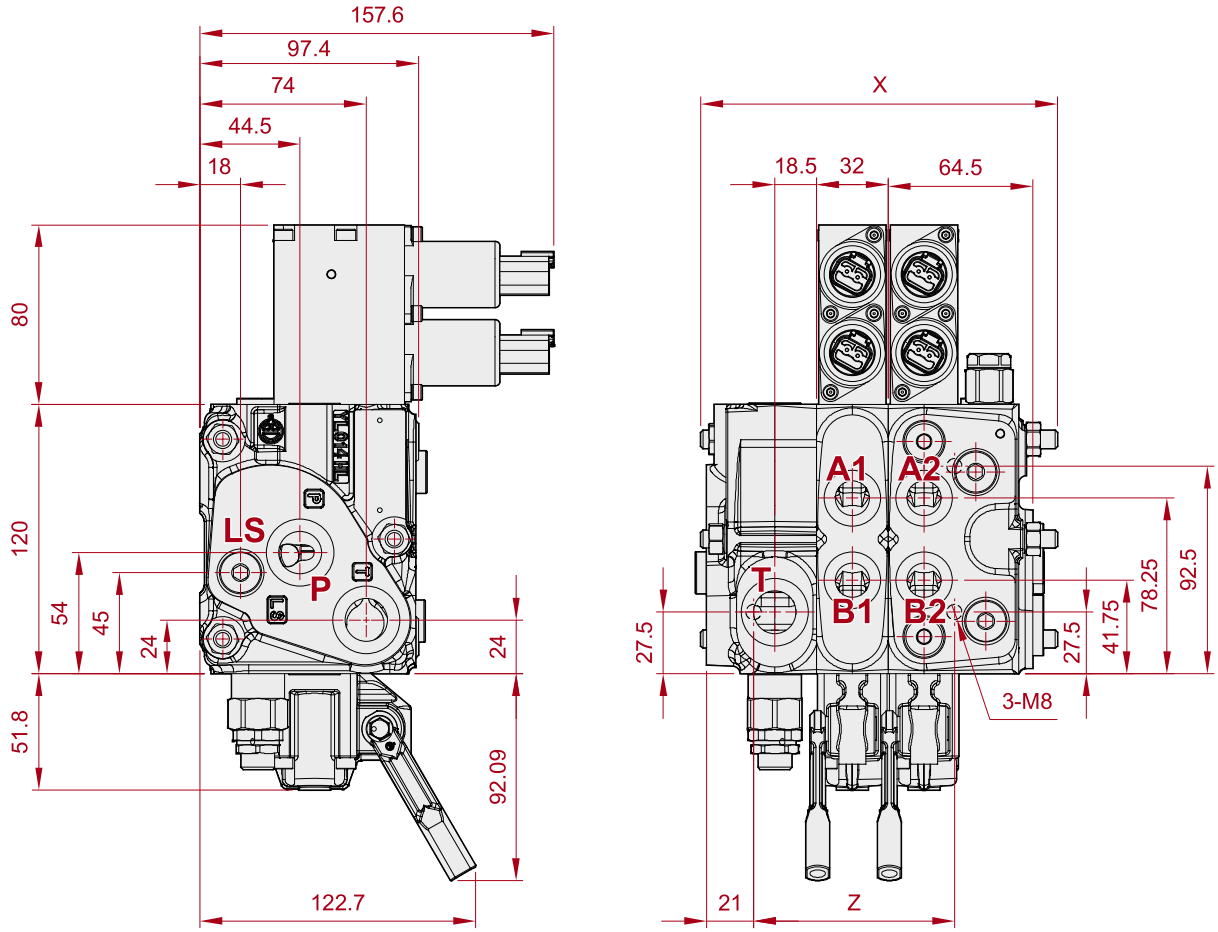

Тип резьбы	Порт P	Порт A и B	Выход T	Порт LS
BSP	G 1/2	G 3/8	G 1/2	G 1/4

(мм)

Количество рабочих секций	X	Z
PVD3/1S	127	57.5
PVD3/2S	159	89.5
PVD3/3S	191	121.5
PVD3/4S	223	153.5
PVD3/5S	255	185.5
PVD3/6S	287	217.5
PVD3/7S	319	249.5
PVD3/8S	351	281.5
PVD3/9S	383	313.5
PVD3/10S	415	345.5
PVD3/11S	447	377.5
PVD3/12S	479	409.5

PVD3 Пропорциональный распределитель
Модификации предохранительного клапана

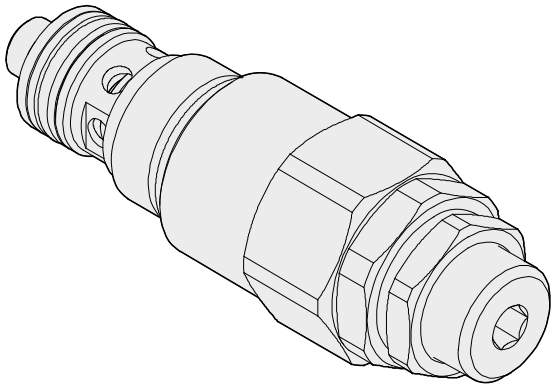

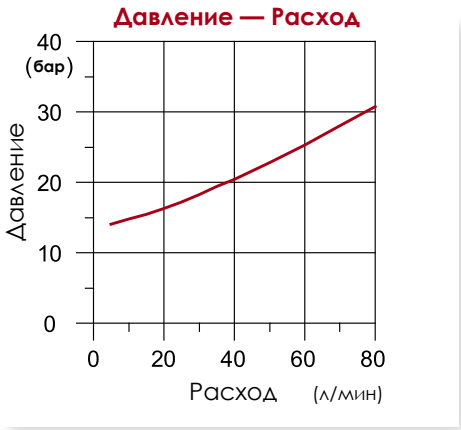

Тип	Описание	Кривая	Схема
PVD3/P02	Диапазон регулировки давления от 27 бар до 120 бар	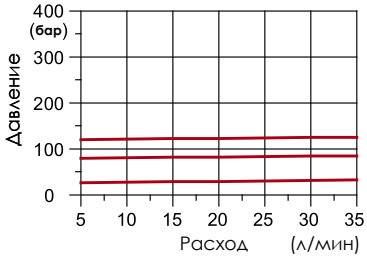 Максимум Стандарт Минимум	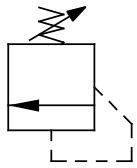
PVD3/P03	Диапазон регулировки давления от 40 бар до 220 бар	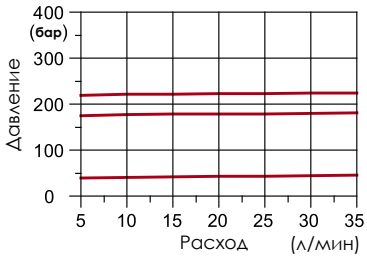 Максимум Стандарт Минимум	
PVD3/P04	Диапазон регулировки давления от 200 бар до 350 бар	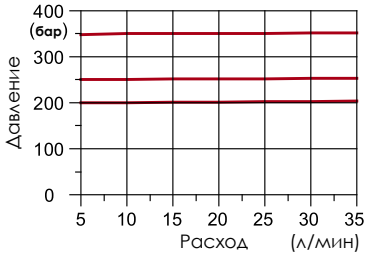 Максимум Стандарт Минимум	
PVD3/SV	SV	-	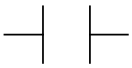

PVD3P01

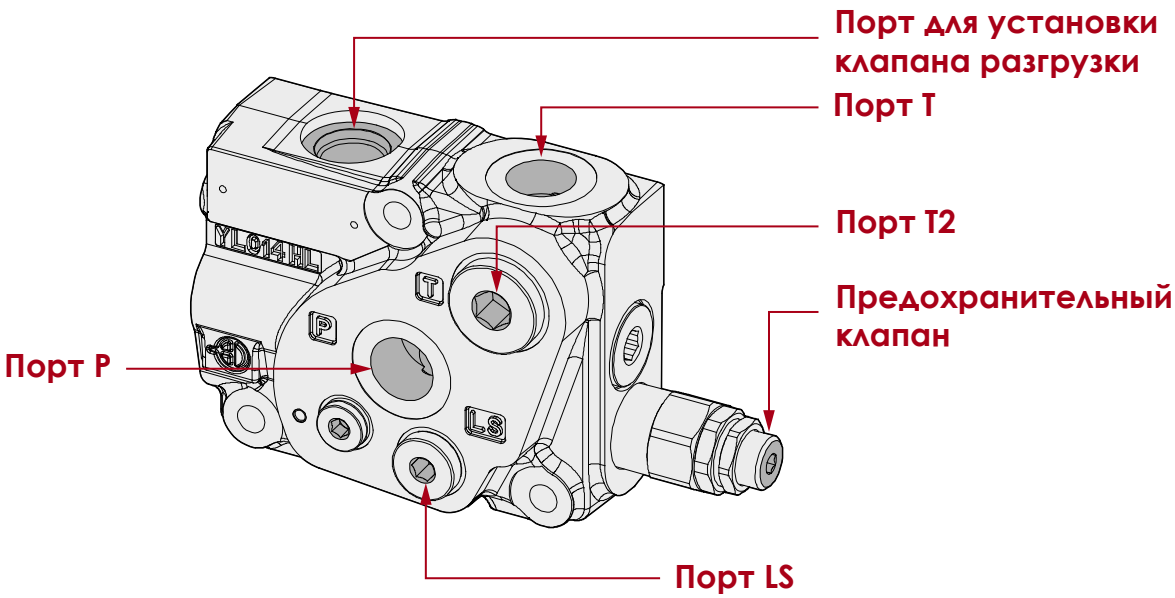

Напорная секция с открытым центром для насосов с постоянным рабочим объёмом

Код	Порт клапан. разгрузки	Порт T2	Предохр. клапан	Резьба порта P	Схема
PVD3P0101S2#2-G4	-	-	PVD3/P02	G1/2	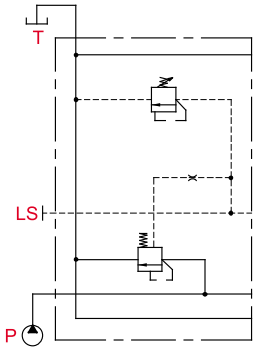
PVD3P0101S2#3-G4			PVD3/P03	G1/2	
PVD3P0101S2#4-G4			PVD3/P04	G1/2	
PVD3P0101S2SV-G4	-	-	SV	G1/2	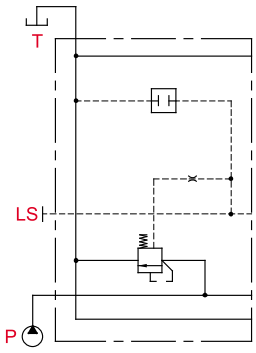

PVD3P01

Напорная секция с открытым центром для насосов с постоянным рабочим объёмом

Код	Порт клапан. разгрузки	Порт T2	Предохр. клапан	Резьбы порта P	Схема
PVD3P0102S2#2-G4	•	•	PVD3/P02	G1/2	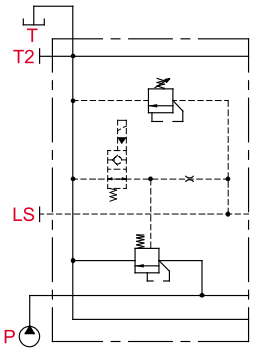
PVD3P0102S2#3-G4			PVD3/P03	G1/2	
PVD3P0102S2#4-G4			PVD3/P04	G1/2	
PVD3P0102S2SV-G4	•	•	SV	G1/2	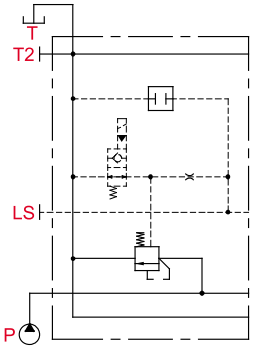

PVD3P02

Напорная секция с закрытым центром для управляемых насосов

Код	Сливной порт	Порт T2	Предохр. клапан	Резьбы порта P	Схема
PVD3P0201S2#2-G4	-	-	PVD3/P02	G1/2	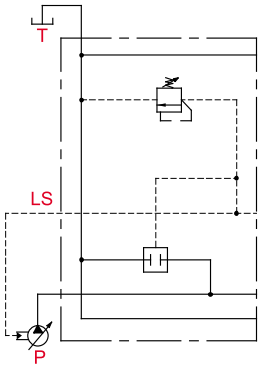
PVD3P0201S2#3-G4			PVD3/P03	G1/2	
PVD3P0201S2#4-G4			PVD3/P04	G1/2	
PVD3P0201S2SV-G4	-	-	SV	G1/2	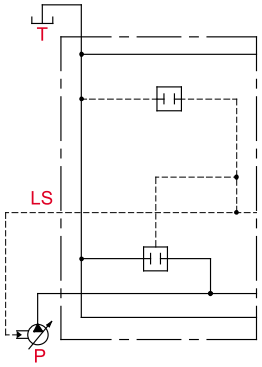

PVD3P02

Напорная секция с закрытым центром для управляемых насосов

Код	Сливной порт	Порт T2	Тип	Предохр. клапан	Резьбы порта P	Схема
PVD3P0202S2#2-G4	•	•	S2	PVD3/P02	G1/2	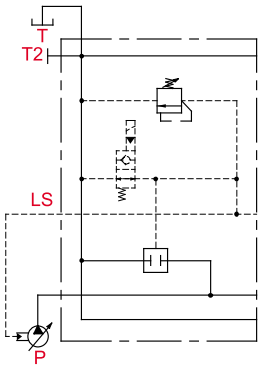
PVD3P0202S2#3-G4				PVD3/P03	G1/2	
PVD3P0202S2#4-G4				PVD3/P04	G1/2	
PVD3P0202S2SV-G4	•	•	S2	SV	G1/2	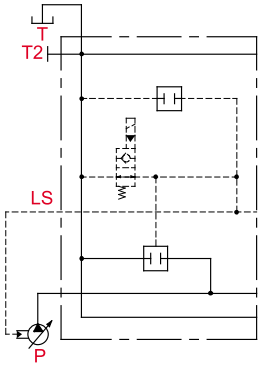

PVD3V01

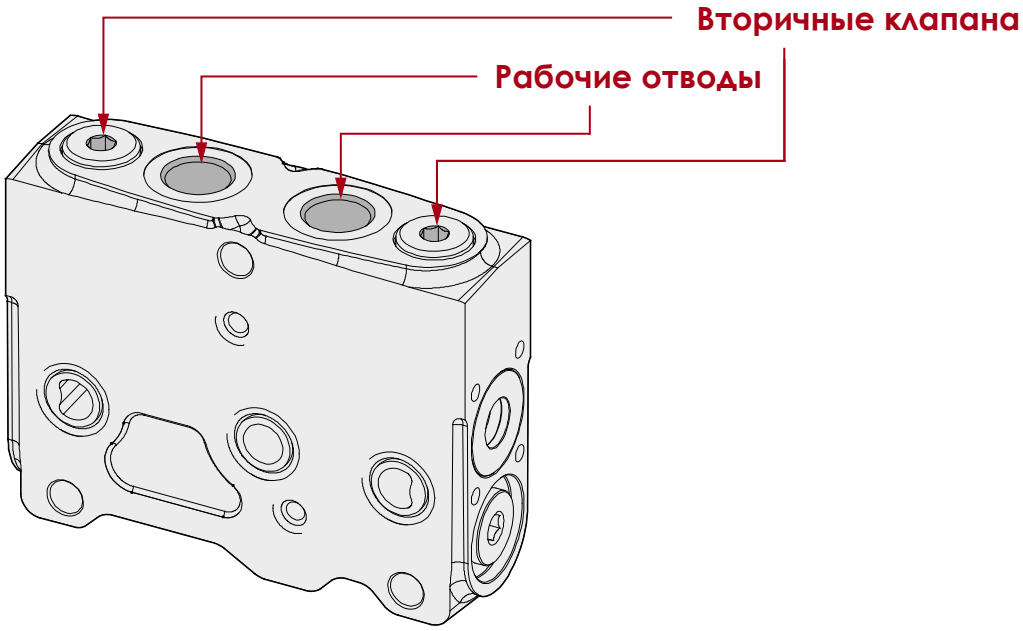

Ручное управление

Код	Рабочие отводы	Схема
PVD3V01-G3 Без портов под вторичные клапана	G3/8	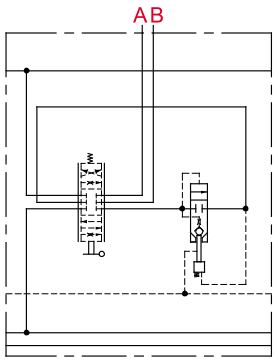
PVD3V01U-G3 С портами под вторичные клапана	G3/8	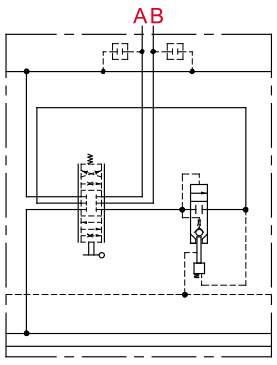

PVD3V02

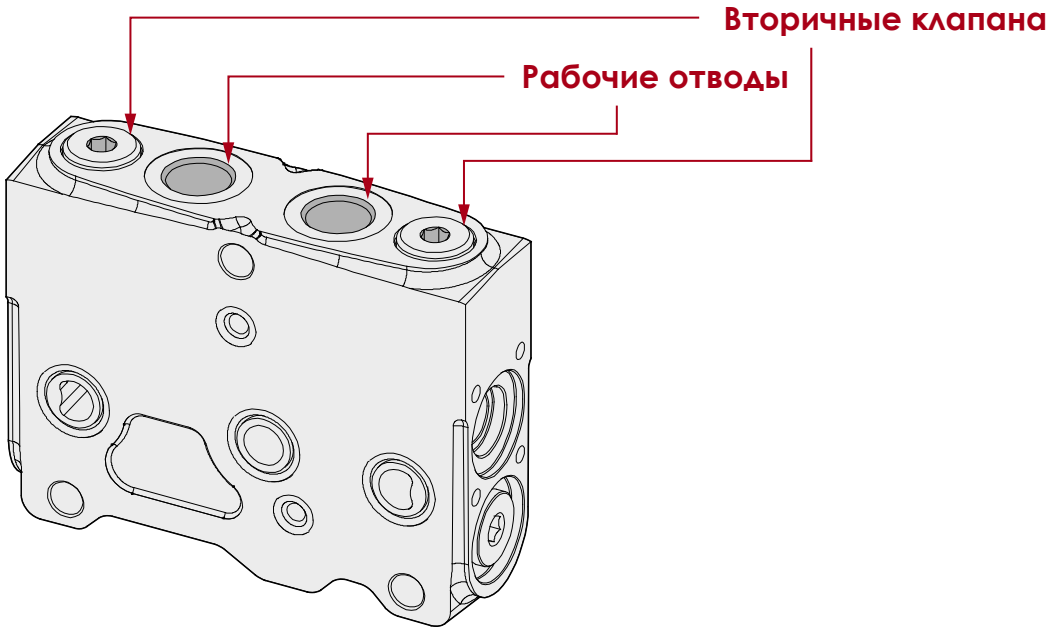

Гидравлическое управление

Код	Рабочие отводы	Схема
PVD3V02-G3 Без портов под вторичные клапана	G3/8	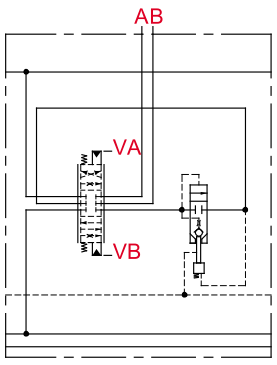
PVD3V02U-G3 С портами под вторичные клапана	G3/8	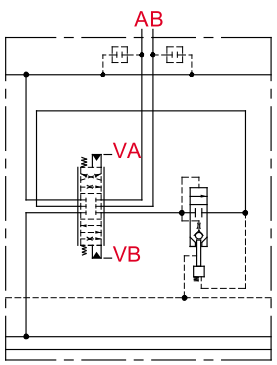

PVD3V03

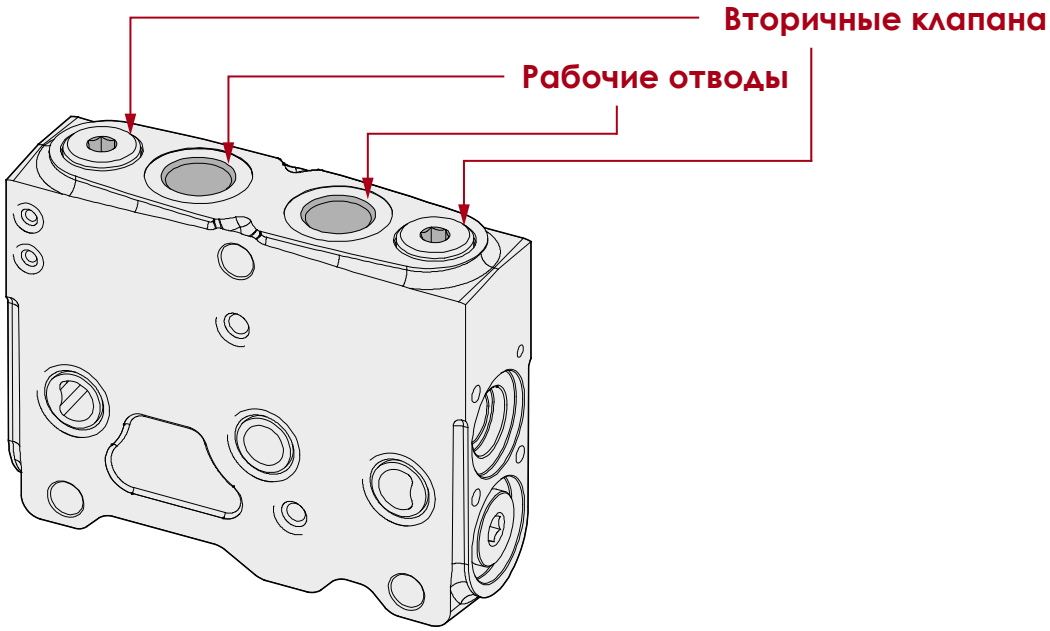

Электрогидравлическое управление с ручным управлением

Код	Рабочие отводы	Схема
PVD3V03-G3 Без портов под вторичные клапана	G3/8	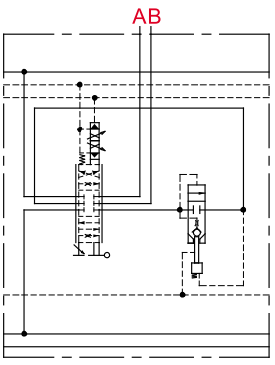
PVD3V03U-G3 С портами под вторичные клапана	G3/8	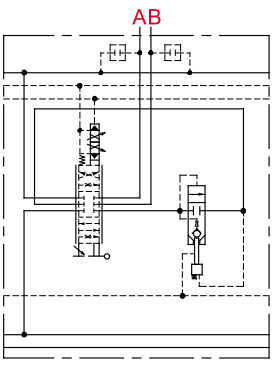

PVD3V04

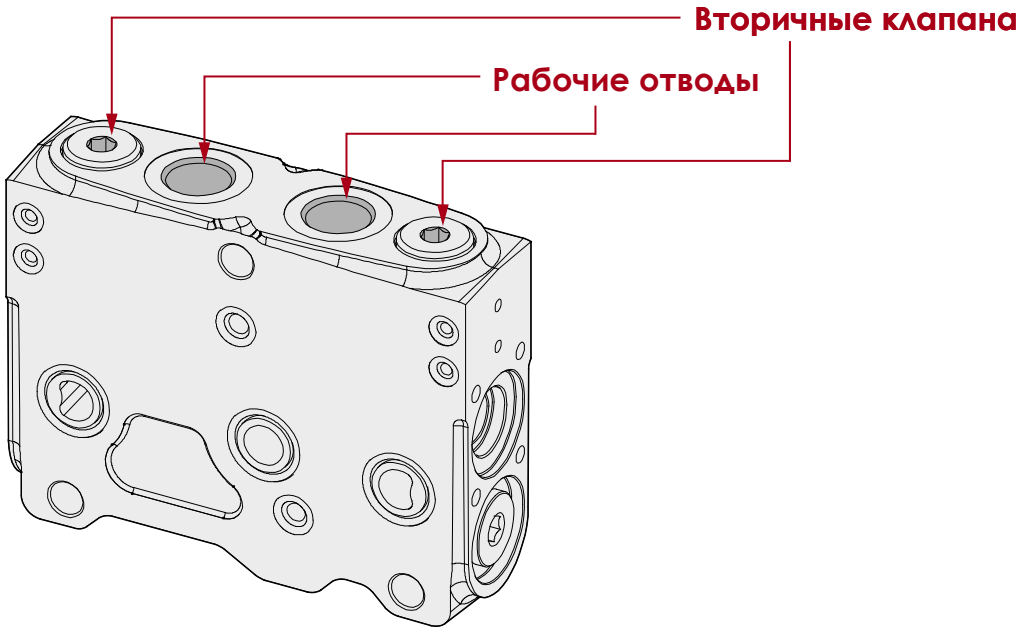

Двухстороннее электрогидравлическое управление

Код	Рабочие отводы	Схема
PVD3V04-G3 Без портов под вторичные клапана	G3/8	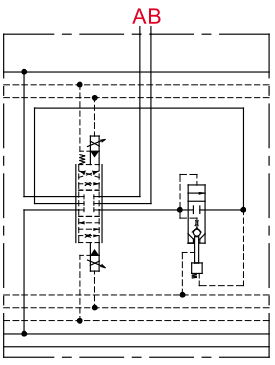
PVD3V04U-G3 С портами под вторичные клапана	G3/8	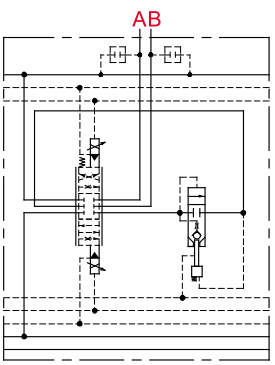

PVD3VT01

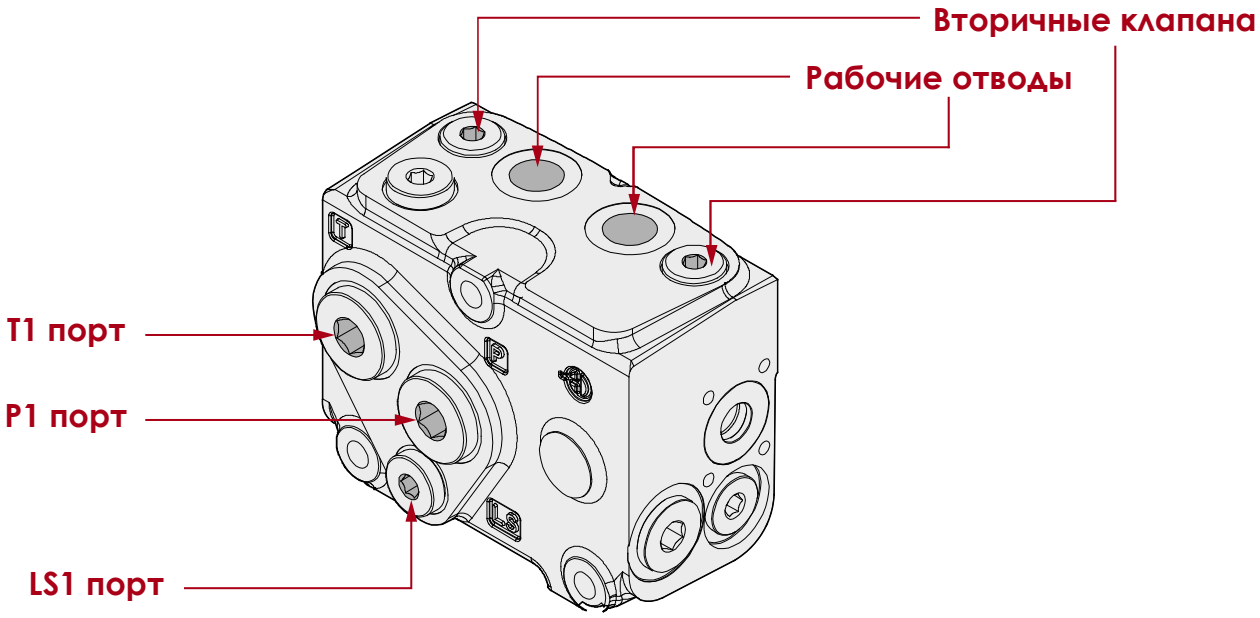

Ручное управление

Код	Рабочие отводы	Резьба порта T1	Схема
PVD3VT01-G3_G4 Без портов под вторичные клапана	G3/8	G1/2	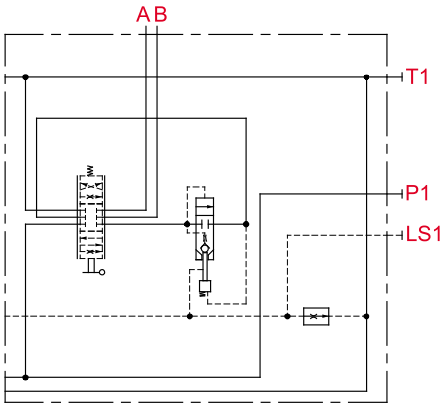
PVD3VT01U-G3_G4 С портами под вторичные клапана	G3/8	G1/2	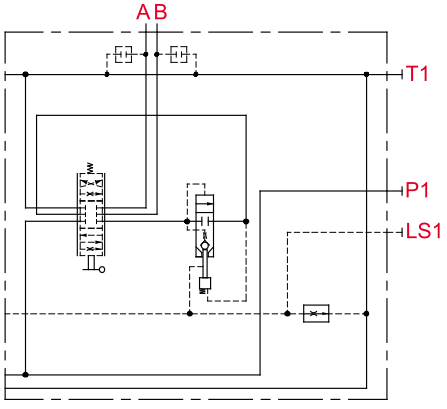

PVD3VT02

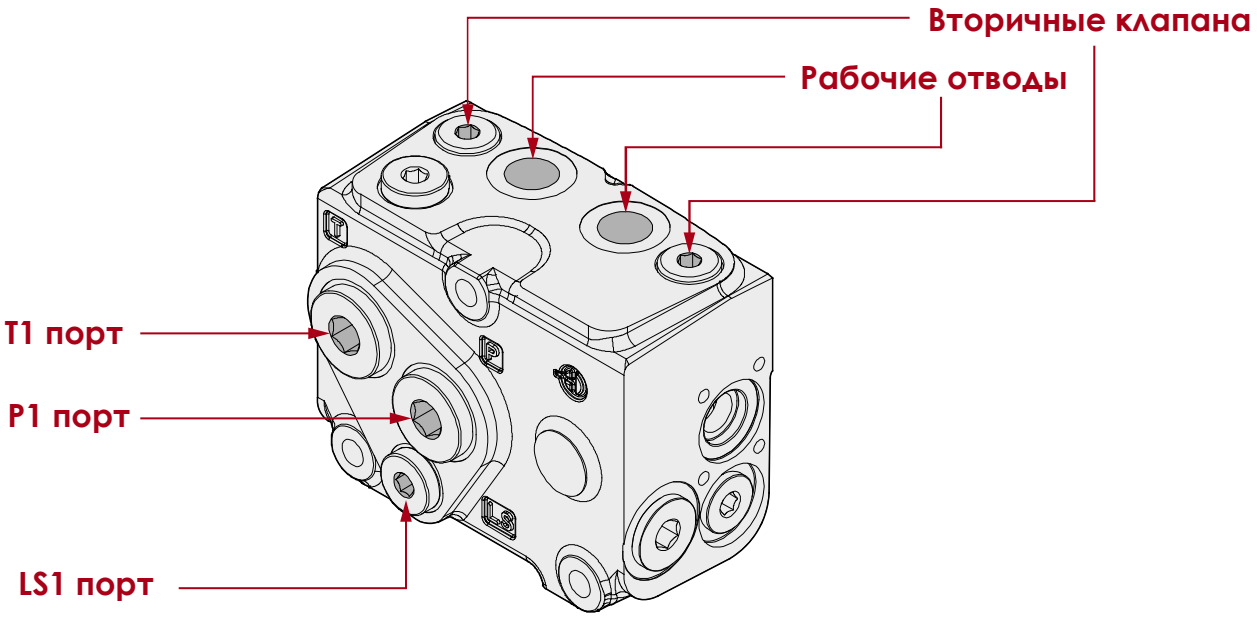

Гидравлическое управление

Код	Рабочие отводы	Резьба порта T1	Схема
PVD3VT02-G3_G4 Без портов под вторичные клапана	G3/8	G1/2	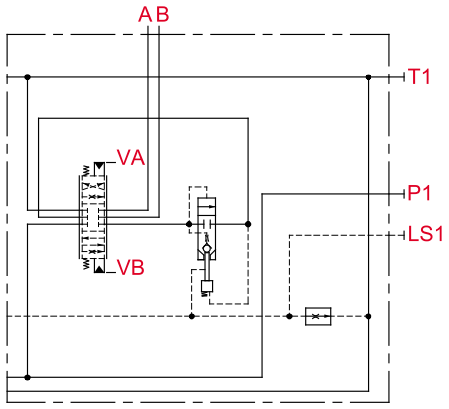
PVD3VT02U-G3_G4 С портами под вторичные клапана	G3/8	G1/2	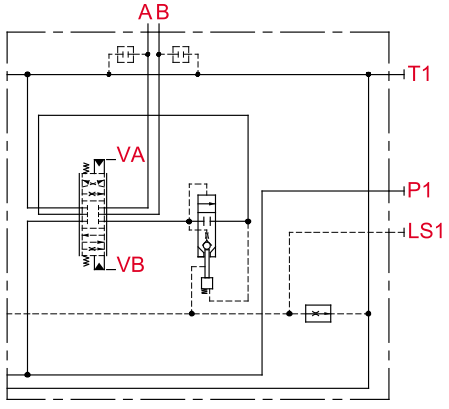

PVD3VT03

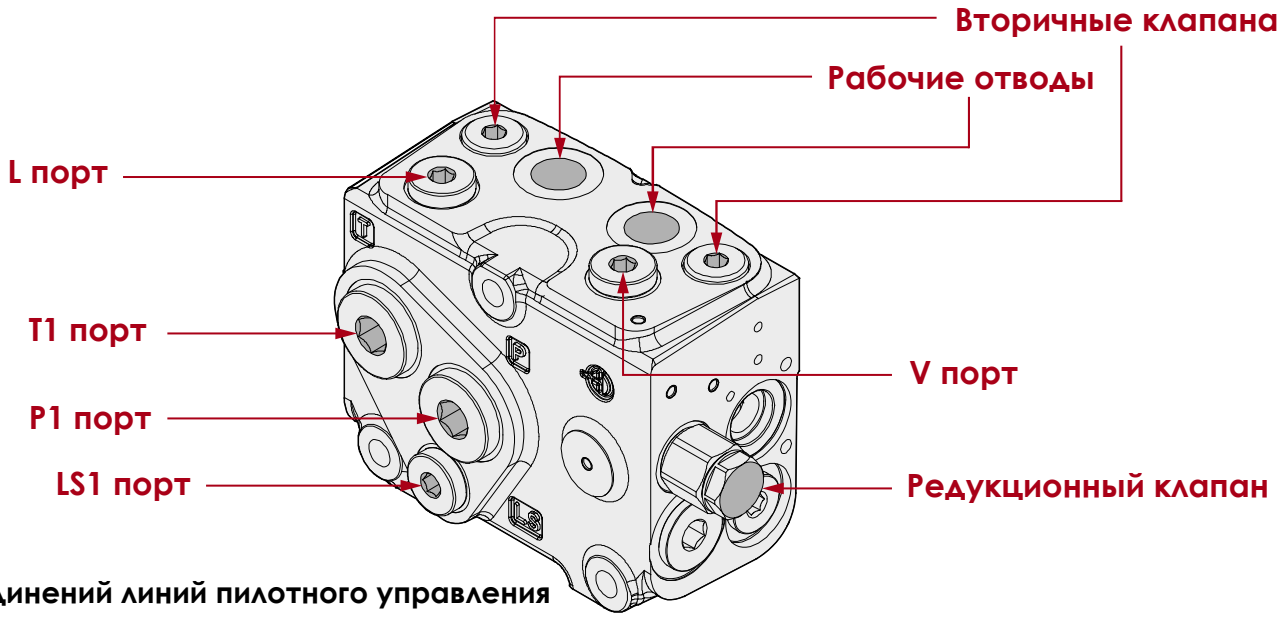

Тип соединений линий пилотного управления

O: Редукционный клапан, слив рабочей жидкости через порт T1

Одностороннее электрогидравлическое управлени

Код	Рабочие отводы	Резьба порта T1	Схема
PVD3VT03-G3_G4 Без портов под вторичные клапана	G3/8	G1/2	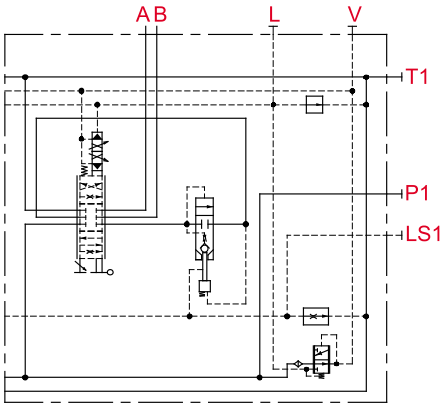
PVD3VT03U-G3_G4 С портами под вторичные клапана	G3/8	G1/2	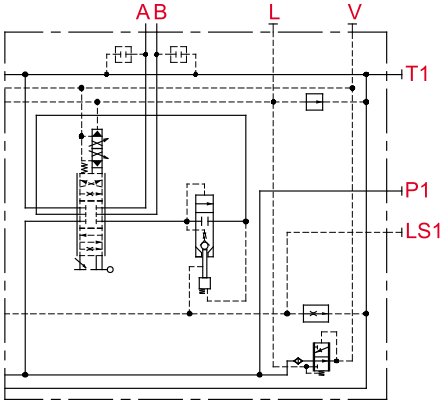

PVD3VT03

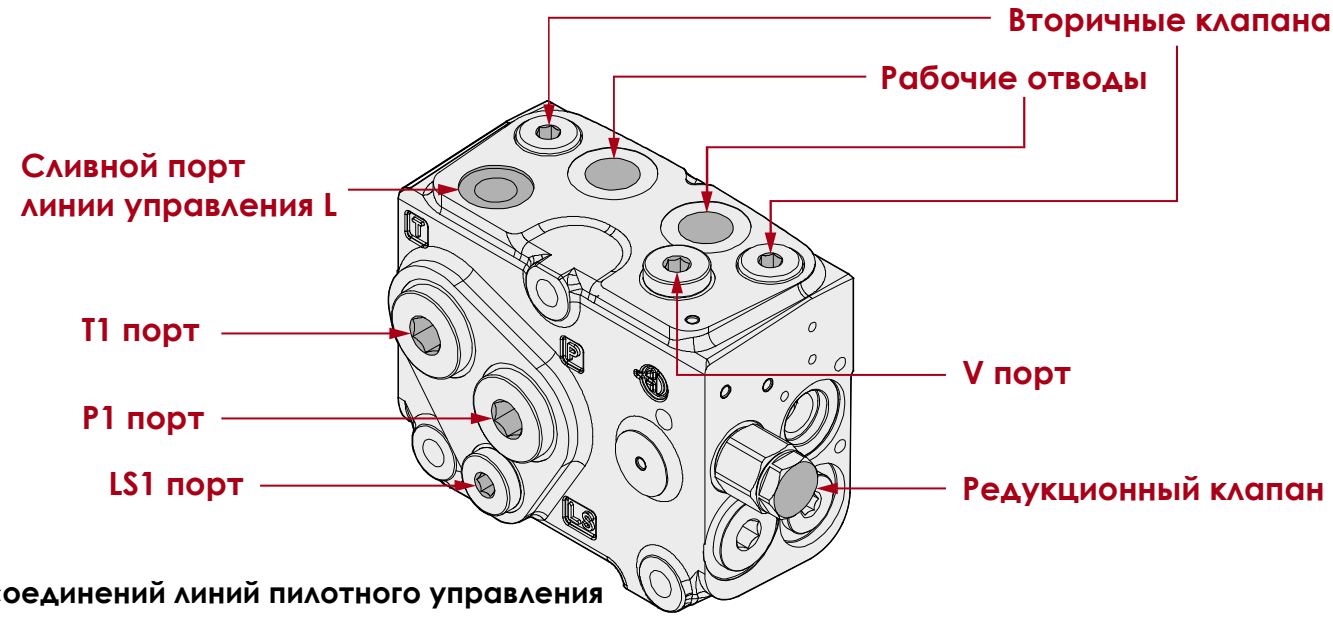

Тип соединений линий пилотного управления

L: Редукционный клапан, слив рабочей жидкости через порт L

Одностороннее электрогидравлическое управлени

Код	Рабочие отводы	Резьба порта T1	Схема
PVD3VTL3-G3_G4 Без портов под вторичные клапана	G3/8	G1/2	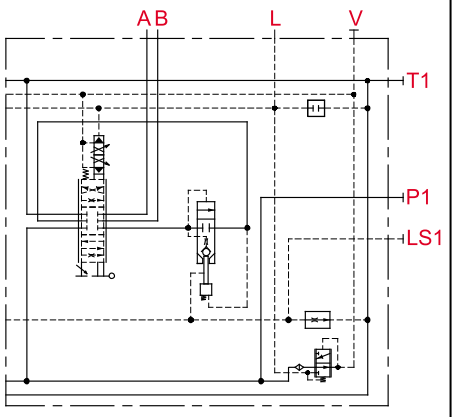
PVD3VTL3U-G3_G4 С портами под вторичные клапана	G3/8	G1/2	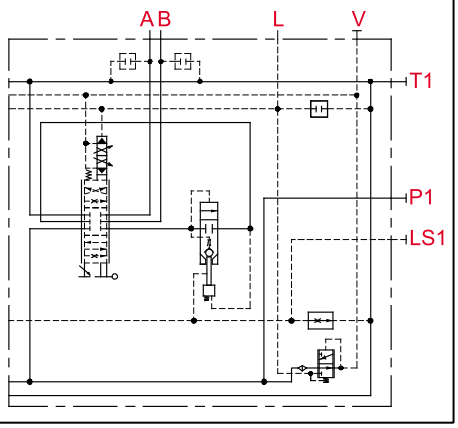

PVD3VT03

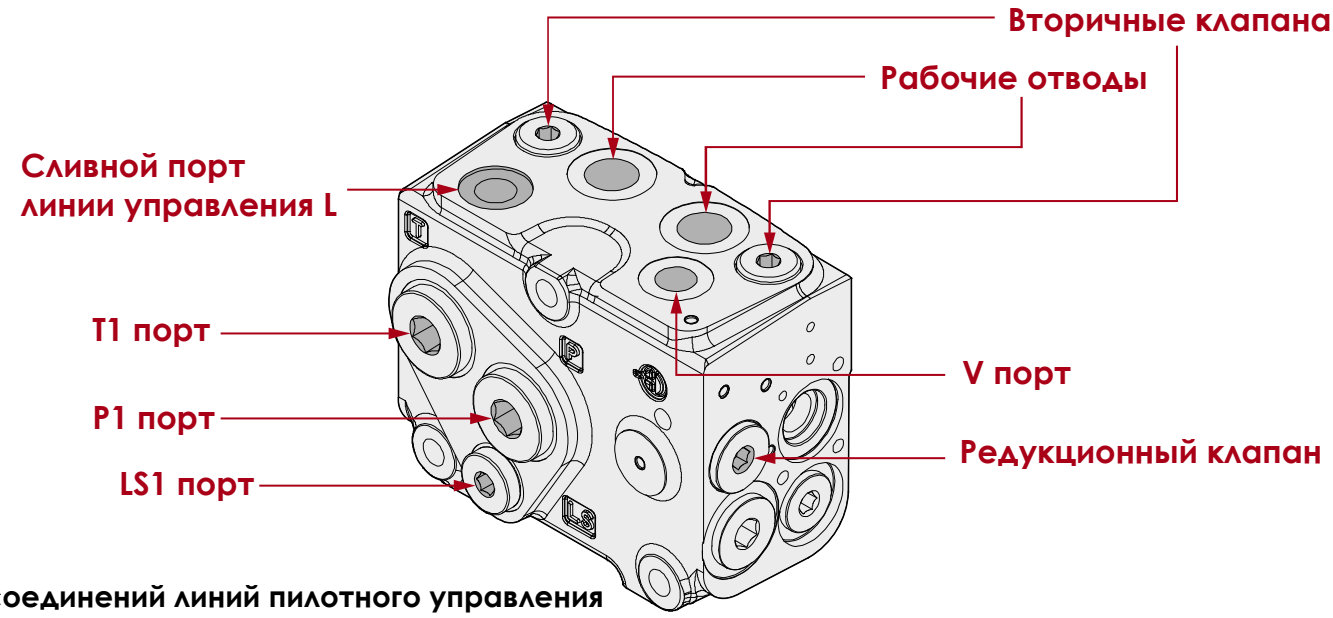

Тип соединений линий пилотного управления

R: Без редукционного клапана, подача рабочей жидкости через порт V, слив через порт L

Одностороннее электрогидравлическое управлени

Код	Рабочие отводы	Резьба порта T1	Схема
PVD3VTR3-G3_G4 Без портов под вторичные клапана	G3/8	G1/2	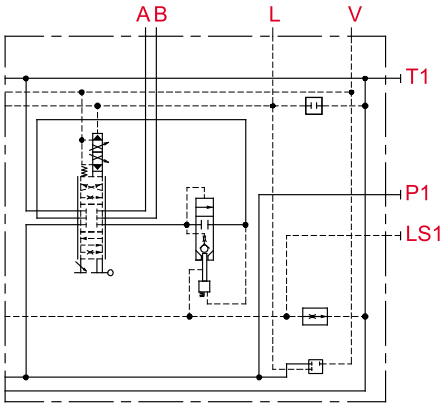
PVD3VTR3U-G3_G4 С портами под вторичные клапана	G3/8	G1/2	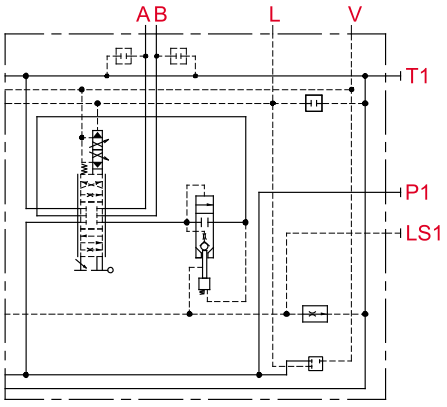

PVD3VT04

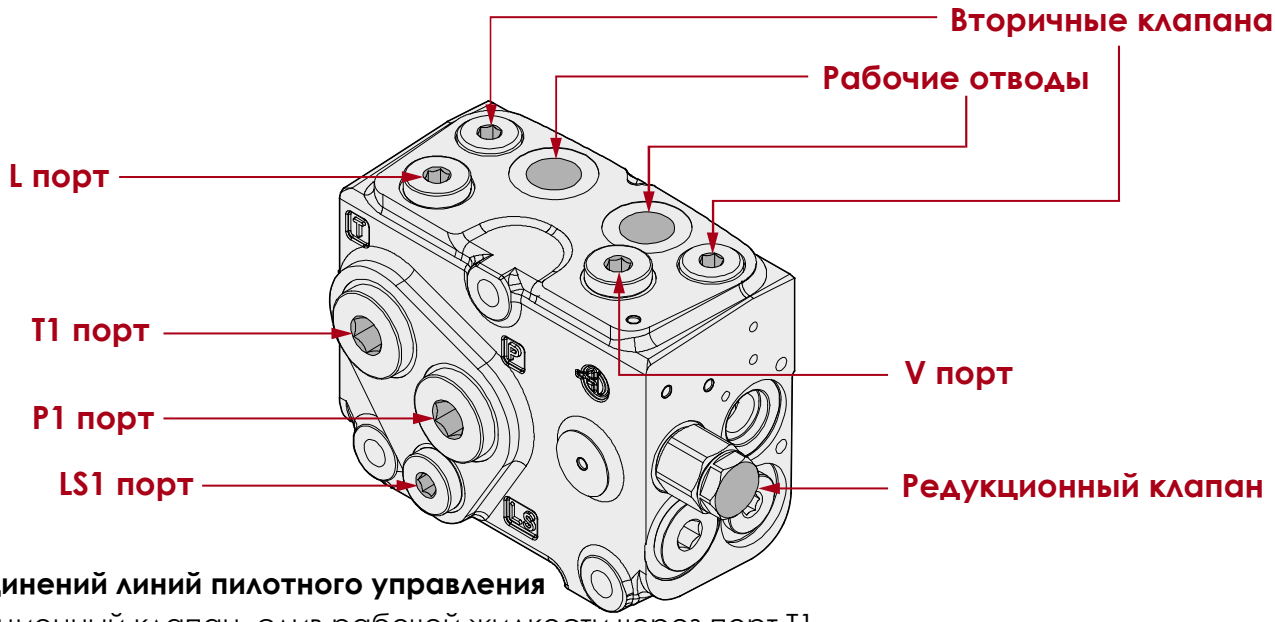

Тип соединений линий пилотного управления

O: Редукционный клапан, слив рабочей жидкости через порт T1

Двустороннее электрогидравлическое управление

Код	Рабочие отводы	Резьба порта T1	Схема
PVD3VT04U-G3_G4 Без портов под вторичные клапана	G3/8	G1/2	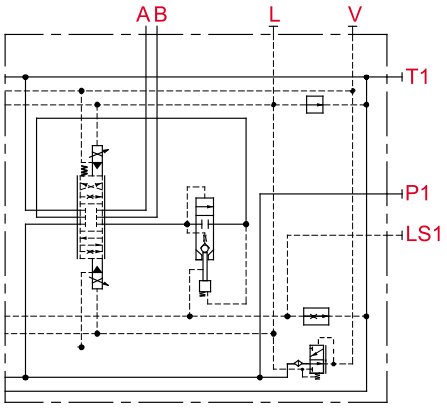
PVD3VT04U-G3_G4 С портами под вторичные клапана	G3/8	G1/2	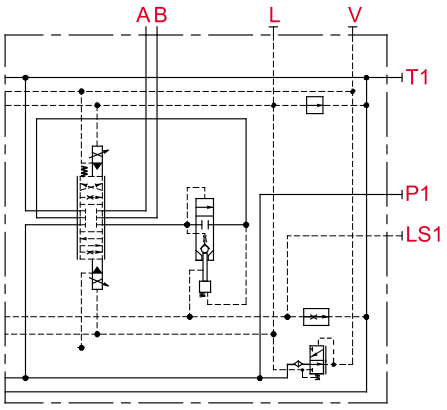

PVD3VT04

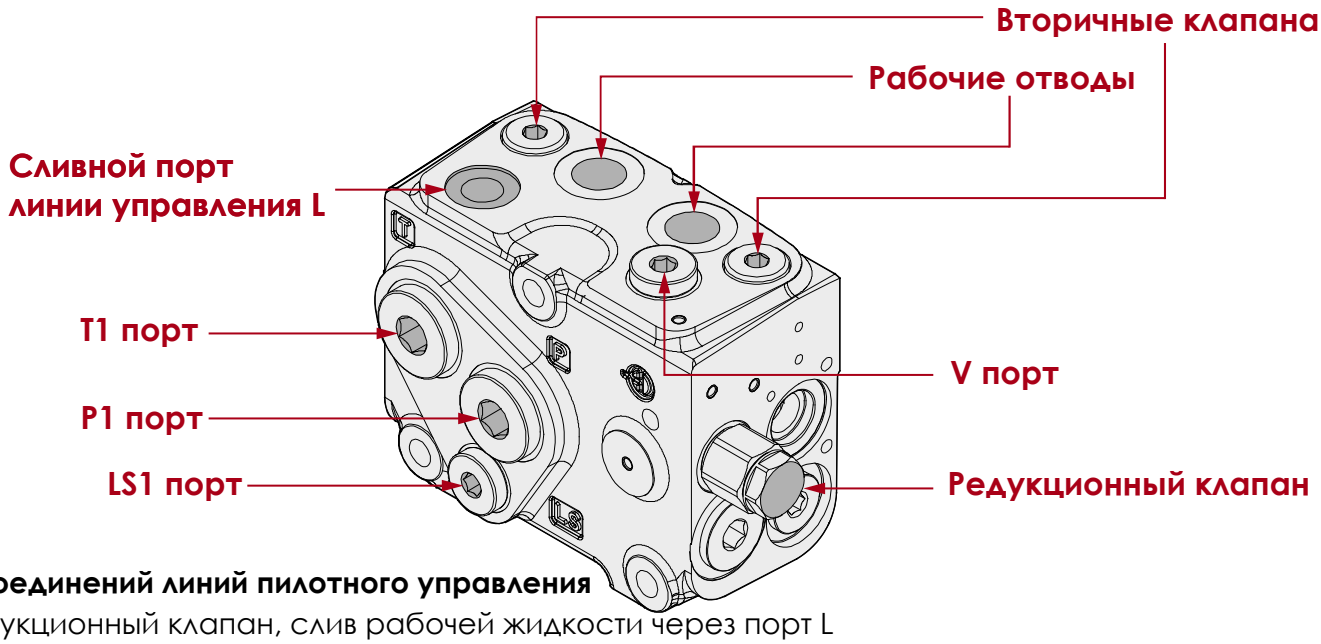

Тип соединений линий пилотного управления

L: Редукционный клапан, слив рабочей жидкости через порт L

Двустороннее электрогидравлическое управление

Код	Рабочие отводы	Резьба порта T1	Схема
PVD3VTL4-G3_G4 Без портов под вторичные клапана	G3/8	G1/2	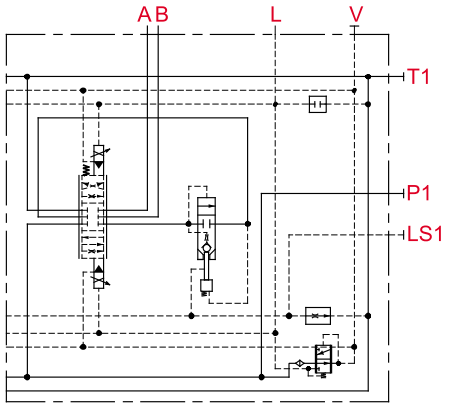
PVD3VTL4U-G3_G4 С портами под вторичные клапана	G3/8	G1/2	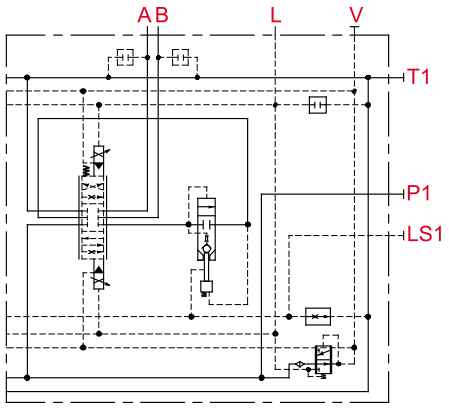

PVD3VT04

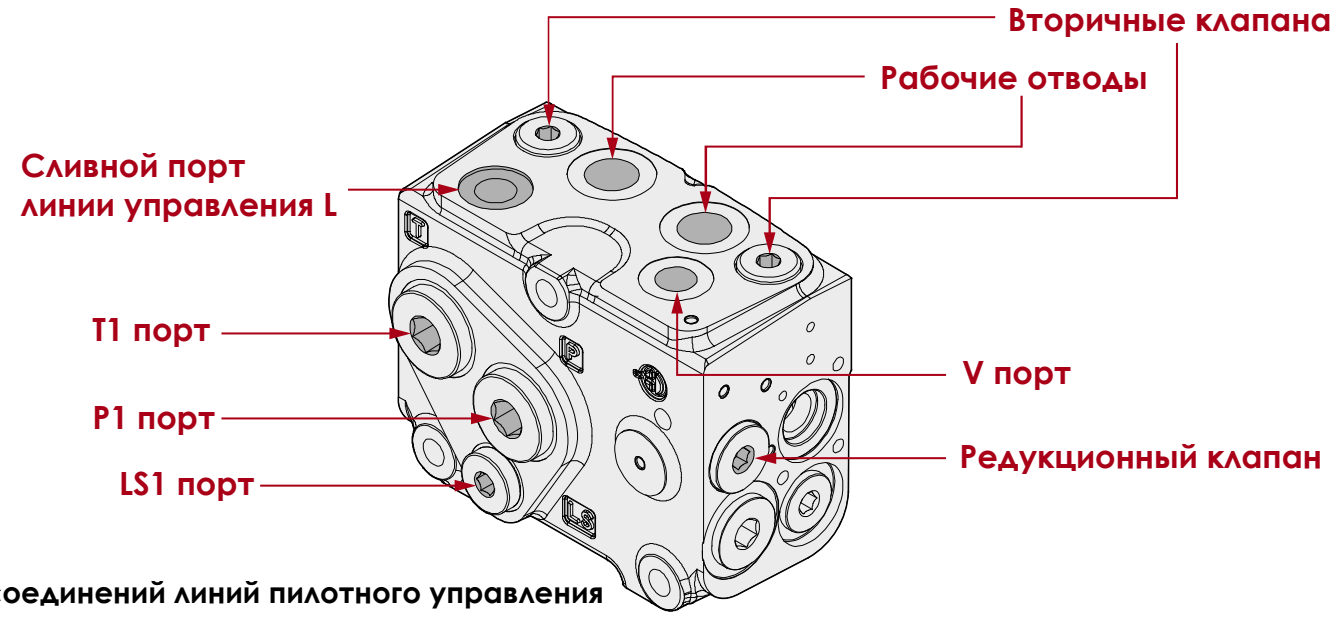

Тип соединений линий пилотного управления

R: Без редукционного клапана, подача рабочей жидкости через порт V, слив через порт L

Двустороннее электрогидравлическое управление

Код	Рабочие отводы	Резьба порта T1	Схема
PVD3VTR4-G3_G4 Без портов под вторичные клапана	G3/8	G1/2	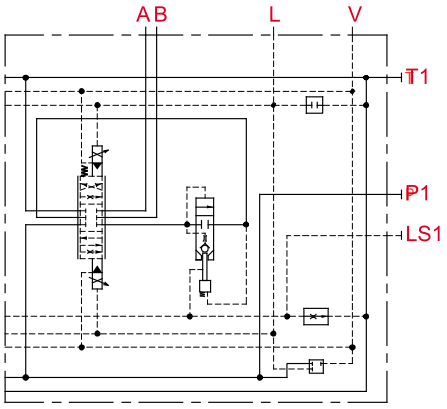
PVD3VTR4U-G3_G4 С портами под вторичные клапана	G3/8	G1/2	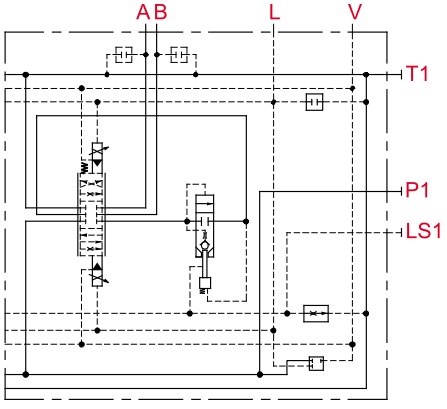

PVD3 Пропорциональный распределитель
Электромагнитный разгрузочный клапан

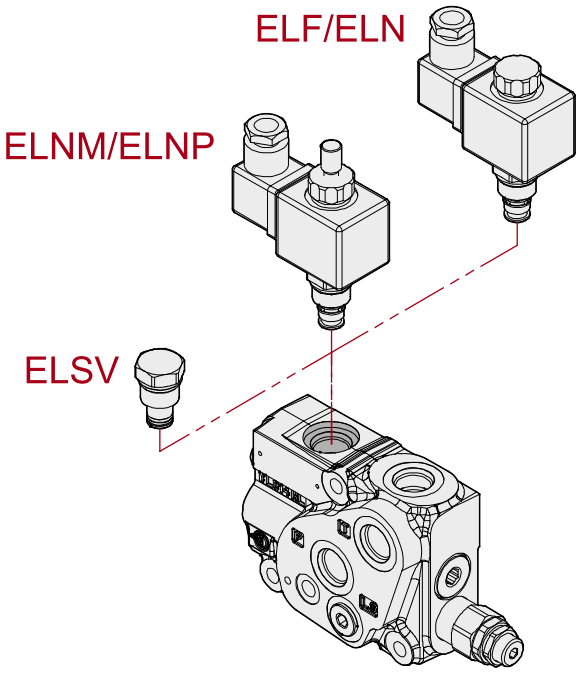

Код	Описание		Схема
ELN12	Номинальное напряжение: 12 VDC Сопротивление: 7,5 Ом ± 7%	Без аварийного ручного управления (НО-нормально открытый)	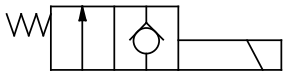
ELN24	Номинальное напряжение: 24 VDC Сопротивление: 28,6 Ом ± 7%	Без аварийного ручного управления (НО-нормально открытый)	
ELF12	Номинальное напряжение:12 VDC Сопротивление: 7,5 Ом ± 7%	Без аварийного ручного управления (НЗ-нормально закрытый)	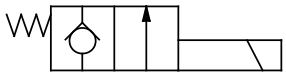
ELF24	Номинальное напряжение: 24 VDC Сопротивление: 28,6 Ом ± 7%	Без аварийного ручного управления (НЗ-нормально закрытый)	
ELNP12	Номинальное напряжение:12 VDC Сопротивление: 7,5 Ом ± 7%	С аварийным ручным управлением (НО-нормально открытый)	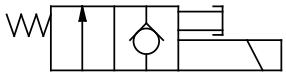
ELNP24	Номинальное напряжение: 24 V DC Сопротивление: 28,6 Ом ± 7%	С аварийным ручным управлением (НО-нормально открытый)	
ELNM12	Номинальное напряжение:12 V DC Сопротивление: 7,5 Ом ± 7%	С аварийным ручным управлением и возможностью фикции во включенном положении	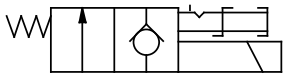
ELNM24	Номинальное напряжение: 24 V DC Сопротивление: 28,6 Ом ± 7%	С аварийным ручным управлением и возможностью фикции во включенном положении	
ELSV	Заглушка		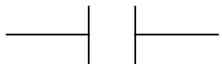

Ручное управление

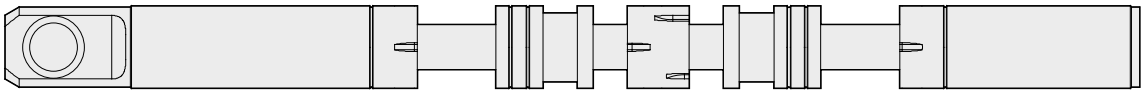

01 Схема золотника
※※※ Поток через золотник
02 Ручное управление

YLWPVD32 01 ※※※ 02

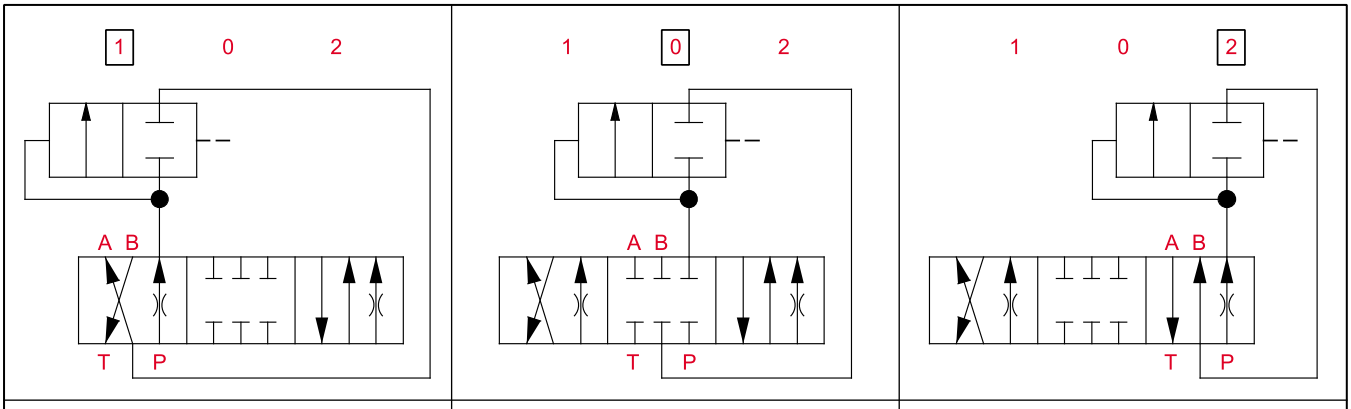

P→A，B→T	P、B、A、T Closed	P→B，A→T

Расход	5(L/min)	10(L/min)	20(L/min)	30(L/min)	40(L/min)	50(L/min)
Код	YLWPVD320100502	YLWPVD320101002	YLWPVD320102002	YLWPVD320103002	YLWPVD320104002	YLWPVD320105002

YLWPVD32 02 ※※※ 02

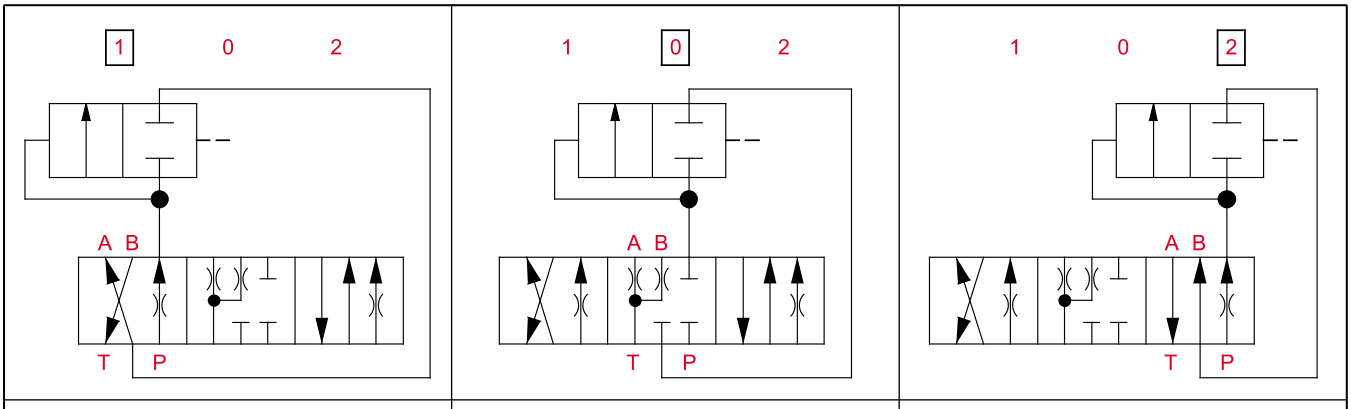

P→A，B→T	A、B→T，P Closed	P→B，A→T

Расход	5(L/min)	10(L/min)	20(L/min)	30(L/min)	40(L/min)	50(L/min)
Код	YLWPVD320200502	YLWPVD320201002	YLWPVD320202002	YLWPVD320203002	YLWPVD320204002	YLWPVD320205002

Гидравлическое и электрогидравлическое управление

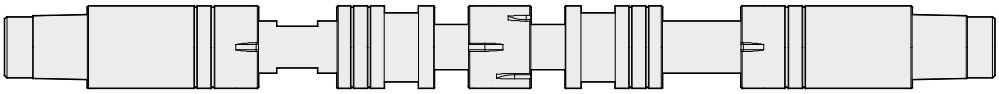

01 Схема золотника
※※※ Поток через золотник
02 Ручное управление

YLWPVD32 01 ※※※ 01

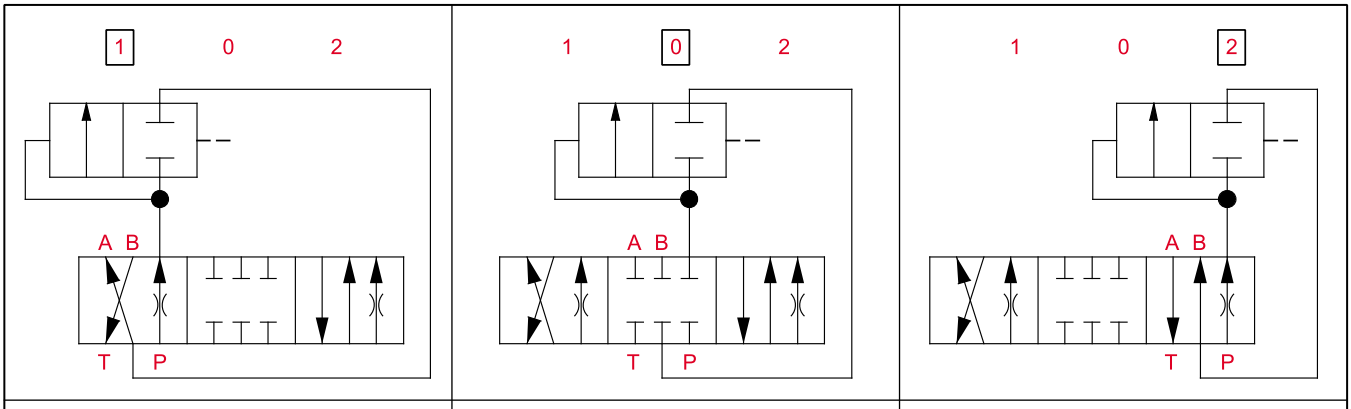

P→A，B→T	P、B、A、T Closed	P→B，A→T

Расход	5(L/min)	10(L/min)	20(L/min)	30(L/min)	40(L/min)	50(L/min)
Код	YLWPVD320100501	YLWPVD320101001	YLWPVD320102001	YLWPVD320103001	YLWPVD320104001	YLWPVD320105001

YLWPVD32 02 ※※※ 01

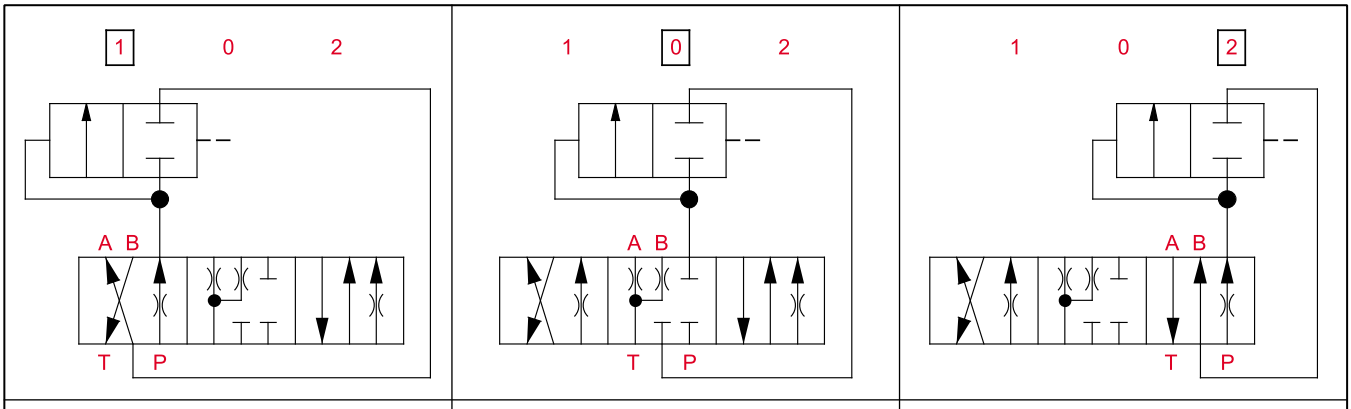

P→A，B→T	A、B→T，P Closed	P→B，A→T

Расход	5(L/min)	10(L/min)	20(L/min)	30(L/min)	40(L/min)	50(L/min)
Код	YLWPVD320200501	YLWPVD320201001	YLWPVD320202001	YLWPVD320203001	YLWPVD320204001	YLWPVD320205001

Ручное управление

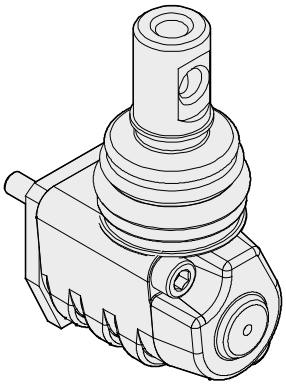

Код	Описание	Схема
D3L	**Рычажный механизм**	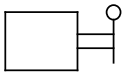

Электрогидравлическое управление с ручным дублированием

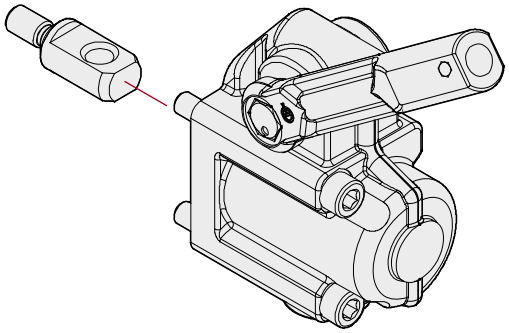

Код	Описание	Схема
D3LE	**Рычажный механизм**	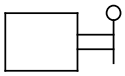

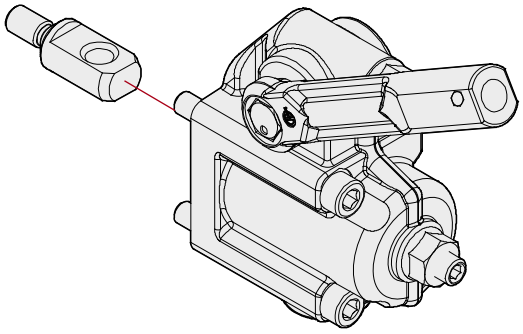

Код	Описание	Схема
D3LEM	**Рычажный механизм с ограничителем хода золотника**	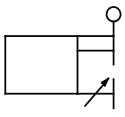

Ручное управление

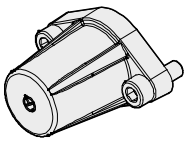

Код	Описание	Схема
8	**Пружыный возврат**	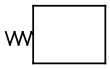

Гидравлическое управление

8IM: график зависимости хода золотника от давления управления

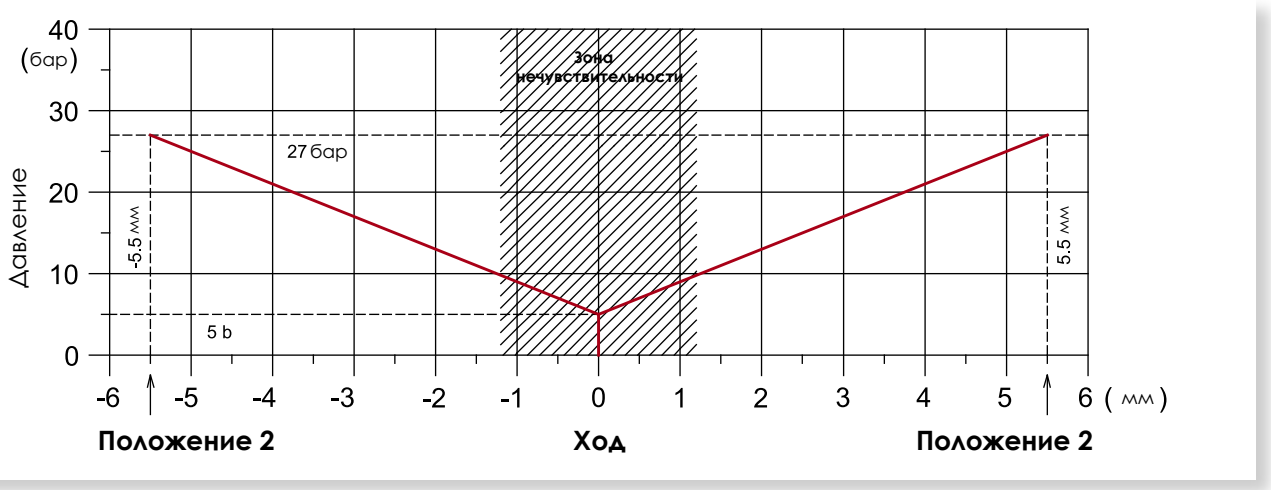

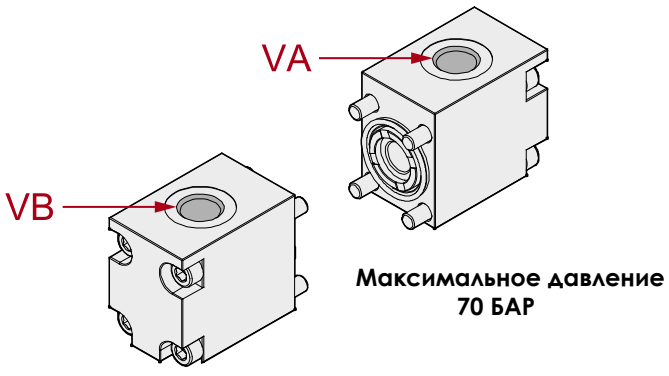

Максимальное давление 70 БАР

8IM

Код	Описание	Резьба портов VA / VB	Схема
8IM-G2	**Гидравлическое управление**	G1/4	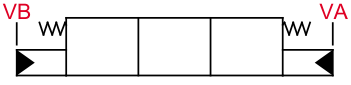

Электрогидравлическое управление

Характеристики		Тип управления	
		EPVE	8EB3
Электрические характеристики			
Сопротивление катушки	12VDC	4.72 Ω	4.72 Ω
	24VDC	20.8 Ω	20.8 Ω
Управление силы тока на входе	12VDC	600 - 1180 mA	
	24VDC	300 - 590 mA	
Максимальное давление на входе линии управления		40 бар	
Максимальное давления в порте слива линии управления		10 бар	

EPVE и 8EB3 : график зависимости хода золотника от силы тока управления

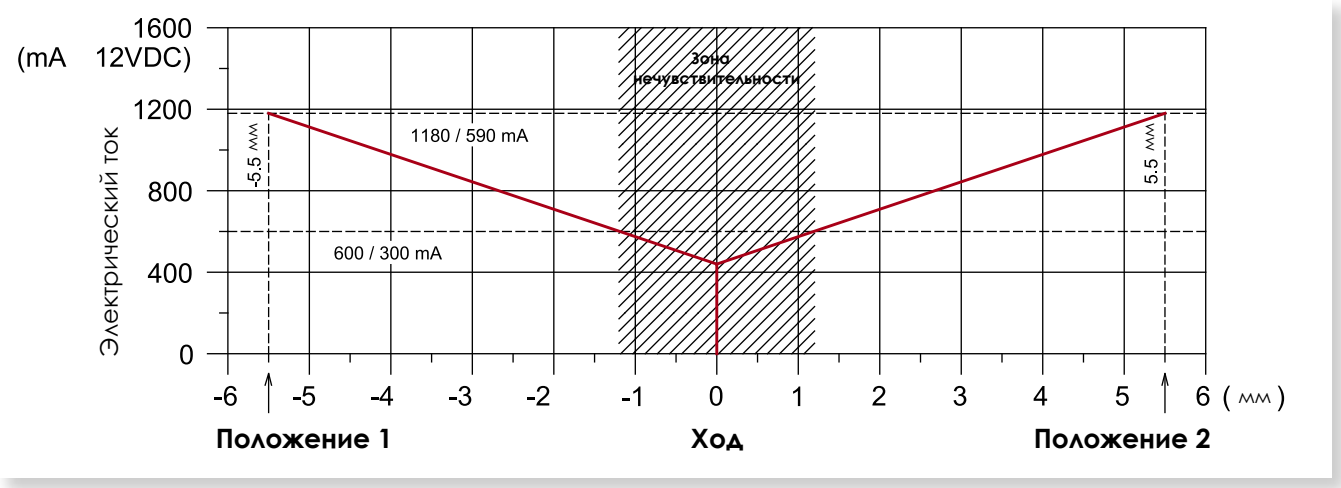

Электрогидравлическое управление с ручным дублированием

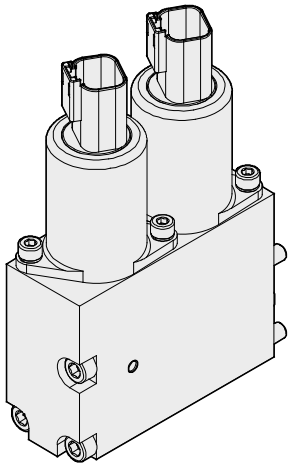

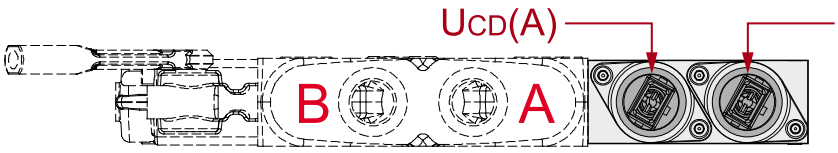

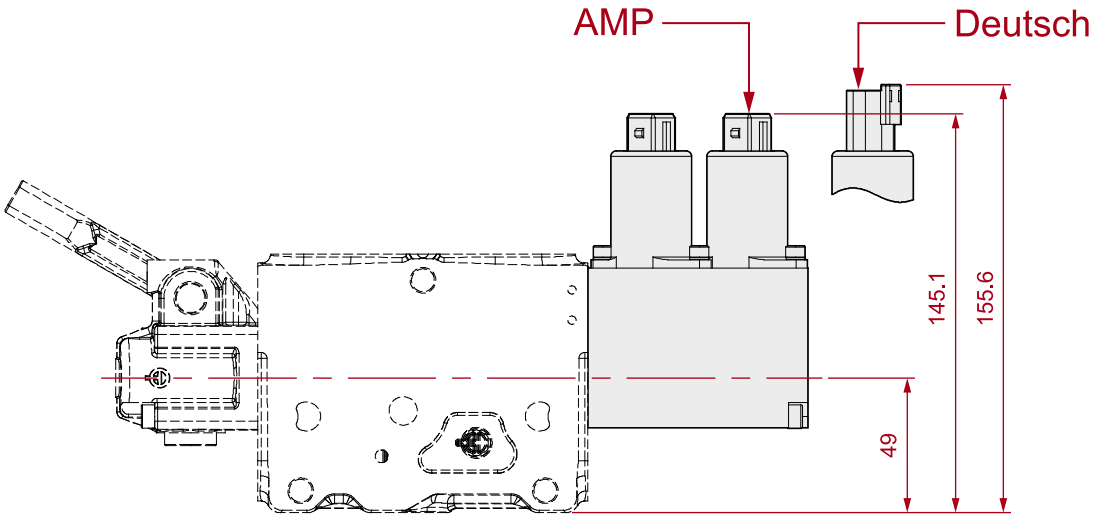

EPVE

Код	Напряжение	Разъём	Степень защиты по IEC 529	Схема
EPVE-A1201	12VDC	AMP	IP66	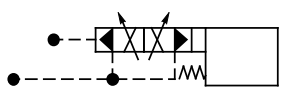
EPVE-A2401	24VDC			
EPVE-D1201	12VDC	Deutsch	IP67	
EPVE-D2401	24VDC			

Электрогидравлическое управление без ручного дублирования

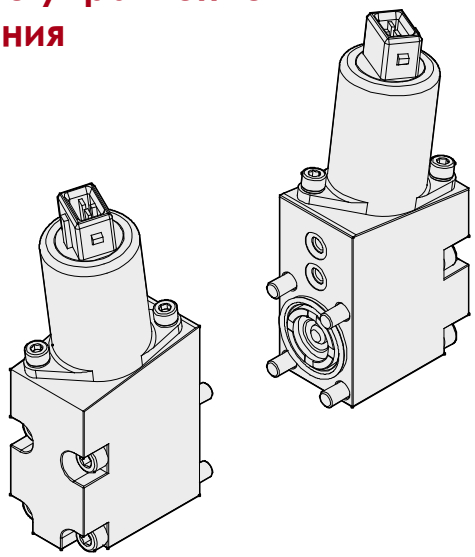

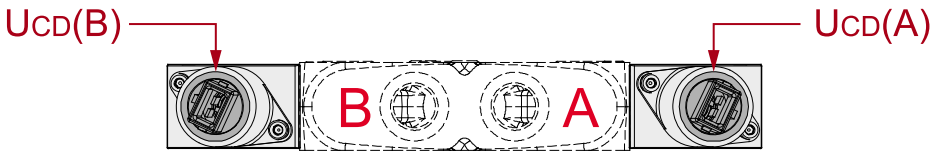

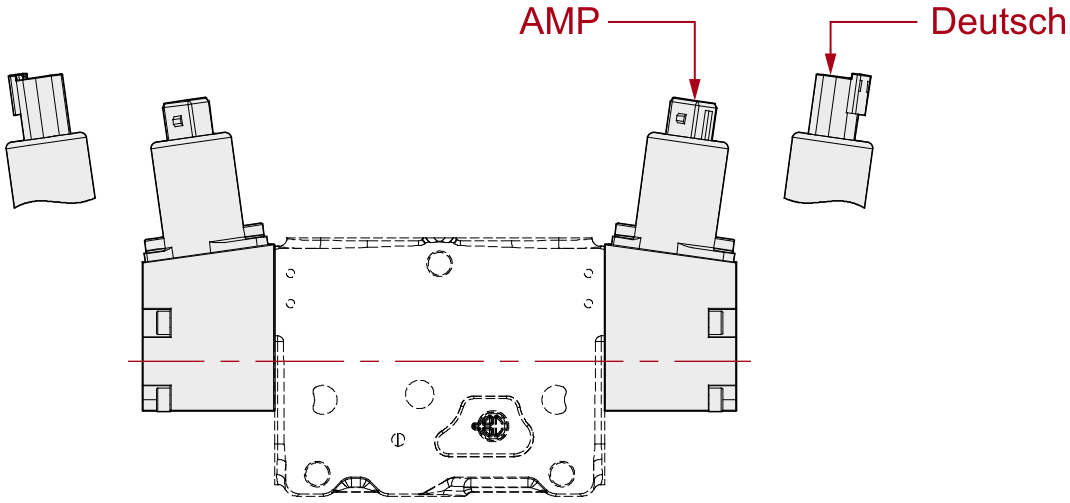

8EB3

Код	Напряжение	Разъём	Степень защиты по IEC 529	Схема
8EB3-A1201	12VDC	AMP	IP66	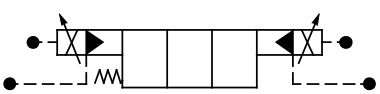
8EB3-A2401	24VDC			
8EB3-D1201	12VDC	Deutsch	IP67	
8EB3-D2401	24VDC			

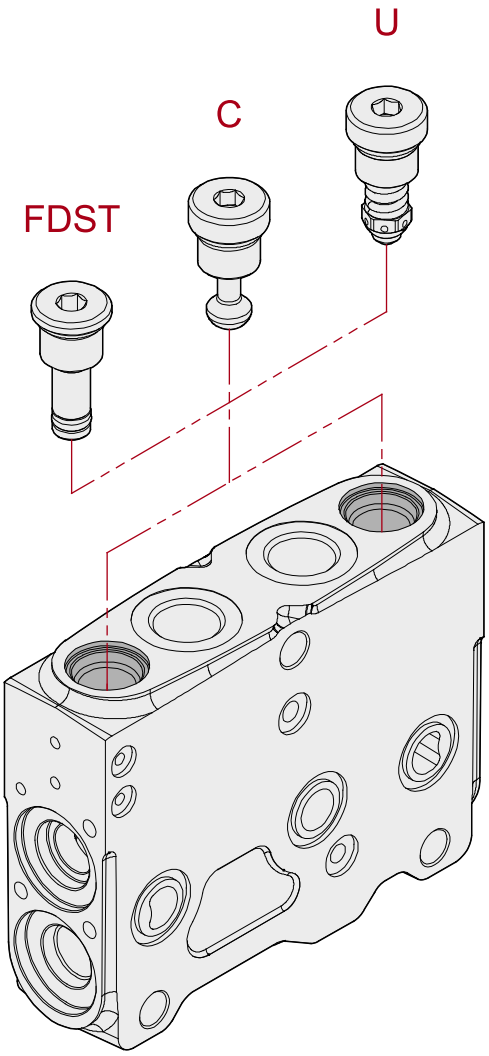

Описание	Описание	Схема
FDST	**Заглушка**	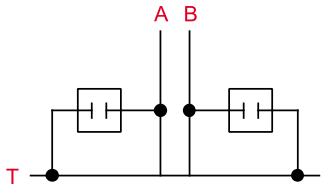
C	**Клапан антикавитационный**	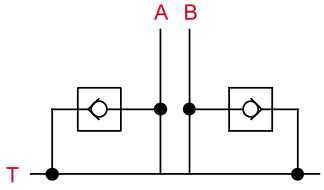

Описание	Описание	Схема
U40	Предохранительный с антикавитационным клапаном 40 бар	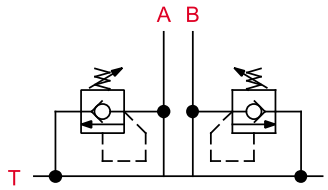
U50	Предохранительный с антикавитационным клапаном 50 бар	
U63	Предохранительный с антикавитационным клапаном 63 бар	
U80	Предохранительный с антикавитационным клапаном 80 бар	
U100	Предохранительный с антикавитационным клапаном 100 бар	
U120	Предохранительный с антикавитационным клапаном 120 бар	
U130	Предохранительный с антикавитационным клапаном 130 бар	
U140	Предохранительный с антикавитационным клапаном 140 бар	
U150	Предохранительный с антикавитационным клапаном 150 бар	
U165	Предохранительный с антикавитационным клапаном 165 бар	
U175	Предохранительный с антикавитационным клапаном 175 бар	
U185	Предохранительный с антикавитационным клапаном 185 бар	
U200	Предохранительный с антикавитационным клапаном 200 бар	
U210	Предохранительный с антикавитационным клапаном 210 бар	
U220	Предохранительный с антикавитационным клапаном 220 бар	
U235	Предохранительный с антикавитационным клапаном 235 бар	
U250	Предохранительный с антикавитационным клапаном 250 бар	
U270	Предохранительный с антикавитационным клапаном 270 бар	
U300	Предохранительный с антикавитационным клапаном 300 бар	
U340	Предохранительный с антикавитационным клапаном 340 бар	

Спецификация заказа PV
Номер заказа:

	[Описание функции]	P:				P2:
1		A:	W1:	W:	W2:	B:
				G:		
2		A:	W1:	W:	W2:	B:
				G:		
3		A:	W1:	W:	W2:	B:
				G:		
4		A:	W1:	W:	W2:	B:
				G:		
5		A:	W1:	W:	W2:	B:
				G:		
6		A:	W1:	W:	W2:	B:
				G:		
7		A:	W1:	W:	W2:	B:
				G:		
8		A:	W1:	W:	W2:	B:
				G:		
9		A:	W1:	W:	W2:	B:
				G:		
10		A:	W1:	W:	W2:	B:
				G:		
11		A:	W1:	W:	W2:	B:
				G:		
12T		A:	W1:	W:	W2:	B:
				G:		

Лист спецификации

[P] : Напорная секция
[A] : Рабочая секция
[W] : Сливная секция
[G] : Золотник

[P2] : Электромагнитный разгрузочный клапан
[B] : Варианты управления стороны B
[W1/W2] : Варианты клапанов на линии A и B

КОНТАКТНАЯ ИНФОРМАЦИЯ И СХЕМА ПРОЕЗДА

ГИДРАВЛИЧЕСКОЕ ОБОРУДОВАНИЕ

ОТДЕЛ ГИДРОРАСПРЕДЕЛИТЕЛЕЙ:
Тел.: 8 (800) 550 42 20 доб. 264
Эл. почта: snl@rg-gr.ru

ОТДЕЛ ГИДРАВЛИЧЕСКИХ НАСОСОВ, МОТОРОВ, КОМов:
Тел.: 8 (800) 550 42 20 доб. 299
Эл. почта: VKirichenko@rg-gr.ru

ОТДЕЛ ГИДРАВЛИЧЕСКИХ ФИЛЬТРОВ:
Тел.: 8 (800) 550 42 20 доб. 243
Эл. почта: IKurmaeva@rg-gr.ru

ОТДЕЛ ГИДРОСТАНЦИЙ:
Тел.: 8 (800) 550 42 20 доб. 134
Эл. почта: bav@rg-gr.ru

КОНСТРУКТОРСКИЙ ОТДЕЛ:
Тел.: 8 (800) 550 42 20 доб. 275
Эл. почта: bir@rg-gr.ru

ОТДЕЛ РОЗНИЧНЫХ ПРОДАЖ:
Тел.: 8 (800) 550 42 20 доб. 134
Эл. почта: bav@rg-gr.ru
www.rg-gidro.ru

ЭЛЕКТРОННЫЕ СИСТЕМЫ УПРАВЛЕНИЯ

ОТДЕЛ ЭЛЕКТРОНИКИ:
Тел.: 8 (800) 550 42 20 доб. 111
Эл. почта: robotics@rg-gr.ru
www.rg-robotics.ru

СХЕМА ПРОЕЗДА



Московская обл., г. Люберцы,1-й Панковский пр-д, д.1 корп. В

Координаты навигации:
55.66414,379248

RG-ROBOTICS.RU

RG-GIDRO.RU

RGC™

РАЗРАБОТКА И КОМПЛЕКСНАЯ ПОСТАВКА КОМПЛЕКТУЮЩИХ ДЛЯ ГИДРОСИСТЕМ / РГ РЕМСЕРВИС
ЭЛЕКТРОННЫЕ СИСТЕМЫ УПРАВЛЕНИЯ ОТ ИДЕИ ДО ВНЕДРЕНИЯ УСТРОЙСТВА В ПРОЕКТ ЗАКАЗЧИКА / РГ РОБОТИКС

140004, М.О., г. Люберцы, 1-й Панковский проезд, д. 1В, тел. 8 (800) 550-42-20