РГ РЕМСЕРВИС



РАЗРАБОТКА
И КОМПЛЕКСНАЯ ПОСТАВКА
КОМПЛЕКТУЮЩИХ ДЛЯ ГИДРОСИСТЕМ



ГИДРООБОРУДОВАНИЕ

И ЭЛЕКТРОННЫЕ СИСТЕМЫ УПРАВЛЕНИЯ

RGC™


БОЛЕЕ 8 000 ГИДРОАГРЕГАТОВ

RGC™ Гидрооборудование и ЭСУ

РГ РЕМСЕРВИС
РГ РОБОТИКС

ИНЖИНИРИНГ, ПРОИЗВОДСТВО И ПОСТАВКА МОБИЛЬНОЙ И ИНДУСТРИАЛЬНОЙ ГИДРАВЛИКИ

АО "РГ-Ремсервис" - российский лидер в конструировании, производстве и поставке гидравлического оборудования ведущих мировых брендов и собственной торговой марки **RGC** с 2002 года.

Поставка гидравлического оборудования

Широкий ассортимент востребованных моделей агрегатов постоянно имеется в наличии на нашем скпаде: гидравлические распределители, гидронасосы и моторы, модульная и клапанная гидроаппаратура, гидростанции и комплектующие.

Электронные системы управления

Разрабатываем и изготавливаем оборудование для автоматизации, управления и мониторинга спецтехники (КДМ, мусоровозы, автовышки и др). Предлагаем широкий спектр продукции и готовых отраслевых решений **РГ РОБОТИКС**: электронные системы управления, датчики, устройства дистанционного управления, бортовые программируемые дисплеи и контроллеры.



РГ-РЕМСЕРВИС
Адрес: 140004, Московская область, г. Люберцы, 1-й Панковский пр-д, д. 1В
Тел.: 8(800) 550-42-20; MAX +7(926) 640-84-54
Эл. почта: gidro@rg-gr.ru

НАШИ ПАРТНЕРЫ

САНКТ-ПЕТЕРБУРГ
Адрес: 196602, Санкт-Петербург г, Пушкин г, Малиновская ул, дом № 11, корпус 1, офис 103
Тел.: +7(812)389-20-29; +7(812)926-20-29
Эл. почта: td555@yandex.ru

ЕКАТЕРИНБУРГ
Адрес: 620085, г. Екатеринбург, ул. Титова, дом.29/1 офис 7
Тел.: +7(343)361-52-68, +7(922)181-52-68
Эл. почта: info@gidrostar96.ru

НИЖНИЙ НОВГОРОД
Адрес: 603108, г. Нижний Новгород, Кузбасская ул., д. 1
Тел.: +7(831)274-96-74, +7(920)570-06-62, +7(920)111-96-74
Эл. почта: smsnn52@mail.ru

МИАСС
Адрес: 456323, Челябинская обл, Миасс г, Подгорная ул, дом № 27а
Тел.: +7(3513)26-41-14; +7(908)056-52-34
Эл. почта: truck74@bk.ru ; zakaz@truck74.ru

СТАРЫЙ ОСКОЛ
Адрес: 309530, Белгородская обл., г. Старый Оскол, ул. 1-й Конной Армии 45
Тел.: +7(4725)48-06-66
Эл. почта: info@gidrotehmash.ru

РЕСПУБЛИКА ТАТАРСТАН
Адрес: 423800, г Набережные Челны, тракт Мензелинский, д. 15
Тел.: +7(917)871-81-00
Эл. почта: a.6520@yandex.ru

НОВОСИБИРСК
Адрес: 630024, Новосибирская область, г. Новосибирск, ул. Бетонная 8а к2
Тел.: +7(905)957-30-34
Эл. почта: info@ferrorf.ru

РЕСПУБЛИКА КАЗАХСТАН
Адрес: 010000, г. Астана, Жилой Массив Железнодорожный, район улицы Коскол.
Тел.: +7(7172)48 88 22; +7(707)108-00-10
Эл. почта: irosroca@mail.ru

РЕСПУБЛИКА БЕЛАРУСЬ
Адрес: 223050, РБ Минская обл. Минский р-н, аг. Колодищи ул. Минская д.5 пом. 430
Тел.: +375 29 392-60-68 ; +375 29 391-60-68
Эл. почта: slavsto@yandex.ru

СОДЕРЖАНИЕ

1. ГИДРАВЛИЧЕСКИЕ НАСОСЫ И МОТОРЫ 7
1.1 Аксиально-поршневые насосы 8
1.2 Шестеренные насосы 10
1.3 Шестеренные сдвоенные насосы 24
1.4 Пластинчатые односекционные насосы 26
1.5 Пластинчатые двухсекционные насосы 27
1.6 Ручные насосы 29
1.7 Регулируемые насосы 30
1.8 Героторные моторы 32
1.9 Насосы-дозаторы 36
1.10 Радиально-поршневые моторы 38
1.11 Адаптеры 40

2. КОРОБКИ ОТБОРА МОЩНОСТИ 41
2.1 КОМ для КПП КАМАЗ 42
2.2 КОМ для КПП МАЗ 45
2.3 КОМ для КПП ZF 46
2.4 КОМ для КПП MITSUBISHI 47
2.5 КОМ для КПП ISUZU 47
2.6 КОМ для КПП SCANIA 48
2.7 КОМ для КПП EATON 48
2.8 КОМ для КПП MERCEDES 49
2.9 Валы ZF, VOLVO, EATON, MERCDES 50
2.10 Переходники, фланцы, адаптер, муфты 53

3. РЕДУКТОРЫ 55
3.1 Мультипликатор серии 600 56
3.2 Мультипликатор серии 700 57
3.3 Редукторы серии RT-300 58
3.4 Редукторы серии RT-500 58

4. ГИДРАВЛИЧЕСКИЕ ФИЛЬТРЫ 59
4.1 Сливные фильтры 60
4.2 Фильтры линии всасывания 65
4.3 Напорные фильтры 66
4.4 Линейные фильтры 70
4.5 Заливные горловины 72
4.6 Указатели уровня 73
4.7 Индикаторы загрязнения 74

5. ГИДРАВЛИЧЕСКИЕ РАСПРЕДЕЛИТЕЛИ 75
5.1 Моноблочные гидрораспределители 76
5.2 Секционные гидрораспределители 84
5.3 Секционные пропорциональные гидрораспределители 96

6. МОДУЛЬНАЯ ГИДРОАППАРАТУРА 103
6.1 Модульные гидрораспределители 104
6.2 Электромагниты к гидрораспределителям 109
6.3 Монтажные плиты 109
6.4 Блок клапанов 111
6.5 Обратные клапаны 112
6.6 Гидрозамки 113
6.7 Предохранительные клапаны 114
6.8 Дроссели 116
6.9 Редукционные клапаны 118

СОДЕРЖАНИЕ

7. КЛАПАННАЯ АППАРАТУРА 119

7.1 Гидрозамки односторонние 120
7.2 Гидрозамки двусторонние 122
7.3 Тормозные клапаны односторонние 124
7.4 Тормозные клапаны двусторонние 126
7.5 Предохранительные клапаны 128
7.6 Обратные клапаны 133
7.7 Противоразрывные клапаны 134
7.8 Дроссели 134
7.9 Делители потока 136
7.10 Клапаны последовательности 137
7.11 Клапаны разгрузки 137
7.12 Клапаны редукционные 137
7.13 Диверторы 138
7.14 Концевые клапаны 140
7.15 Краны шаровые 141
7.16 Регуляторы расхода 142
7.17 Клапаны приоритета 143
7.18 Блок регуляторов расхода 144
7.19 Электромагнитные клапаны 146

8. ГИДРАВЛИЧЕСКИЕ СТАНЦИИ И КОМПЛЕКТУЮЩИЕ 147

8.1 Аварийные гидростанции 148
8.2 Гидростанции 149
8.3 Баки прямоугольные 154
8.4 Баки цилиндрические 155
8.5 Колокола 156
8.6 Уплотнения 157
8.7 Муфты 158

9. ИЗМЕРИТЕЛЬНАЯ АППАРАТУРА 159

9.1 Манометры 160
9.2 Краны манометра 161
9.3 Измерительные точки 162
9.4 Микрорукава высокого давления 164
9.5 Реле и датчики давления 166
9.6 Преобразователь давления 168

10. ЭЛЕКТРОННЫЕ СИСТЕМЫ УПРАВЛЕНИЯ 169

10.1 Программируемые дисплеи 171
10.2 Бортовой контроллер 172
10.3 Датчик угла 173
10.4 Радиоуправление 174
10.5 Пропорциональный блок управления ШИМ 176
10.6 Пульт дискретного управления 176

11. ДИСТАНЦИОННОЕ УПРАВЛЕНИЕ 177

11.1 Гидравлическое управление 178
11.2 Электромагнитное управление 179
11.3 Тросовое управление 182

12. МАСЛООХЛАДИТЕЛИ 183

12.1 Маслоохладители 184

КОНТАКТНАЯ ИНФОРМАЦИЯ И СХЕМА ПРОЕЗДА

1

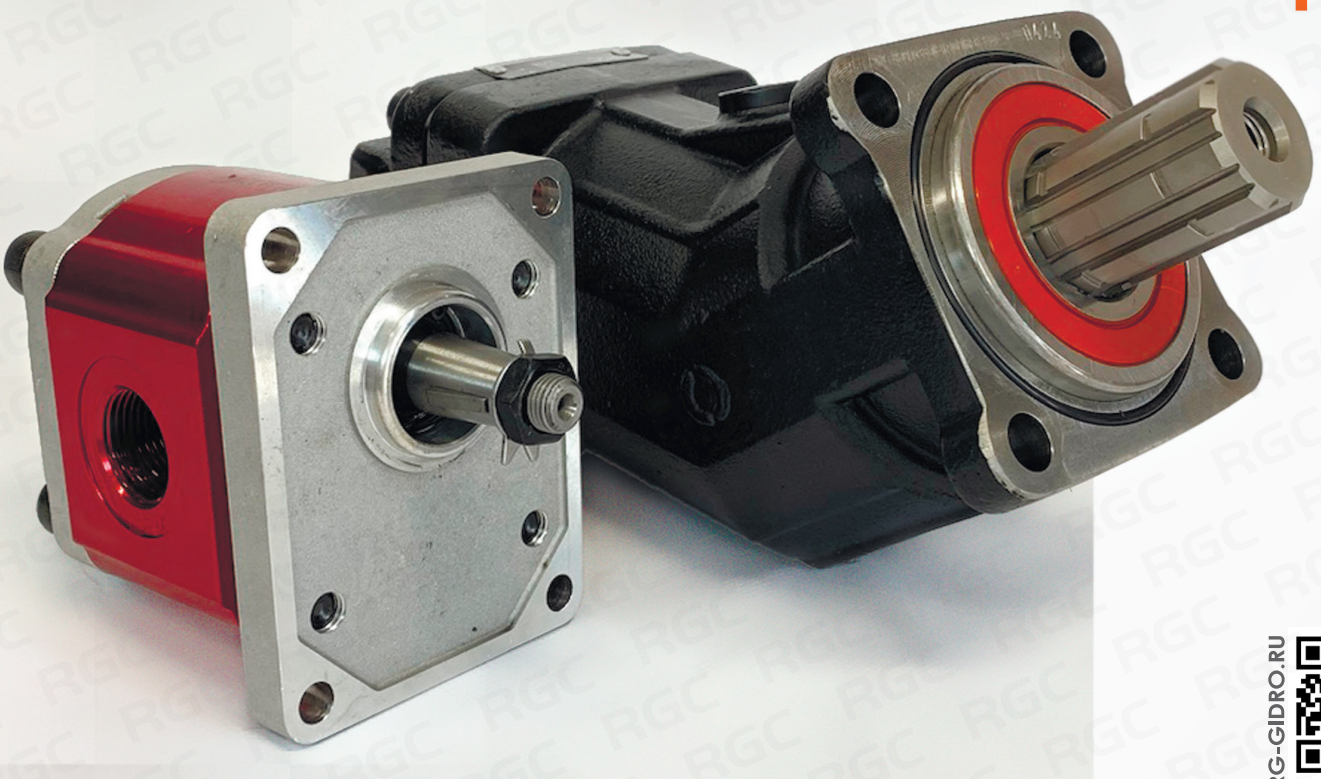

RG-GIDRO.RU

ГИДРАВЛИЧЕСКИЕ НАСОСЫ И МОТОРЫ

1.1	Аксиально-поршневые насосы	8
1.2	Шестеренные насосы	10
1.3	Шестеренные сдвоенные насосы	24
1.4	Пластинчатые односекционные насосы	26
1.5	Пластинчатые двухсекционные насосы	27
1.6	Ручные насосы	29
1.7	Регулируемые насосы	30
1.8	Героторные моторы	32
1.9	Насос-дозаторы	36
1.10	Радиально-поршневые моторы	38
1.11	Адаптеры	40

1. ГИДРАВЛИЧЕСКИЕ НАСОСЫ И МОТОРЫ

1.1 - АКСИАЛЬНО-ПОРШНЕВЫЕ НАСОСЫ

СЕРИЯ **SPP** UNI



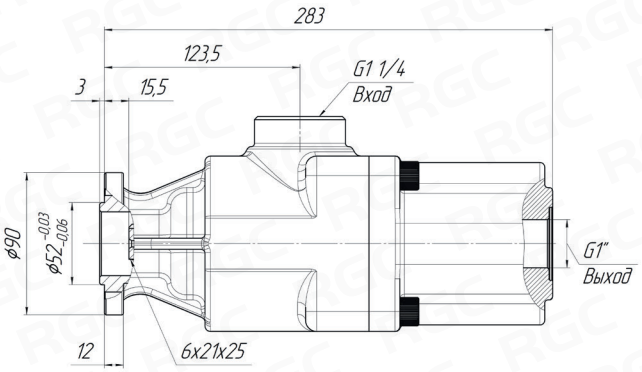

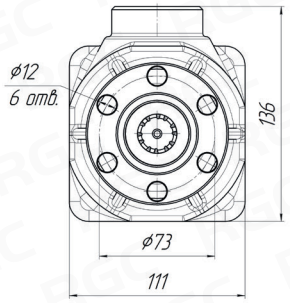

Наименование	Рабочий объем [см³]	Давление номин./макс. [бар]	Частота вращения номин./макс. [об/мин]
SPP 34cc UNI	34	300/350	300/1800
SPP 42cc UNI	42	300/350	300/1800
SPP 52cc UNI	52	300/350	300/1800
SPP 60cc UNI	60	290/340	300/1800

Насосы аксиально-поршневые серии **SPP** UNI/ISO - применяются в гидросистемах для преобразования механической энергии в гидравлическую. Основными областями применения насосов являются мобильные машины и промышленное оборудование.

Тип насосов – аксиально-плунжерные насосы с неподвижным блоком, клапанным распределением и приводом плунжеров кулачкового типа (вращающейся наклонной шайбой).

По ГОСТ ISO 17769-1-2014 этот тип насоса классифицируется как аксиально-кулачковый. Направление вращения вала насоса не регламентировано (может быть как левым, так и правым).

СЕРИЯ **SPP** ISO



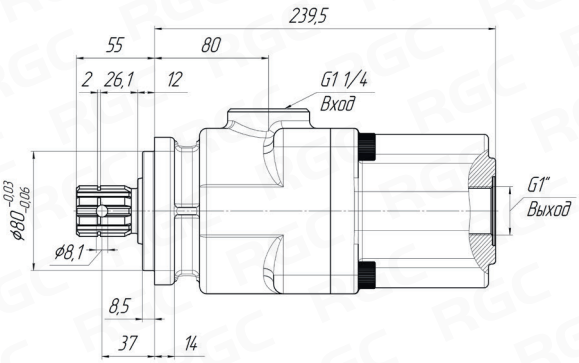

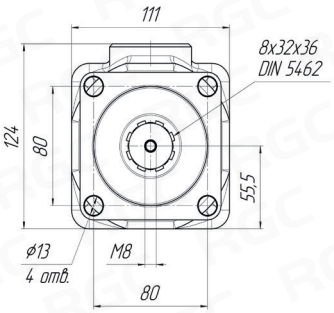

Наименование	Рабочий объем [см³]	Давление номин./макс. [бар]	Частота вращения номин./макс. [об/мин]
SPP 34cc ISO	34	300/350	300/1800
SPP 42cc ISO	42	300/350	300/1800
SPP 52cc ISO	52	300/350	300/1800
SPP 60cc ISO	60	290/340	300/1500

1. ГИДРАВЛИЧЕСКИЕ НАСОСЫ И МОТОРЫ

1.1 - АКСИАЛЬНО-ПОРШНЕВЫЕ НАСОСЫ

СЕРИЯ **RXP**



Гидравлические насосы серии **RXP** применяются в гидросистемах для преобразования механической энергии в гидравлическую.

Основными областями применения насосов являются мобильные машины и промышленное оборудование.

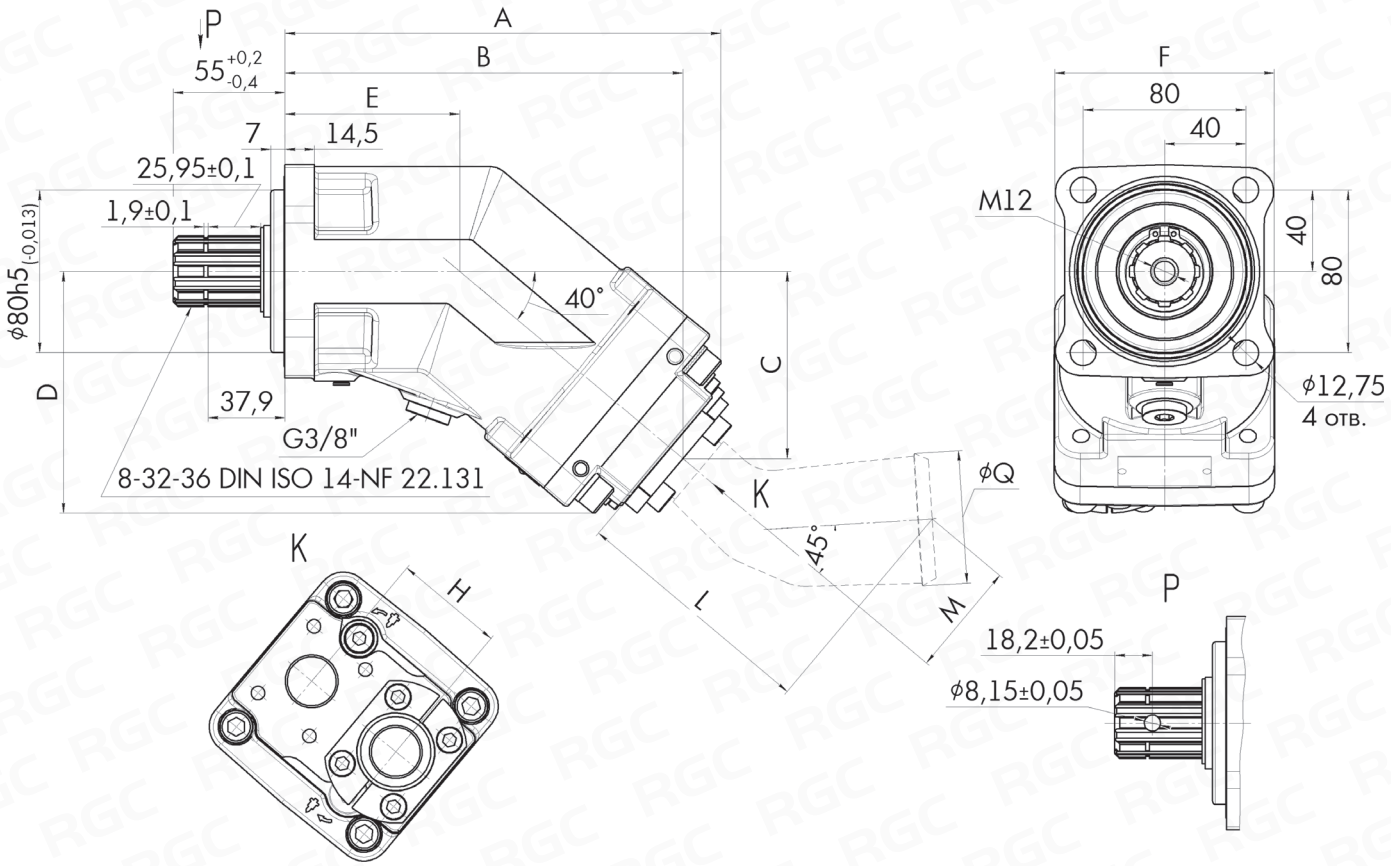

Наименование	Рабочий объем [см³]	Давление, номин/макс [бар]	Макс. частота вращения [об/мин]	Макс. момент на валу при 350 бар [Нм]	A [мм]	B [мм]	C [мм]	D [мм]	E [мм]	F [мм]	G [мм]	H [мм]	Q [мм]	L [мм]	M [мм]	Вес [кг]
RXP 18	18	300/350	2900	107	196,7	177,8	77,1	103,9	85,7	108	3/4"	54	39,1	91,7	46,7	9,25
RXP 25	25	300/350	2650	148	196,7	177,8	77,1	103,9	85,7	108	3/4"	54	39,1	91,7	46,7	9,3
RXP 32	32	300/350	2700	190	202,8	184	82,3	109,1	85,7	108	3/4"	54	39,1	91,7	46,7	11,1
RXP 40	41	300/350	2500	243	202,8	184	82,3	109,1	85,7	108	3/4"	54	46	91,7	46,7	11,15
RXP 50	50,3	300/350	2500	292	214,4	195,6	92	118,9	85,7	108	3/4"	54	46	91,7	46,7	11,2
RXP 63	63	300/350	2300	362	214,4	195,6	92	118,9	85,7	108	1"	54	51,8	108,4	54,4	11,25
RXP 80	80,4	300/350	2150	460	241,7	220,9	103,5	133,3	97,4	123	1"	60	51,8	108,4	54,4	14,84

1. ГИДРАВЛИЧЕСКИЕ НАСОСЫ И МОТОРЫ

1.2 - ШЕСТЕРЕННЫЕ НАСОСЫ

СЕРИЯ **SHN** UNI



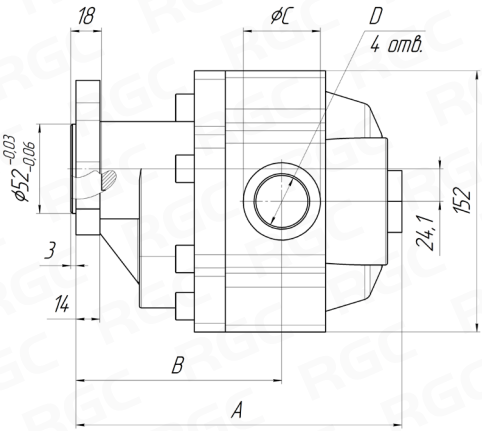

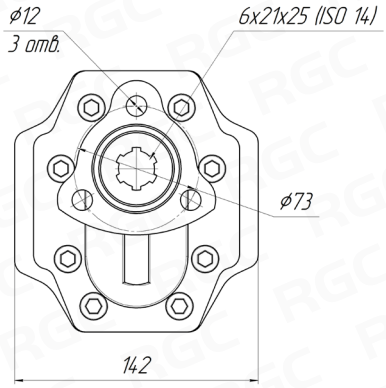

Наименование	Рабочий объем [см³]	Давление номин/макс [бар]	Частота вращения [об/мин]	Всасывние/ нагнетание «D»	A [мм]	B [мм]	C [мм]	Вес [кг]
SHN 30 UNI	30	250/280	2000/2500	G 3/4"	207	136,5	36	12,0
SHN 40 UNI	40	250/280	2000/2500	G 3/4"	210	142,5	36	13,0
SHN 50 UNI	50	250/280	1900/2200	G 1"	214	142,5	42,5	14,0
SHN 63 UNI	63	230/250	1800/2000	G 1"	221,5	143,5	42,5	15,0

Гидравлические насосы серии **SHN** UNI/ISO применяются в гидросистемах для преобразования механической энергии в гидравлическую. Основными областями применения насосов являются мобильные машины и промышленное оборудование.

Состоят из корпуса, ведущей и ведомой шестерен, втулок опорных, резиновых манжет, уплотнительных колец, крышки передней и болтов с пружинными шайбами.

СЕРИЯ **SHN** ISO



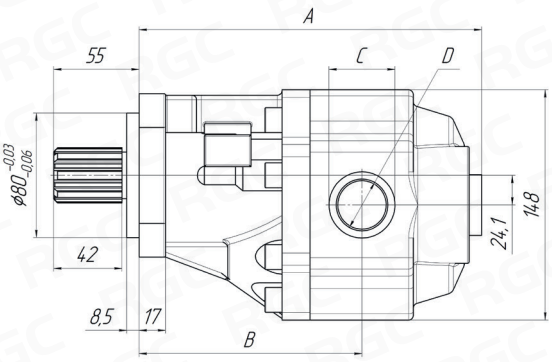

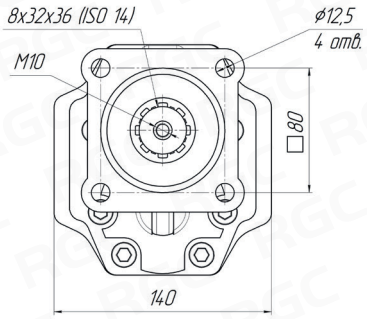

Наименование	Рабочий объем [см³]	Давление номин/макс [бар]	Частота вращения [об/мин]	Всасывание/ нагнетание «D»	A [мм]	B [мм]	C [мм]	Вес [кг]
SHN 20 ISO	20	250/280	2000/2500	G 3/4"	200,5	133,5	36	12,0
SHN 30 ISO	30	250/280	2000/2500	G 3/4"	207	136,5	36	12,0
SHN 40 ISO	40	250/280	2000/2500	G 3/4"	210	142,5	36	13,0
SHN 50 ISO	50	250/280	1900/2200	G 1"	214	142,5	42,5	14,0
SHN 63 ISO	63	230/250	1800/2200	G 1"	221,5	143,5	42,5	15,0
SHN 80 ISO	80	230/250	1500/1800	G 1"	228,5	147,5	42,5	16,0

1. ГИДРАВЛИЧЕСКИЕ НАСОСЫ И МОТОРЫ

1.2 - ШЕСТЕРЕННЫЕ НАСОСЫ

СЕРИЯ B33



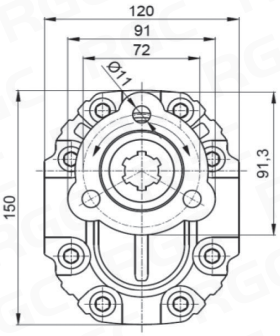

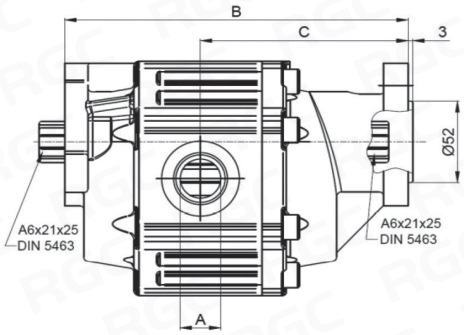

Данный вид гидронасоса предназначен для тандемирования двух гидронасосов. Широко применяется в гидросистемах, требующих совмещение операций.

Наименование	Рабочий объем [см³]	Давление номин/макс [бар]	Макс. частота вращения [об/мин]	Вход/выход «A»	B [мм]	C [мм]	Вес [кг]
B33D-38	38	280/310	2800	G 3/4"	194	120	10,5
B33D-52	52	280/310	2500	G 1"	203	126	11,0
B33D-61	61	260/300	2000	G 1"	209	132	12,0
B33D-70	70	250/290	2000	G 1"	214	135	12,5
B33D-82	82	250/290	1800	G 1 1/4"	222	138	130
B33D-90	91	250/290	1800	G 1 1/4"	230	142	13,5
B33D-105	102	250/290	1800	G 1 1/4"	237	145	14,0
B33D-115	116	250/290	1800	G 1 1/4"	243	147	15,0
B33D-125	125	240/280	1800	G 1 1/4"	250	150	16,5
B33D-150	150	210/250	1600	G 1 1 /2"	266	158	16,4

СЕРИЯ B34

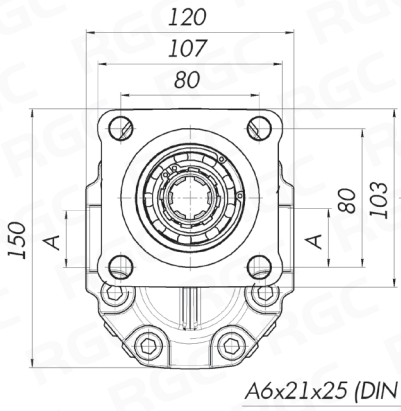

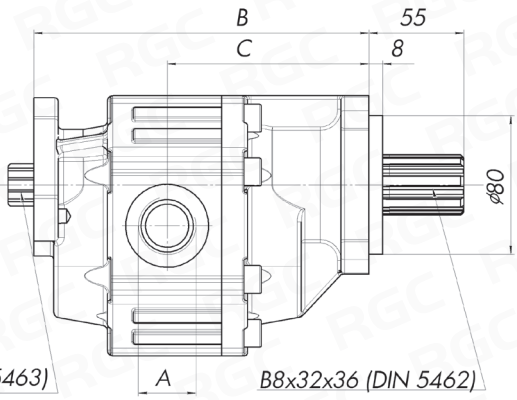

Наименование	Рабочий объем [см³]	Давление номин/макс [бар]	Макс. частота вращения [об/мин]	Вход/выход «A»	B [мм]	C [мм]	Вес [кг]
B34D-38	38	280/310	2800	G 3/4"	179,0	105,0	11,0
B34D-52	52	280/310	2500	G 1"	188,0	111,0	11,5
B34D-61	61	260/300	2000	G 1"	194,0	117,0	12,5
B34D-70	70	250/290	2000	G 1"	199,0	120,0	13,0
B34D-82	82	250/290	1800	G 1 1/4"	207,0	123,0	13,5
B34D-90	91	250/290	1800	G 1 1/4"	215,0	127,0	14,0
B34D-105	102	250/290	1800	G 1 1/4"	222,0	130,0	14,5
B34D-115	116	250/290	1800	G 1 1/4"	228,0	132,0	15,5
B34D-125	125	240/280	1800	G 1 1/4"	235,0	135,0	16,0
B34D-150	150	210/250	1600	G 1 1 /2"	251,0	143,0	16,9

1. ГИДРАВЛИЧЕСКИЕ НАСОСЫ И МОТОРЫ

1.2 - ШЕСТЕРЕННЫЕ НАСОСЫ 1-й ГРУППЫ

СЕРИЯ **BG10** STO



Код заказа

BG10	25	STO	A	T80	GG4	D	0	0
1	2	3	4	5	6	7	8	9

Крутящий момент **28** Нм

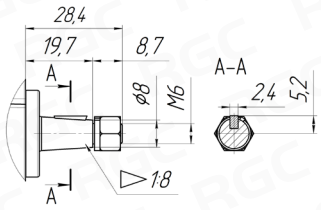

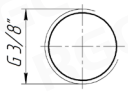

	Всасывание	Нагнетание
GG4	G 3/8"	G 3/8"

1. Серия **BG10**

2. Рабочий объем **25**

См. таблицу

5. Тип вала **T80**

T80 - конический

6. Размер портов **GG4**

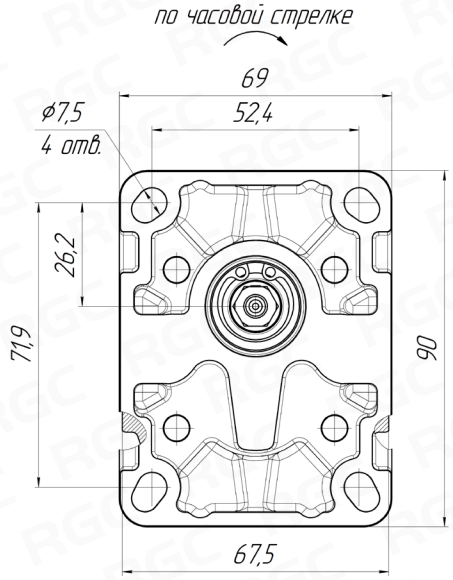

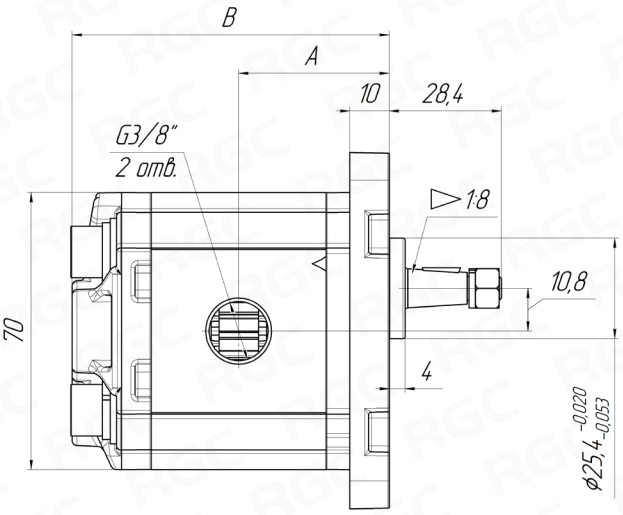

3. Тип фланца **STO**

STO - стандартный

4. Материал корпуса **A**

A - алюминий

Типоразмер	Рабочий объем [см³]	Частота вращения мин/макс. [об/мин]	Расход мин/макс. [л/мин]	Макс. давление [бар]			Размеры [мм]		Вес [кг]
				P1	P2	P3	A	B	
BG10-09	0,95	600/6000	0,5/5,7	240	260	290	35,0	74,4	0,88
BG10-13	1,26	600/6000	0,7/7,5	240	260	290	35,6	75,2	0,89
BG10-16	1,64	400/6000	0,6/9,8	240	260	290	36,4	76,7	0,90
BG10-21	2,05	400/5500	0,8/11,3	240	260	290	37,2	78,3	0,93
BG10-25	2,56	400/5500	1,0/14,1	230	250	280	38,2	80,3	0,96
BG10-31	3,15	400/4500	1,2/14,2	230	250	280	39,3	82,6	0,99
BG10-38	3,80	400/4000	1,4/15,2	220	240	260	40,6	85,1	1,03
BG10-43	4,28	400/3500	1,6/15,0	220	240	260	41,5	87,0	1,05
BG10-50	4,97	400/3000	1,9/14,9	190	210	230	42,9	90,1	1,11
BG10-62	6,21	400/2700	2,4/16,8	190	210	230	45,3	94,9	1,18
BG10-78	7,80	400/2500	3,0/19,5	170	190	210	48,4	100,7	1,25
BG10-99	9,85	400/2000	3,7/19,7	150	170	190	52,4	109,1	1,38

7. Вращение **D**

D - по часовой стрелке
S - против часовой стрелки

8. Задняя крышка **0**

0 - стандартная
1 - всасывание на крышке

9. Уплотнение **0**

0 - NBR
V- VITON

СЕРИЯ **BG10** MZD/MZS



Код заказа

BG10	38	MZD	A	F50	000	D	1	0
1	2	3	4	5	6	7	8	9

Крутящий момент **20** Нм

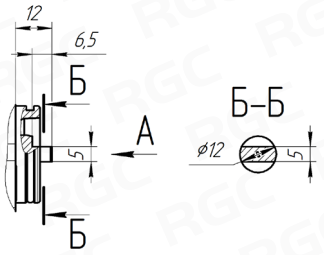

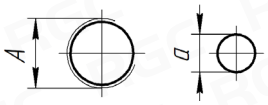

	Всасывание A	Нагнетание a
000	G 3/8"	Ø9

1. Серия **BG10**

2. Рабочий объем **38**

См. таблицу

5. Тип вала **F50**

F50 - для министанции

6. Размер портов **000**

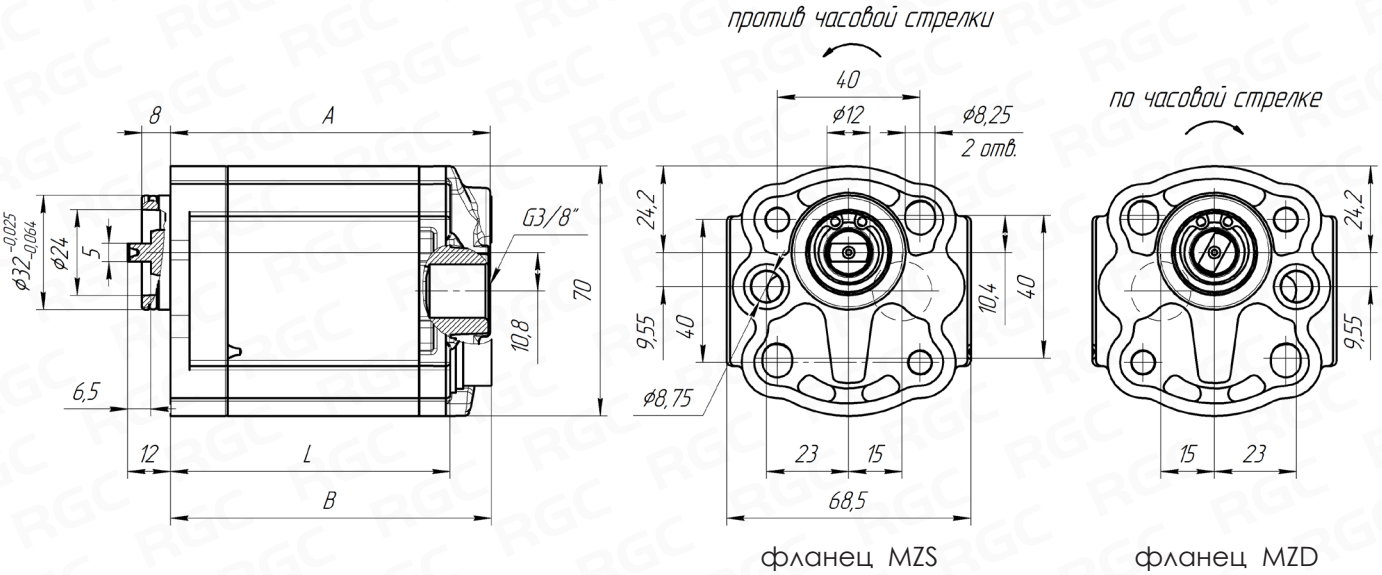

3. Тип фланца **MZD**

MZD - для правого вращения
MZS - для левого вращения

4. Материал корпуса **A**

A - алюминий

Типоразмер	Рабочий объем [см³]	Частота вращения мин/макс. [об/мин]	Расход мин/макс. [л/мин]	Макс. давление [бар]			Размеры [мм]			Вес [кг]
				P1	P2	P3	A	B	L	
BG10-09	0,95	600/6000	0,5/5,7	240	260	290	73,5	74,4	62,8	0,78
BG10-13	1,26	600/6000	0,7/7,5	240	260	290	74,7	74,0	64,0	0,81
BG10-16	1,64	400/6000	0,6/9,8	240	260	290	76,2	75,5	65,5	0,82
BG10-21	2,05	400/5500	0,8/11,3	240	260	290	77,8	77,1	67,1	0,84
BG10-25	2,56	400/5500	1,0/14,1	230	250	280	79,8	79,1	69,1	0,88
BG10-31	3,15	400/4500	1,2/14,2	230	250	280	82,1	81,4	71,4	0,90
BG10-38	3,80	400/4000	1,4/15,2	220	240	260	84,6	83,9	73,9	0,94
BG10-43	4,28	400/3500	1,6/15,0	220	240	260	86,5	85,8	75,8	0,97
BG10-50	4,97	400/3000	1,9/14,9	190	210	230	89,2	90,1	78,5	1,01
BG10-62	6,21	400/2700	2,4/16,8	190	210	230	94,0	94,9	83,3	1,10
BG10-78	7,80	400/2500	3,0/19,5	170	190	210	100,2	99,5	89,5	1,15
BG10-99	9.85	400/2000	3,7/19,7	150	170	190	108,2	109,1	97,5	1,27

7. Вращение **D**

D - по часовой стрелке
S - против часовой стрелки

8. Задняя крышка **1**

0 - стандартная
1 - всасывание на крышке (См. чертеж)

9. Уплотнение **0**

0 - NBR
V- VITON

1. ГИДРАВЛИЧЕСКИЕ НАСОСЫ И МОТОРЫ

1.2 - ШЕСТЕРЕННЫЕ НАСОСЫ 1-й ГРУППЫ

СЕРИЯ **RGP1** E0



Код заказа

RGP1	E0	D	2.1	Z1	L2	-
1	2	3	4	5	6	7

Крутящий момент **25** Нм

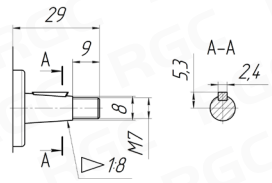



	Всасывание A	Нагнетание a
L2	G 3/8"	G 3/8"

1. Серия **RGP1**

2. Тип фланца **E0**

E0 - стандартный

5. Тип вала **Z1**

Z1 - конический

6. Размер портов **L2**

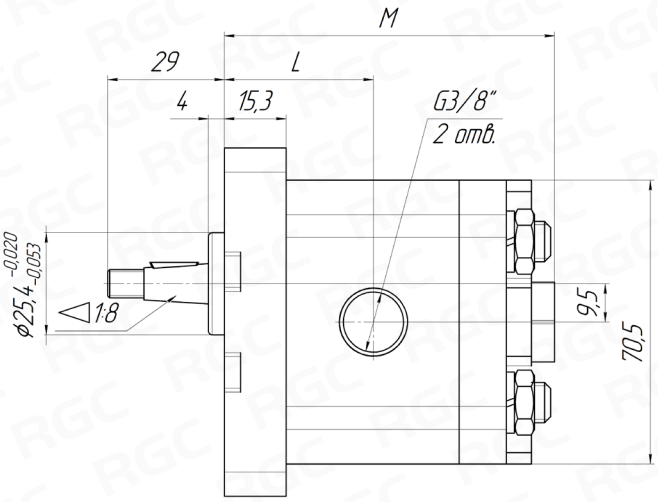

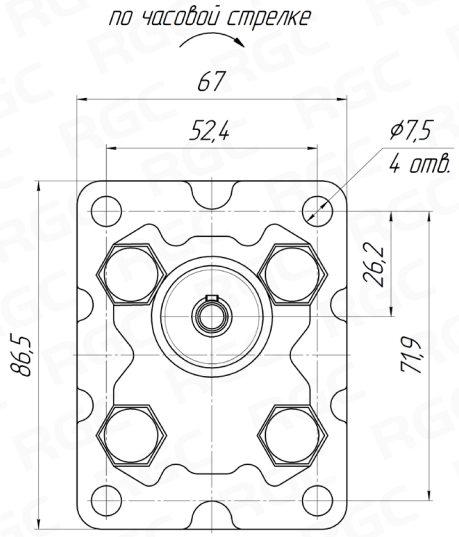

3. Вращение **D**

D - по часовой стрелке
S - против часовой стрелки

4. Рабочий объем **2.1**

См. таблицу

Типоразмер	Рабочий объем [см³]	Частота вращения мин/макс [об/мин]	Макс. давление [бар]			Размеры [мм]	
			P1	P2	P3	L	M
RGP1E0-S-0.8	0,8	1000/6000	200	220	240	32,8	73,5
RGP1E0-S-1.1	1,1	1000/6000	200	220	240	33	74
RGP1E0-S-1.3	1,3	1000/6000	200	220	240	33,5	75
RGP1E0-S-1.6	1,6	1000/6000	200	220	240	34	76
RGP1E0-S-1.8	1,8	1000/5500	200	220	240	34,5	77
RGP1E0-S-2.1	2,1	1000/5000	200	220	240	35	78
RGP1E0-S-2.7	2,7	800/5000	200	220	240	36	80
RGP1E0-S-3.2	3,2	800/4000	200	220	240	37	82
RGP1E0-S-3.7	3,7	800/4000	200	220	240	38	84
RGP1E0-S-4.2	4,2	800/3500	200	220	240	39	86
RGP1E0-S-4.8	4,8	600/3000	180	200	220	40	88
RGP1E0-S-5.8	5,8	600/2700	170	190	210	42	92
RGP1E0-S-7.0	7,0	600/2500	160	180	200	44	96
RGP1E0-S-8.0	8,0	600/2100	150	170	190	46	100

7. Расположение портов **-**

"**-**" - на корпусе

СЕРИЯ RGP1 Q3



Код заказа

RGP1	Q3	S	5.8	B1	G3	BF
1	2	3	4	5	6	7

Крутящий момент **18** Нм

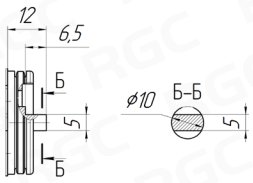



	Всасывание A	Нагнетание a
G3	G 3/8"	Ø9

1. Серия **RGP1**

2. Тип фланца **Q3**

Q3 - с отверстием подачи

5. Тип вала **B1**

B1 - для министанции

6. Размер портов **G3**

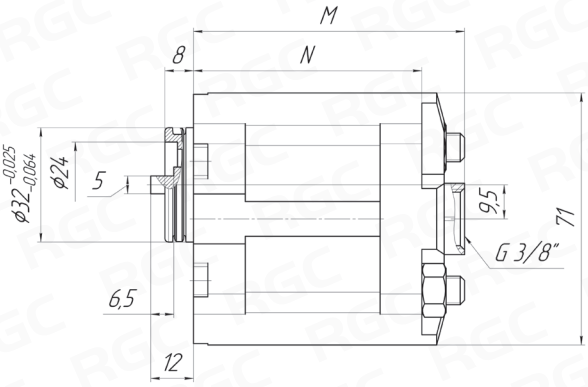

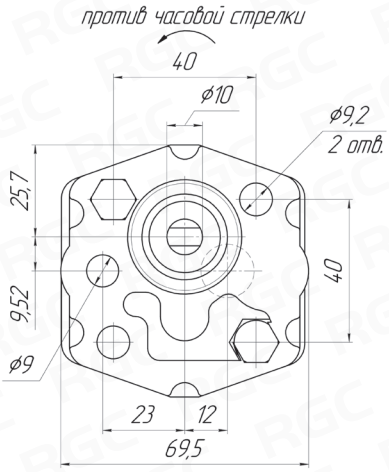

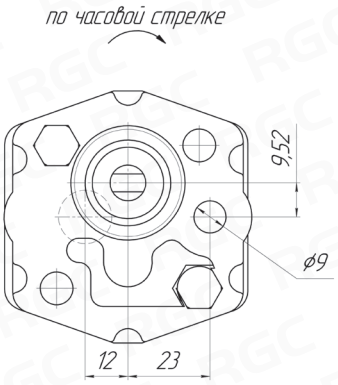

3. Вращение **S**

D - по часовой стрелке
S - против часовой стрелки

4. Рабочий объем **5.8**

См. таблицу

Типоразмер	Рабочий объем [см³]	Частота вращения мин/макс.[об/мин]	Макс. давление [бар]			Размеры [мм]	
			P1	P2	P3	N	M
RGP1Q3-S-0.8	0,8	1000/6000	200	220	240	62,5	75
RGP1Q3-S-1.1	1,1	1000/6000	200	220	240	63	75,5
RGP1Q3-S-1.3	1,3	1000/6000	200	220	240	64	76,5
RGP1Q3-S-1.6	1,6	1000/6000	200	220	240	65	77,5
RGP1Q3-S-1.8	1,8	1000/5500	200	220	240	65	77,5
RGP1Q3-S-2.1	2,1	1000/5000	200	220	240	67	79,5
RGP1Q3-S-2.7	2,7	800/5000	200	220	240	70	81,5
RGP1Q3-S-3.2	3,2	800/4000	200	220	240	72	83,5
RGP1Q3-S-3.7	3,7	800/4000	200	220	240	74	85,5
RGP1Q3-S-4.2	4,2	800/3500	200	220	240	76	87,5
RGP1Q3-S-4.8	4,8	600/3000	180	200	220	78	89,5
RGP1Q3-S-5.8	5,8	600/2700	170	190	210	82	92
RGP1Q3-S-7.0	7,0	600/2500	160	180	200	84	96
RGP1Q3-S-8.0	8,0	600/2100	150	170	190	88	100

7. Расположение портов **BF**

BF - всасывание сзади и нагнетание спереди

1. ГИДРАВЛИЧЕСКИЕ НАСОСЫ И МОТОРЫ

1.2 - ШЕСТЕРЕННЫЕ НАСОСЫ 2-й ГРУППЫ

СЕРИЯ **BG20** STO



Код заказа

BG20	23	STO	A	T80	GG4	D	0	0
1	2	3	4	5	6	7	8	9

Крутящий момент **135** Нм

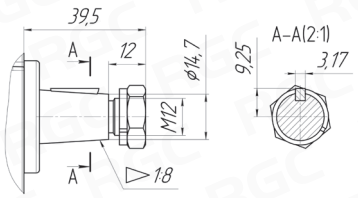

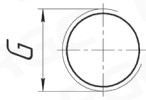

	Всасывание	Нагнетание
GG4	G 1/2"	G 1/2"
GG5	G 3/4"	G 1/2"

1. Серия **BG20**

2. Рабочий объем **23**

См. таблицу

5. Тип вала **T80**

T80 - конический

6. Размер портов **GG4**

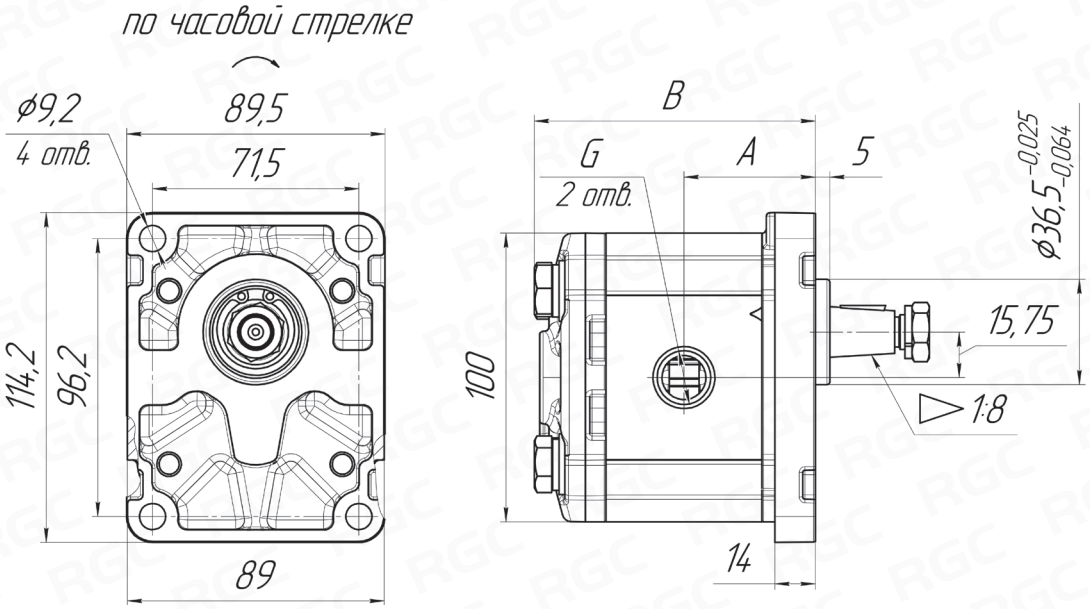

3. Тип фланца **STO**

STO - стандартный

4. Материал корпуса **A**

A - алюминий

Типоразмер	Рабочий объем [см³]	Частота вращения мин/макс.[об/мин]	Расход мин/макс. [л/мин]	Макс. давление [бар]			Размеры [мм]		Вес [кг]
				P1	P2	P3	A	B	
BG20-04	4,2	600/4000	2,1/16,8	250	270	290	43,9	92,6	2,18
BG20-06	6,2	600/4000	3,1/24,8	250	270	290	48,5	95,9	2,26
BG20-08	8,3	400/3500	4,2/38,9	250	270	290	47,3	99,4	2,35
BG20-11	11,1	400/3500	5,6/49,6	250	270	290	49,6	104,1	2,48
BG20-14	14,2	400/3500	7,1/49,6	250	270	290	52,2	109,2	2,62
BG20-17	16,7	400/3500	8,4/58,5	230	240	250	54,3	113,4	2,73
BG20-20	19,6	400/3300	9,8/64,7	210	220	230	56,7	118,2	2.87
BG20-23	22,7	400/2800	11,4/63,6	190	200	210	59,3	123,4	3,01
BG20-26	26,1	400/2500	13,0/65,2	170	180	190	62,1	129,0	3,16

7. Вращение **D**

D - по часовой стрелке
S - против часовой стрелки

8. Задняя крышка **0**

0 - стандартная
1 - всасывание на крышке

9. Уплотнение **0**

0 - NBR
V- VITON

1. ГИДРАВЛИЧЕСКИЕ НАСОСЫ И МОТОРЫ

1.2 - ШЕСТЕРЕННЫЕ НАСОСЫ 2-й ГРУППЫ

СЕРИЯ **BG20** S20/S21



Код заказа

BG20	11	S21	A	S90	GG5	D	0	0
1	2	3	4	5	6	7	8	9

Крутящий момент **85** Нм

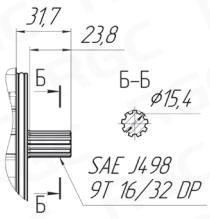



	Всасывание	Нагнетание
GG4	G 1/2"	G 1/2"
GG5	G 3/4"	G 1/2"

1. Серия **BG20**

2. Рабочий объем **11**

См. таблицу

5. Тип вала **S90**

S90 - шлицевой SAE (9 зубьев)

6. Размер портов **GG5**

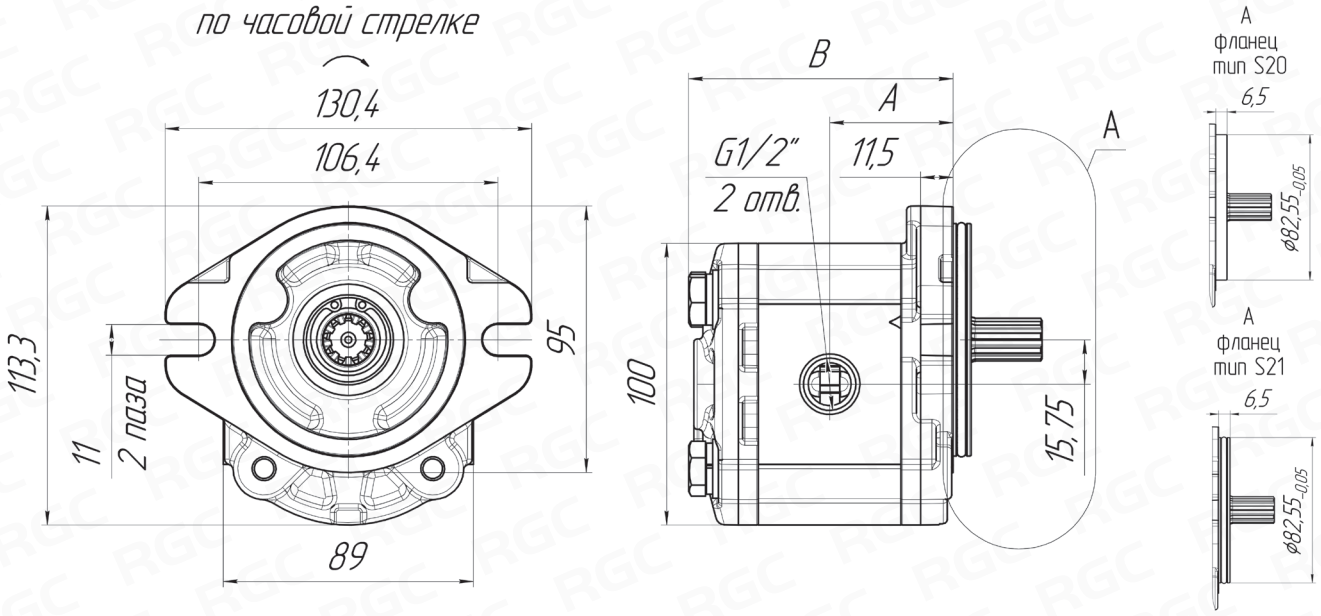

3. Тип фланца **S21**

S20 - без уплотнения
S21 - с уплотнением

4. Материал корпуса **A**

A - алюминий

Типоразмер	Рабочий объем [см³]	Частота вращения мин/макс.[об/мин]	Расход мин/макс. [л/мин]	Макс. давление [бар]			Размеры [мм]		Вес [кг]
				P1	P2	P3	A	B	
BG20-04	4,2	600/4000	2,1/16,8	250	270	290	43,9	92,6	2,18
BG20-06	6,2	600/4000	3,1/24,8	250	270	290	48,5	95,9	2,26
BG20-08	8,3	400/3500	4,2/38,9	250	270	290	47,3	99,4	2,36
BG20-11	11,1	400/3500	5,6/49,6	250	270	290	49,6	104,1	2,48
BG20-14	14,2	400/3500	7,1/49,6	250	270	290	52,2	109,2	2,62
BG20-17	16,7	400/3500	8,4/58,5	230	240	250	54,3	113,4	2,73
BG20-20	19,6	400/3300	9,8/64,7	210	220	230	56,7	118,2	2.87
BG20-23	22,7	400/2800	11,4/63,6	190	200	210	59,3	123,4	3,01
BG20-26	26,1	400/2500	13,0/65,2	170	180	190	62,1	129,0	3,16

7. Вращение **D**

D - по часовой стрелке
S - против часовой стрелки

8. Задняя крышка **0**

0 - стандартная
1 - всасывание на крышке

9. Уплотнение **0**

0 - NBR
V- VITON

1. ГИДРАВЛИЧЕСКИЕ НАСОСЫ И МОТОРЫ

1.2 - ШЕСТЕРЕННЫЕ НАСОСЫ 2-й ГРУППЫ

СЕРИЯ **RGAP2** E2



Код заказа

RGAP2	E2	D	20	Z5	L5	-
1	2	3	4	5	6	7

Крутящий момент **120** Нм

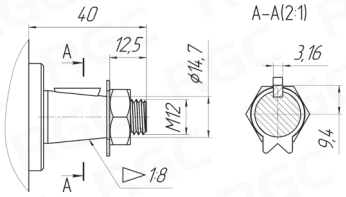



	Всасывание A	Нагнетание a
L4	G 1/2"	G 1/2"
L5	G 3/4"	G 1/2"

1. Серия **RGAP2**

2. Тип фланца **E2**

E2 - стандартный

5. Тип вала **Z5**

Z5- конический

6. Размер портов **L5**

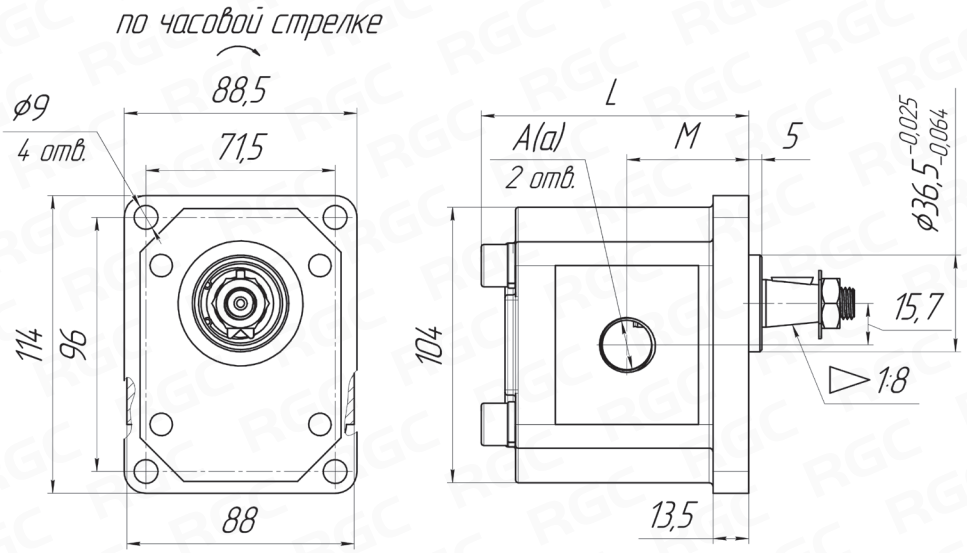

3. Вращение **D**

D - по часовой стрелке

S - против часовой стрелки

4. Рабочий объем **20**

См. таблицу

Типоразмер	Рабочий объем [см³]	Частота вращения мин/макс.[об/мин]	Макс. давление [бар]			Размеры [мм]		Всасывание	Нагнетание
			P1	P2	P3	M	L	A	a
RGAP2E2-D-4	4	600/4000	200	210	225	44,4	92,7	G 1/2"	G 1/2"
RGAP2E2-D-6	6	600/4000	200	210	225	46	96	G 1/2"	G 1/2"
RGAP2E2-D-8	8	600/3500	200	210	225	47,7	99,3	G 3/4"	G 1/2"
RGAP2E2-D-10	10	600/3000	200	210	225	49,3	102,6	G 3/4"	G 1/2"
RGAP2E2-D-12	12	600/3000	200	210	225	51	105,9	G 3/4"	G 1/2"
RGAP2E2-D-14	14	600/3000	200	210	225	52,7	109,3	G 3/4"	G 1/2"
RGAP2E2-D-16	16	600/3000	200	210	225	54,4	112,7	G 3/4"	G 1/2"
RGAP2E2-D-18	18	600/3000	180	190	210	56	116	G 3/4"	G 1/2"
RGAP2E2-D-20	20	600/3000	180	190	210	57,7	119,3	G 3/4"	G 1/2"
RGAP2E2-D-22	22	600/3000	180	190	210	59,3	122,6	G 3/4"	G 1/2"
RGAP2E2-D-25	25	600/3000	170	190	200	61,8	127,6	G 3/4"	G 1/2"
RGAP2E2-D-28	28	600/2500	160	170	180	64,3	132,6	G 3/4"	G 1/2"
RGAP2E2-D-30	30	600/2000	150	160	170	66	135,9	G 3/4"	G 1/2"

7. Расположение портов **-**

"-" - на корпусе

1. ГИДРАВЛИЧЕСКИЕ НАСОСЫ И МОТОРЫ

1.2 - ШЕСТЕРЕННЫЕ НАСОСЫ 2-й ГРУППЫ

СЕРИЯ **RGAP2** A2



Код заказа

RGAP2	A2	D	25	J5	L4	-
1	2	3	4	5	6	7

Крутящий момент **75** Нм

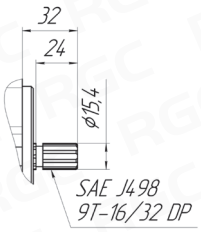

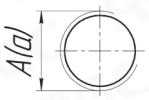

	Всасывание A	Нагнетание a
L4	G 1/2"	G 1/2"
L5	G 3/4"	G 1/2"

1. Серия **RGAP2**

2. Тип фланца **A2**

A2 - без уплотнения SAE A

5. Тип вала **J5**

J5 - шлицевой SAE (9 зубьев)

6. Размер портов **L4**

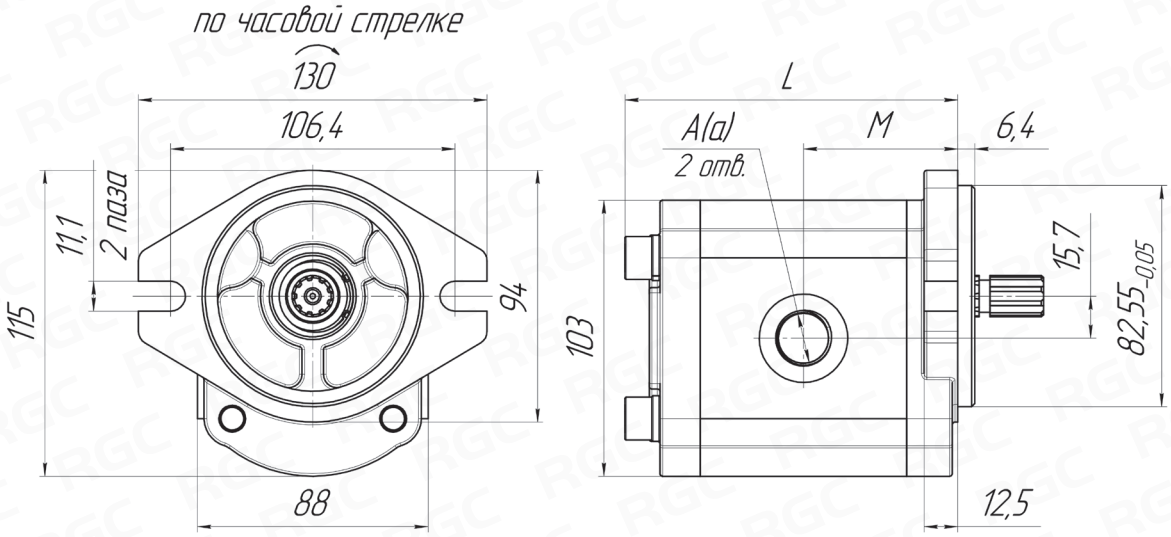

3. Вращение **D**

D - по часовой стрелке
S - против часовой стрелки

4. Рабочий объем **25**

См. таблицу

Типоразмер	Рабочий объем [см³]	Частота вращения мин/макс.[об/мин]	Макс. давление [бар]			Размеры [мм]		Всасывание	Нагнетание
			P1	P2	P3	M	L	A	a
RGAP2A2-D-4	4	600/4000	200	210	225	44,4	92,7	G 1/2"	G 1/2"
RGAP2A2-D-6	6	600/4000	200	210	225	46	96	G 1/2"	G 1/2"
RGAP2A2-D-8	8	600/3500	200	210	225	47,7	99,3	G 3/4"	G 1/2"
RGAP2A2-D-10	10	600/3000	200	210	225	49,3	102,6	G 3/4"	G 1/2"
RGAP2A2-D-12	12	600/3000	200	210	225	51	105,9	G 3/4"	G 1/2"
RGAP2A2-D-14	14	600/3000	200	210	225	52,7	109,3	G 3/4"	G 1/2"
RGAP2A2-D-16	16	600/3000	200	210	225	54,4	112,7	G 3/4"	G 1/2"
RGAP2A2-D-18	18	600/3000	180	190	210	56	116	G 3/4"	G 1/2"
RGAP2A2-D-20	20	600/3000	180	190	210	57,7	119,3	G 3/4"	G 1/2"
RGAP2A2-D-22	22	600/3000	180	190	210	59,3	122,6	G 3/4"	G 1/2"
RGAP2A2-D-25	25	600/3000	170	190	200	61,8	127,6	G 3/4"	G 1/2"
RGAP2A2-D-28	28	600/2500	160	170	180	64,3	132,6	G 3/4"	G 1/2"
RGAP2A2-D-30	30	600/2000	150	160	170	66	135,9	G 3/4"	G 1/2"

7. Расположение портов **-**

"**-**" - на корпусе

1. ГИДРАВЛИЧЕСКИЕ НАСОСЫ И МОТОРЫ

1.2 - ШЕСТЕРЕННЫЕ НАСОСЫ 3-й ГРУППЫ

СЕРИЯ **BG30** STO



Код заказа

BG30	19	STO	A	T80	GG5	D	0	0
1	2	3	4	5	6	7	8	9

Крутящий момент **280** Нм

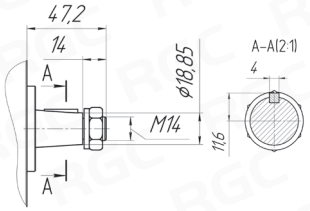



	Всасывание	Нагнетание
GG5	G 1"	G 3/4"

1. Серия **BG30**

2. Рабочий объем **19**

См. таблицу

5. Тип вала **T80**

T80 - конический

6. Размер портов **GG5**

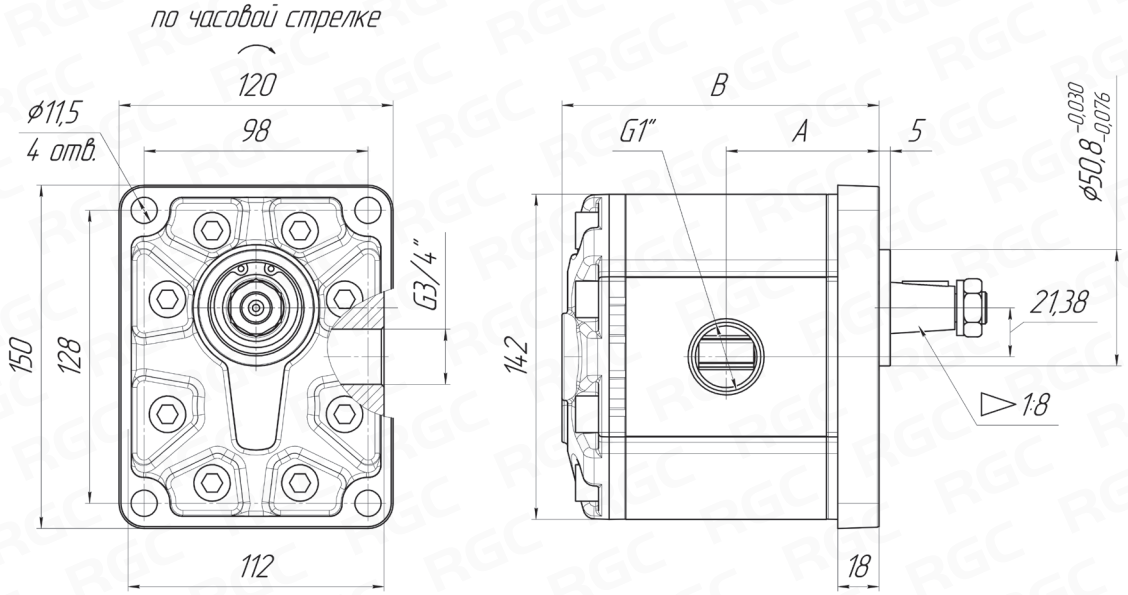

3. Тип фланца **STO**

STO - стандартный

4. Материал корпуса **A**

A - алюминий

Типоразмер	Рабочий объем [см³]	Частота вращения мин/макс. [об/мин]	Расход мин/макс. [л/мин]	Макс. давление [бар]			Размеры [мм]		Вес [кг]
				P1	P2	P3	A	B	
BG30-19	19,05	700/3500	13,3/66,7	250	270	300	62,9	130,9	4,98
BG30-22	22,2	700/3500	15,6/77,8	240	260	290	64,3	133,6	5,10
BG30-28	28,3	700/3300	19,8/93,5	220	240	260	66,9	138,8	5,34
BG30-33	33,2	700/3300	23,2/109,4	220	230	260	68,9	142,9	5,52
BG30-37	37,2	700/3300	26,0/122,6	210	230	250	70,6	146,3	5,68
BG30-44	43,98	700/3300	30,8/131,9	200	220	240	73,6	152,1	5,93
BG30-52	51,9	700/3000	36,3/155,6	200	210	230	76,9	158,8	6,24
BG30-61	61,4	700/2500	43,0/153,5	180	190	200	81,0	166,9	6,60

7. Вращение **D**

D - по часовой стрелке
S - против часовой стрелки

8. Задняя крышка **0**

0 - стандартная
1 - всасывание на крышке

9. Уплотнение **0**

0 - NBR
V- VITON

СЕРИЯ **BG30** S20/S21



Код заказа

BG30	22	S20	A	S30	GG5	D	0	0
1	2	3	4	5	6	7	8	9

Крутящий момент **300** Нм

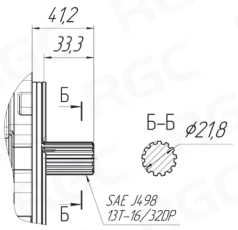



	Всасывание	Нагнетание
GG5	G 1"	G 3/4"

1. Серия **BG30**

2. Рабочий объем **22**

См. таблицу

5. Тип вала **S30**

S30 - шлицевой SAE (13 зубьев)

6. Размер портов **GG5**

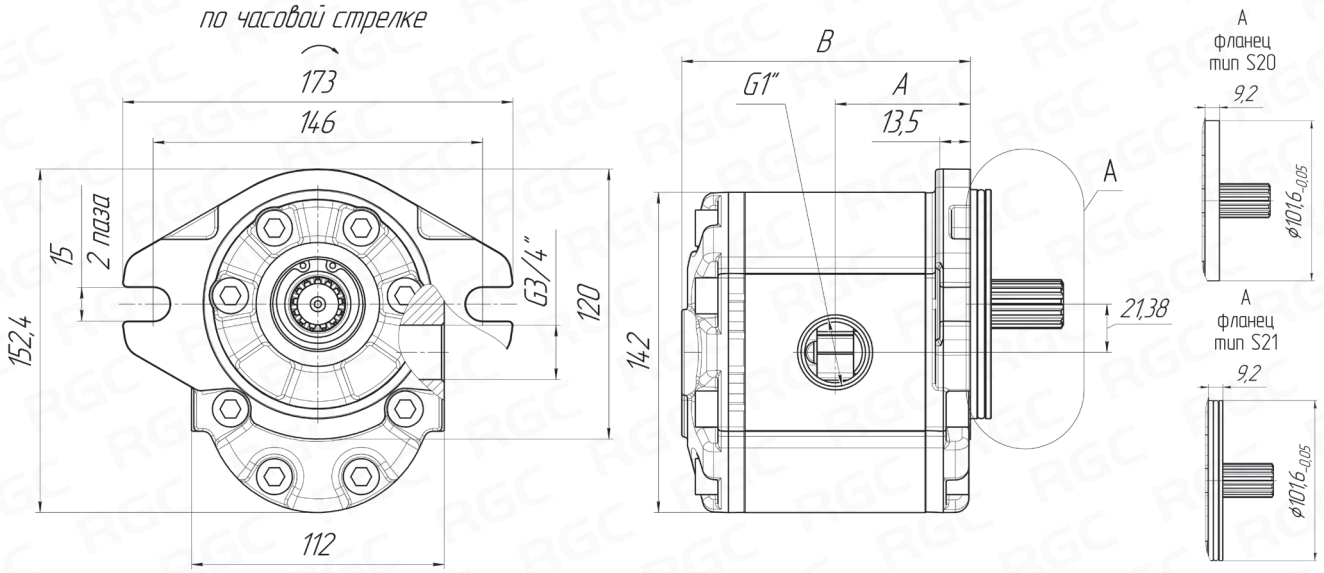

3. Тип фланца **S20**

S20 - без уплотнения
S21 - с уплотнением

4. Материал корпуса **A**

A - алюминий

Типоразмер	Рабочий объем [см³]	Частота вращения мин/макс. [об/мин]	Расход мин/макс. [л/мин]	Макс. давление [бар]			Размеры [мм]		Вес [кг]
				P1	P2	P3	A	B	
BG30-19	19,05	700/3500	13,3/66,7	250	270	300	60,2	128	4,98
BG30-22	22,2	700/3500	15,6/77,8	240	260	290	61,5	130,8	5,10
BG30-28	28,3	700/3500	19,8/93,5	220	240	260	64,1	136	5,34
BG30-33	33,2	700/3300	23,2/109,4	220	230	260	66,2	140,1	5,52
BG30-37	37,2	700/3300	26,0/122,6	210	230	250	67,9	143,5	5,68
BG30-44	43,98	700/3300	30,8/131,9	200	220	240	70,8	149,3	5,93
BG30-52	51,9	700/3000	36,3/155,6	200	210	230	74,1	156	6,24
BG30-61	61,4	700/2500	43,0/153,5	180	190	200	78,2	164,1	6,60

7. Вращение **D**

D - по часовой стрелке
S - против часовой стрелки

8. Задняя крышка **0**

0 - стандартная
1 - всасывание на крышке

9. Уплотнение **0**

0 - NBR
V- VITON

1. ГИДРАВЛИЧЕСКИЕ НАСОСЫ И МОТОРЫ

1.2 - ШЕСТЕРЕННЫЕ НАСОСЫ 3-й ГРУППЫ

СЕРИЯ **RGGP3** E8



Код заказа

RGGP3	E8	D	46	Z9	L8	-
1	2	3	4	5	6	7

Крутящий момент **250** Нм

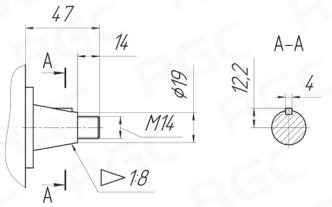

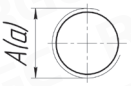

	Всасывание A	Нагнетание a
L6	G 3/4"	G 3/4"
L8	G 1"	G 3/4"
L10	G 1 1/4"	G 1"
L12	G 1 1/2"	G 1 1/4"

1. Серия **RGGP3**

2. Тип фланца **E8**

E8 - стандартный

5. Тип вала **Z9**

Z9- конический

6. Размер портов **L8**

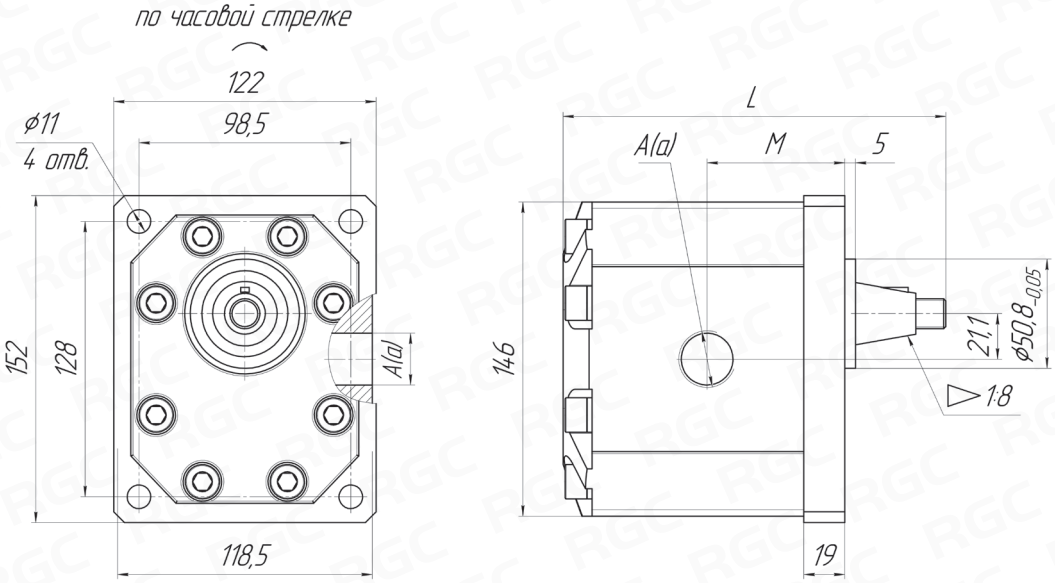

3. Вращение **D**

D - по часовой стрелке

S - против часовой стрелки

4. Рабочий объем **46**

См. таблицу

Типоразмер	Рабочий объем [см³]	Частота вращения мин/макс.[об/мин]	Макс. давление [бар]			Размеры [мм]		Всасывание	Нагнетание
			P1	P2	P3	M	L	A	a
RGGP3E8-D-20	20	700/3000	180	190	200	63	128	G 3/4"	G 3/4"
RGGP3E8-D-22	22	700/3000	180	190	200	64	130	G 3/4"	G 3/4"
RGGP3E8-D-26	26	700/3000	180	190	200	65	133	G 1"	G 3/4"
RGGP3E8-D-33	33	700/3000	180	190	200	68	139	G 1"	G 3/4"
RGGP3E8-D-39	39	700/2500	180	190	200	72	146	G 1"	G 3/4"
RGGP3E8-D-46	46	700/3000	180	190	200	75	152	G 1 1/4"	G 1"
RGGP3E8-D-50	50	700/3000	180	190	200	77	156	G 1 1/4"	G 1"
RGGP3E8-D-52	52	700/2900	180	190	200	78	158	G 1 1/4"	G 1"
RGGP3E8-D-55	55	700/2700	180	190	200	79	160	G 1 1/4"	G 1"
RGGP3E8-D-63	63	700/2500	180	190	200	83	168	G 1 1/4"	G 1"
RGGP3E8-D-71	71	700/2200	160	170	180	86	175	G 1 1/2"	G 1 1/4"

7. Расположение портов **-**

"-" - на корпусе

СЕРИЯ **RGGP3** A8



Код заказа

RGGP3	A8	D	26	J17	L10	-
1	2	3	4	5	6	7

Крутящий момент **270** Нм

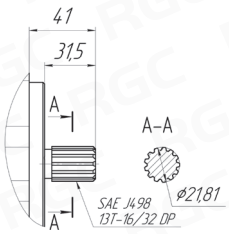



	Всасывание A	Нагнетание a
L6	G 3/4"	G 3/4"
L8	G 1"	G 3/4"
L10	G 1 1/4"	G 1"
L12	G 1 1/2"	G 1 1/4"

1. Серия **RGGP3**

2. Тип фланца **A8**

A8 - без уплотнения SAE B

5. Тип вала **J17**

J17 - шлицевой SAE (13 зубьев)

6. Размер портов **L10**

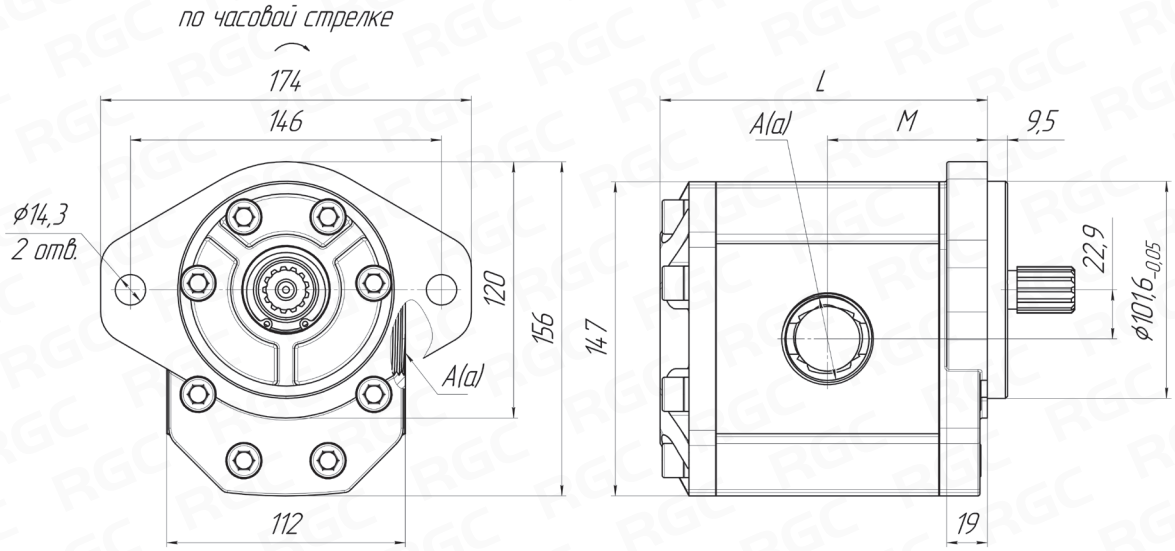

3. Вращение **D**

D - по часовой стрелке
S - против часовой стрелки

4. Рабочий объем **26**

См. таблицу

Типоразмер	Рабочий объем [см³]	Частота вращения мин/макс.[об/мин]	Макс. давление [бар]			Размеры [мм]		Всасывание	Нагнетание
			P1	P2	P3	M	L	A	a
RGGP3A8-D-20	20	700/3000	180	190	200	63	128	G 3/4"	G 3/4"
RGGP3A8-D-22	22	700/3000	180	190	200	64	130	G 3/4"	G 3/4"
RGGP3A8-D-26	26	700/3000	180	190	200	65	133	G 1"	G 3/4"
RGGP3A8-D-33	33	700/3000	180	190	200	68	139	G 1"	G 3/4"
RGGP3A8-D-39	39	700/2500	180	190	200	72	146	G 1"	G 3/4"
RGGP3A8-D-46	46	700/3000	180	190	200	75	152	G 1 1/4"	G 1"
RGGP3A8-D-50	50	700/3000	180	190	200	77	156	G 1 1/4"	G 1"
RGGP3A8-D-52	52	700/2900	180	190	200	78	158	G 1 1/4"	G 1"
RGGP3A8-D-55	55	700/2700	180	190	200	79	160	G 1 1/4"	G 1"
RGGP3A8-D-63	63	700/2500	180	190	200	83	168	G 1 1/4"	G 1"
RGGP3A8-D-71	71	700/2200	160	170	180	86	175	G 1 1/2"	G 1 1/4"

7. Расположение портов **-**

"**-**" - на корпусе

1. ГИДРАВЛИЧЕСКИЕ НАСОСЫ И МОТОРЫ

1.3 - ШЕСТЕРЕННЫЕ СДВОЕННЫЕ НАСОСЫ

Насосы серии **BG** идеально подходят для тандемирования.
Возможны любые комбинации объемов и сборка сдвоенных или строенных насосных агрегатов.
Для соединения секций используются специальные монтажные комплекты.

ПРИМЕР **BG20+BG20**
МОНТАЖНОГО СОЕДИНЕНИЯ **C**

C



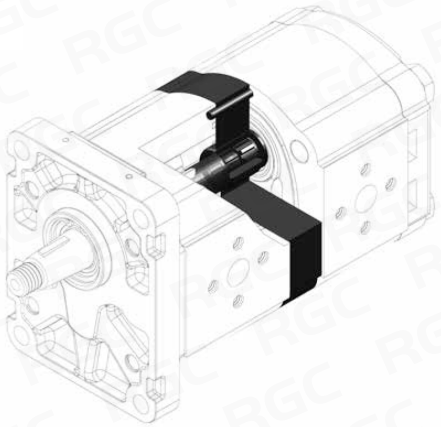

МОНТАЖНЫЙ КОМПЛЕКТ **C**

ПРИМЕР **BG20+BG20**
МОНТАЖНОГО СОЕДИНЕНИЯ **L**

L

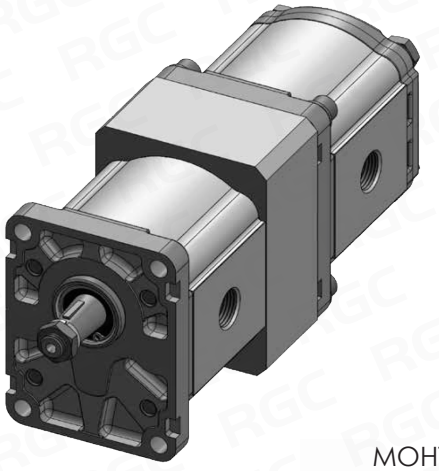

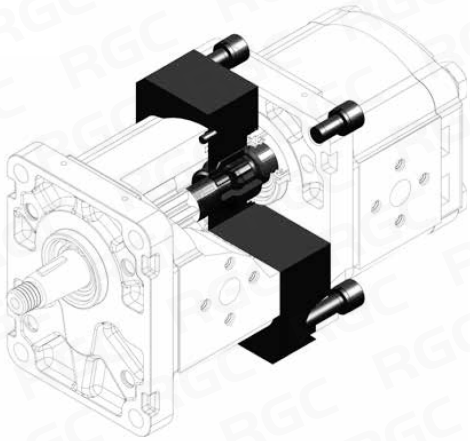

МОНТАЖНЫЙ КОМПЛЕКТ **L**

МОНТАЖНЫЕ КОМПЛЕКТЫ **BG20+BG20, BG30+BG20, BG30+BG30** В НАЛИЧИИ НА СКЛАДЕ.

ГРУППА 2+1= **BG20+BG10** (только под заказ)
ГРУППА 2+2= **BG20+BG20**
ГРУППА 3+2= **BG30+BG20**
ГРУППА 3+3= **BG30+BG30**

Чертежи для серии **BG** предоставляются в электронном виде по запросу.
Для заказа многосекционного насоса свяжитесь с нашими специалистами.

1. ГИДРАВЛИЧЕСКИЕ НАСОСЫ И МОТОРЫ

1.3 - ШЕСТЕРЕННЫЕ СДВОЕННЫЕ НАСОСЫ

Насосы серии **RG** идеально подходят для тандемирования.
Возможны любые комбинации объемов и сборка сдвоенных или строенных насосных агрегатов.
Для соединения секций используются специальные монтажные комплекты.

ПРИМЕР **RGAP2/2E**



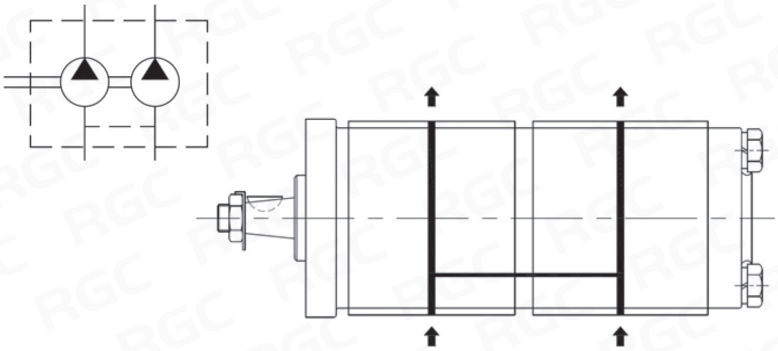

ПРИМЕР **RGGP3/2A**

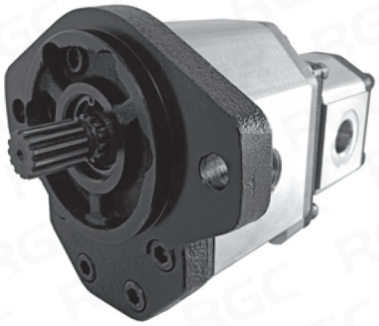

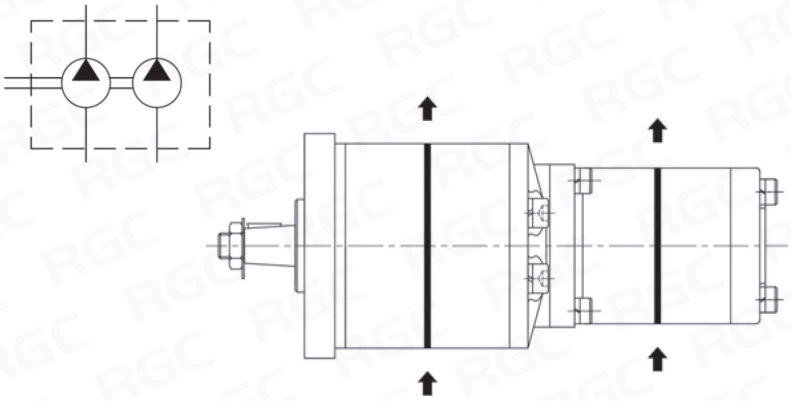

ПРИМЕР **RGGP3/3E**

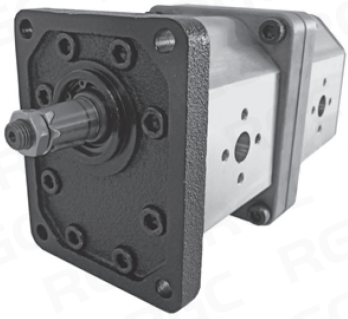

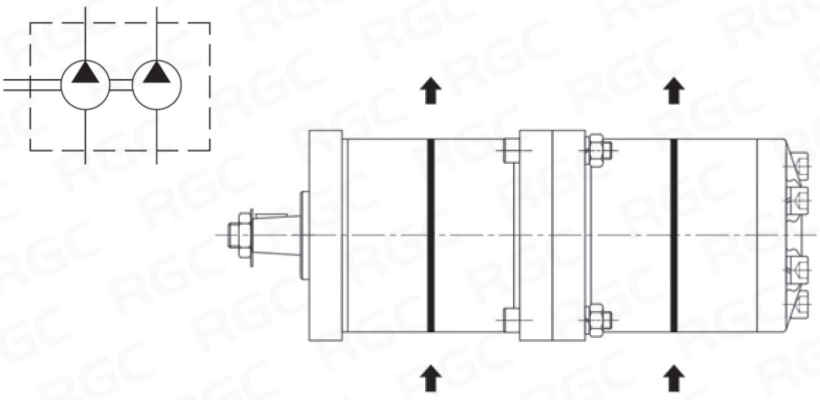

МОНТАЖНЫЕ КОМПЛЕКТЫ **RGAP2/2, RGGP3/2, RGGP3/3** В НАЛИЧИИ НА СКЛАДЕ.

ГРУППА 2+2= **RGAP2/2**
ГРУППА 3+2= **RGGP3/2**
ГРУППА 3+3= **RGGP3/3**

Чертежи для серии **RG** предоставляются в электронном виде по запросу.
Для заказа многосекционного насоса свяжитесь с нашими специалистами.

1. ГИДРАВЛИЧЕСКИЕ НАСОСЫ И МОТОРЫ

1.4 - ПЛАСТИНЧАТЫЕ ОДНОСЕКЦИОННЫЕ НАСОСЫ

СЕРИЯ **KT6GC**



Код заказа

KT6GC	_	B22	_	6	R	00	_	A	1	_	01	*
1		2		3	4	5		6	7		8	9

1. Серия **KT6GC**

2. Рабочий объём **B22**

См. таблицу

3. Тип вала **6**

6 - шлицевой B8x32x36 DIN5462

4. Направление вращения **R**

R - правое
L - левое

5. Разворот портов **00**

S- всасывающий ; **P**- напорный
См. схему

6. Код исполнения корпуса **A**

A - адаптация для KOM
фланец ISO 7653-D (□ 80мм; 4 отв.)

7. Уплотнение **1**

1 - маслостойкая резина

8. Резьбы портов **01**

01 - фланец 1" SAE 4 болта UNC

9. Модификация *

Основные технические характеристики при вязкости 24 сСт

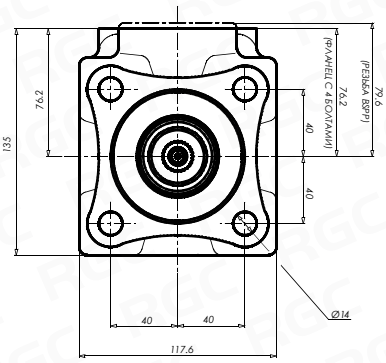

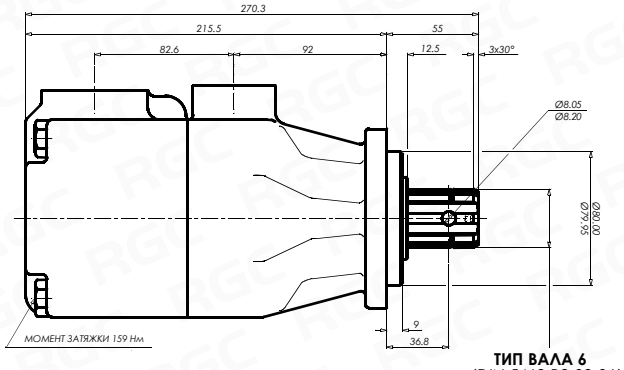

ТИП ВАЛА 6
(DIN 5462 B8-32-36)

СХЕМА

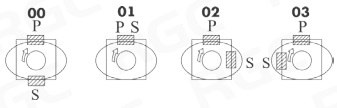

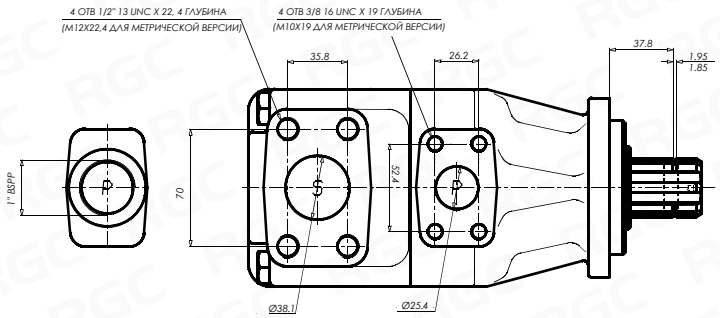

Секция	Типоразмер	Рабочий объем [см³]	Макс. давление [бар]	Частота вращения мин/макс [об/мин]	Вес [кг]
P	KT6GC-B03	10,8	275	400/2800	18,0
	KT6GC-B05	17,2	275	400/2800	18,0
	KT6GC-B06	21,3	275	400/2800	18,0
	KT6GC-B08	26,4	275	400/2800	18,0
	KT6GC-B10	34,1	275	400/2800	18,0
	KT6GC-B12	37,1	275	400/2800	18,0
	KT6GC-B14	46,0	275	400/2800	18,0
	KT6GC-B17	58,3	275	400/2800	18,0
	KT6GC-B20	63,8	275	400/2800	18,0
	KT6GC-B22	70,3	275	400/2800	18,0
	KT6GC-B25	79,3	275	400/2500	18,0
	KT6GC-B28	88,8	210	400/2500	18,0
	KT6GC-B31	100,0	210	400/2500	18,0

1. ГИДРАВЛИЧЕСКИЕ НАСОСЫ И МОТОРЫ

1.5 - ПЛАСТИНЧАТЫЕ ДВУХСЕКЦИОННЫЕ НАСОСЫ

СЕРИЯ KT6GCC



Код заказа

KT6GCC	–	B22-B08	–	6	R	00	–	A	1	–	01	*
1		2		3	4	5		6	7		8	9

1. Серия **KT6GCC**

2. Рабочий объём **B22-B08**

См. таблицу

3. Тип вала **6**

6 - шлицевой B8x32x36 DIN5462

4. Направление вращения **R**

R - правое
L - левое

5. Разворот портов **00**

S- всасывающий; **P1- P2** напорные
См. схему

6. Код исполнения корпуса **A**

A - адаптация для КОМ
фланец ISO 7653-D (□ 80мм; 4 отв.)

7. Уплотнение **1**

1 - маслостойкая резина

8. Резьбы портов **01**

Код	фланец SAE 4 болта		
UNC	**P1**	**P2**	**S**
00	G 1"	G 1"	G 3"
01	G 1"	G 3/4"	G 3"

9. Модификация *

Основные технические характеристики при вязкости 24 сСт

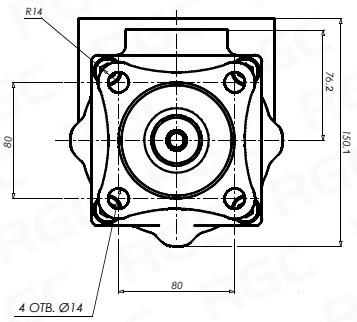

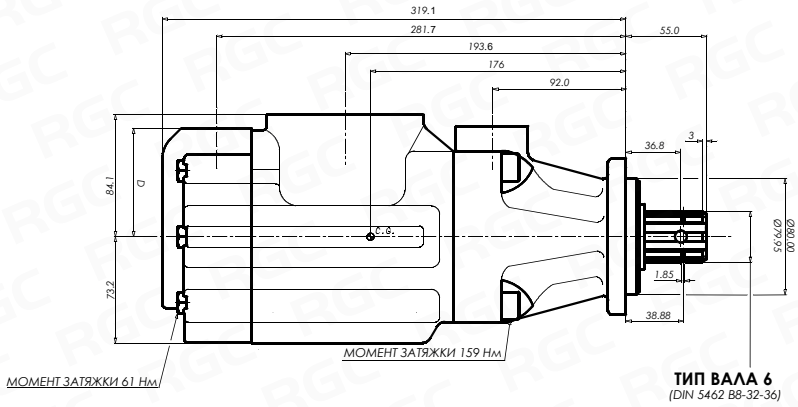

СХЕМА

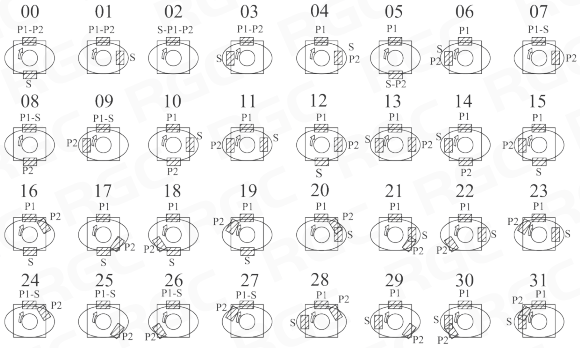

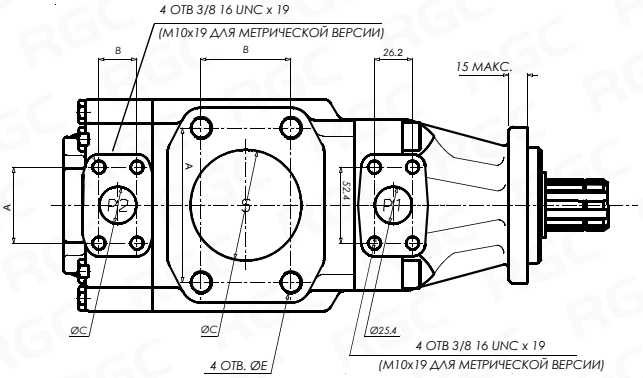

Секция	Типоразмер	Рабочий объем [см³]	Макс. давление [бар]	Частота вращения мин/макс [об/мин]	Вес [кг]
P1-P2	KT6GCC-B05	17,2	275	600/2800	34,0
	KT6GCC-B06	21,3	275	600/2800	34,0
	KT6GCC-B08	26,4	275	600/2800	34,0
	KT6GCC-B10	34,1	275	600/2800	34,0
	KT6GCC-B12	37,1	275	600/2800	34,0
	KT6GCC-B14	46,0	275	600/2800	34,0
	KT6GCC-B17	58,3	275	600/2800	34,0
	KT6GCC-B20	63,8	275	600/2800	34,0
	KT6GCC-B22	70,3	275	600/2800	34,0
	KT6GCC-B25	79,3	275	600/2500	34,0
	KT6GCC-B28	88,8	210	600/2500	34,0
	KT6GCC-B31	100,0	210	600/2500	34,0

1. ГИДРАВЛИЧЕСКИЕ НАСОСЫ И МОТОРЫ

1.5 - ПЛАСТИНЧАТЫЕ ДВУХСЕКЦИОННЫЕ НАСОСЫ

СЕРИЯ **KT6DC**

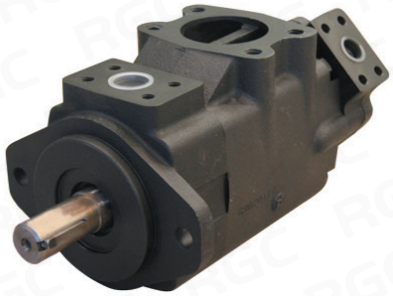

Код заказа

KT6DC	–	W	–	038-022	–	1	R	00	–	B	1	–	00	*
1		2		3		4	5	6		7	8		9	10

1. Серия **KT6DC**

2. Тяжелое исполнение **W**

3. Рабочий объём **038-022**

См. таблицу

4. Тип вала **1**

1 - Шпоночный SAE C
2 - Шпоночный
3 - Шлицевой SAE C T14 12x12 J498B
4 - Шлицевой T14 12x12 J498B
Только для KT6DCW
5 - Шпоночный

5. Направление вращения **R**

R - правое
L - левое

6. Разворот портов **00**

7. Код исполнения корпуса **B**

8. Уплотнение **1**

1 - S1 для минерального масла
2 - S4 для негорючих жидкостей
5 - S5 для минерального масла и для негорючих жидкостей

9. Резьбы портов **01**

Код	фланец SAE 4 болта		
UNC	**P1**	**P2**	**S**
00	G 1"	G 1"	G 3"
01	G 1"	G 3/4"	G 3"

10. Модификация *

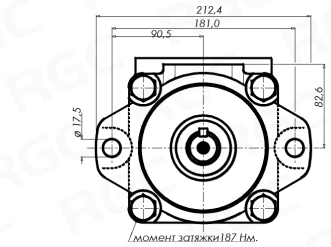

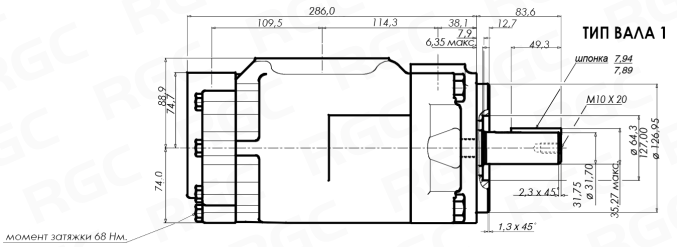

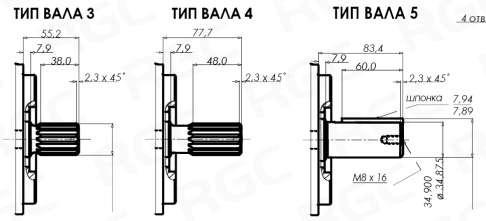

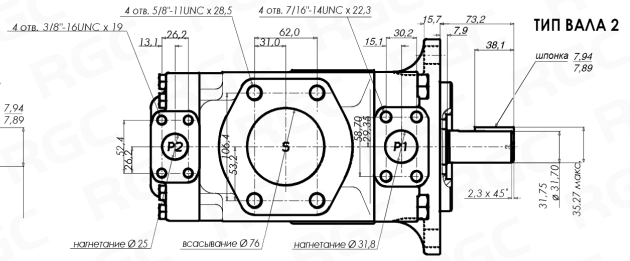

Секция	Типоразмер	Рабочий объем [см³]	Макс. давление [бар]	Частота вращения мин/макс [об/мин]	Вес [кг]
P1	KT6DC-014	47,6	240	600/2500	37,0
	KT6DC-017	54,2	240	600/2500	37,0
	KT6DC-020	66,0	240	600/2500	37,0
	KT6DC-024	79,5	240	600/2500	37,0
	KT6DC-028	89,7	240	600/2500	37,0
	KT6DC-031	98,3	240	600/2500	37,0
	KT6DC-035	111,0	240	600/2500	37,0
	KT6DC-038	120,3	240	600/2500	37,0
	KT6DC-042	136,0	240	600/2200	37,0
	KT6DC-045	145,7	240	600/2200	37,0
	KT6DC-050	158,0	210	600/2200	37,0
	KT6DC-061	190,5	120	600/2200	37,0
P2	KT6DC-005	17,2	275	600/2500	37,0
	KT6DC-006	21,3	275	600/2500	37,0
	KT6DC-008	26,4	275	600/2500	37,0
	KT6DC-010	34,1	275	600/2500	37,0
	KT6DC-012	37,1	275	600/2500	37,0
	KT6DC-014	46,1	275	600/2500	37,0
	KT6DC-017	58,3	275	600/2500	37,0
	KT6DC-020	63,8	275	600/2500	37,0
	KT6DC-022	70,3	275	600/2500	37,0
	KT6DC-025	79,3	275	600/2500	37,0
	KT6DC-028	88,8	275	600/2500	37,0
	KT6DC-031	100,0	210	600/2500	37,0

СЕРИЯ PM-20S



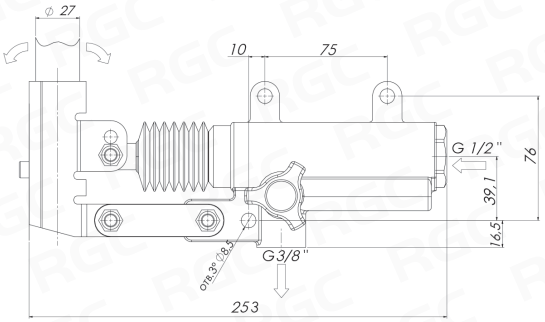

ВОЗМОЖНЫЕ ВАРИАНТЫ ИСПОЛНЕНИЯ

Исполнение с обратным клапаном



Исполнение с обратным клапаном и вентилем



Наименование	Рабочий объем [см³]	Макс. рабочее давление [бар]	Порт линии напора	Порт линии всасывания	Вес [кг]
PM-20S	20	280	G 3/8"	G 1/2"	3,0

СЕРИЯ PM-50S



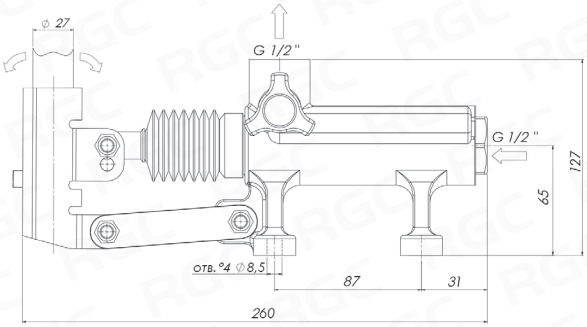

ВОЗМОЖНЫЕ ВАРИАНТЫ ИСПОЛНЕНИЯ

Исполнение с обратным клапаном



Исполнение с обратным клапаном и вентилем



Наименование	Рабочий объем [см³]	Макс. рабочее давление [бар]	Порт линии напора	Порт линии всасывания	Вес [кг]
PM-50S	50	220	G 1/2"	G 1/2"	3,5

СЕРИЯ PM-70S



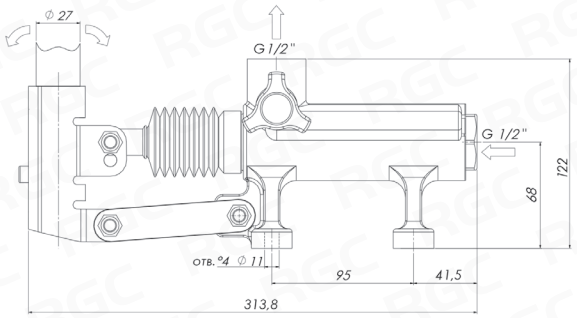

ВОЗМОЖНЫЕ ВАРИАНТЫ ИСПОЛНЕНИЯ

Исполнение с обратным клапаном



Исполнение с обратным клапаном и вентилем



Наименование	Рабочий объем [см³]	Макс. рабочее давление [бар]	Порт линии напора	Порт линии всасывания	Вес [кг]
PM-70S	70	100	G 1/2"	G 1/2"	5,1

1. ГИДРАВЛИЧЕСКИЕ НАСОСЫ И МОТОРЫ

1.7 - РЕГУЛИРУЕМЫЕ НАСОСЫ

СЕРИЯ **PV**



Код заказа

PV	063	GA	3	R	M	1	A	0	N
1	2	3	4	5	6	7	8	9	10

Гидронасос серии **PV** - регулируемый аксиально-поршневой насос с наклонным диском для гидравлических приводов открытого контура. Может быть оснащён различными регуляторами, изменяющими производительность насоса и рабочее давление.

1. Серия **PV**

2. Рабочий объём [см³] **063**

См. таблицу

Группа	Типоразмер	Рабочий объем [см³]	Ном./макс. давление [бар]	Частота вращения мин/макс [об/мин]	Вес [кг]
1	**PV016**	16	350/420	300/2750	19,0
	PV020	20	350/420	300/2750	19,0
	PV023	23	350/420	300/2750	19,0
2	**PV032**	32	350/420	300/2400	30,0
	PV040	40	350/420	300/2400	30,0
	PV046	46	350/420	300/2400	30,0
	PV056	56	280/350	300/2400	30,0
	PV065	65	250/315	300/2100	30,0
3	**PV063**	63	350/420	300/2100	60,0
	PV071	71	350/420	300/2100	60,0
	PV080	80	350/420	300/2000	60,0
	PV092	92	350/420	300/1900	60,0
	PV110	110	250/280	300/1900	60,0
	PV125	125	250/280	300/1900	60,0
4	**PV140**	140	350/420	300/2200	90,0
	PV180	180	350/420	300/2200	90,0
	PV210	210	300/350	300/2100	90,0
5	**PV270**	270	350/420	300/1800	172,0

3. Тип регулятора **GA**

См. таблицу

Код заказа	Тип регулятора
A0	Стандартный компенсатор давления.
LN	Без компенсатора давления (Обязательна установка продохранительного клапана в напорной линии).
LS	Электрическое двухступенчатое управление подачей (Обязательна установка предохранительного клапана в напорной линии).
LC	Внутреннее двухступенчатое регулирование подачи по давлению (Обязательна установка предохранительного клапана в напорной линии).
GM	Компенсатор давления с дистанционным управлением. Интерфейс CETOP 3.
GA	Компенсатор давления с возможностью установки внешнего клапана дистанционного управления.
GJ	Компенсатор давления с электропропроциональным управлением.
GR	Компенсатор давления с электомагнитным клапаном разгрузки.
GB	2-х ступенчатый компенсатор давления с электромагнитным управлением.
GC	2-х ступенчатый компенсатор давления с электромагнитным управлением и разгрузкой.
HM	Чувствительный к нагрузке компенсатор с интерфесом CETOP 3.
HA	Чувствительный к нагрузке компенсатор с возможностью установки дистанционного клапана ограничения давления.
HJ	Чувствительный к нагрузке компенсатор с электропропорциональным клапаном ограничения давления.
HQ	Чувствительный к нагрузке компенсатор с клапаном ограничения максимального давления и электропропорциональным клапаном управления расходом.
HK	Чувствительный к нагрузке компенсатор с электропропорциональным клапаном ограничения давления и электропропорциональным клапаном управления расходом.
BQ	Стандартный компенсатор давления с управляемым ограничителем максимального давления.

VM	Чувствительный к нагрузке компенсатор с 2-х клапанным регулятором и портом CETOP 3 для подключения электропропорционального клапана ограничения давления.
VA	Чувствительный к нагрузке компрессор с 2-х клапанным регулятором и портом CETOP 3 для подключения электропропорционального клапана ограничения давления.
VJ	Чувствительный к нагрузке компенсатор с 2-х клапанным регулятором и электропропорциональным клапаном ограничения давления.
VQ	Чувствительный к нагрузке компенсатор с 2-х клапанным регулятором, клапаном ограничения давления и электропропорциональным клапаном управления расходом.
VK	Чувствительный к нагрузке компенсатор с 2-х клапанным регулятором, клапаном ограничения давления и электропропорциональным клапаном управления расходом.
FV	Чувствительный к нагрузке компенсатор с 2-х клапанным регулятором, клапаном ограничения давления и электропропорциональным клапаном управления расходом с обратной связью.
FG	Чувствительный к нагрузке компенсатор с 2-х клапанным регулятором, клапаном ограничения давления и электропропорциональным клапаном управления расходом с обратной связью.
PM	Компенсатор ограничения мощности с возможностью подключения клапана ограничения давления.
PA	Компенсатор ограничения мощности с клапаном ограничения давления и возможностью подключения дистанционного клапана ограничения давления.
PH	Чувствительный к нагрузке компенсатор с ограничителем мощности, клапаном ограничения давления и возможнотью подключения дистанционного клапана ограничения давления.
PQ	Чувствительный к нагрузке компенсатор с ограничителем мощности, клапаном ограничения давления и электропропорциональным клапаном управления расходом.
PJ	Компенсатор ограничения мощности с электропропорциональным клапаном ограничения давления.
PR	Компенсатор ограничения мощности с клапаном ограничения давления и электромагнитным клапаном разгрузки.
PS	Чувствительный к нагрузке компенсатор с ограничителем мощности и электропропорциональным клапаном ограничения давления.

4. Регулировка давления **3**

2 10~140 бар **3** 40~210 бар **4** 50~350 бар

5. Вращение **R**

R по часовой стрелке **L** против часовой стрелки

6. Присоединение **K**

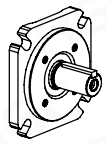

M	Метрическое ISO 3019/2 с призматической шпонкой
N F	Дюймовое ISO 3019/2 с призматической шпонкой

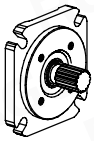

K	Метрическое ISO 3019/2 со шлицевым валом DIN 5480
D G	Дюймовое ISO 3019/2 со шлицевым валом SAE

7. Тип соединения портов **1**

1 BSPP(G) **2** PT(RC) **3** UNF(SAE) **7** ISO 6149(M)

8. Проходной вал и 2-й насос **A**

Размер и объем	Обозначение
PV016~PV270	A / B Единичный насос
PV016~PV023	C D E I J K
PV032~PV046,56,65	D E F I J K L
PV063~PV092,110,125	D E G I J K L M
PV140~ PV180,210	D J K L M
PV270	D E F G H J K L M N

Размеры			
C	SAE AA, Ø50.8 mm	I	Metric, Ø63 mm
D	SAE A, Ø82.55 mm	J	Metric, Ø80 mm
E	SAE B, Ø101.6 mm	K	Metric, Ø100 mm
F	SAE C, Ø127 mm	L	Metric, Ø125 mm
G	SAE D, Ø152.4 mm	M	Metric, Ø160 mm
H	SAE E, Ø165.1 mm	N	Metric, Ø200 mm
Другие насосы доступны для заказа			

9. Напряжение **0**

0	Нет	A	100 В (50/60 Гц)	B	110 В (60 Гц)	C	200 В (50/60 Гц)
D	220 В (60 Гц)	E	12 В	F	24 В		

10. Уплотнение **N**

N NBR **V** VITON, FRM **E** этилен-пропилен

Чертежи и схема насосов серии **PV** предоставляются в электронном ввиде по запросу.
Запрос направить на почту za@rg-gr.ru.

1. ГИДРАВЛИЧЕСКИЕ НАСОСЫ И МОТОРЫ

1.8 - ГЕРОТОРНЫЕ МОТОРЫ

СЕРИЯ **BMR/BMRY** * усиленная версия



Код заказа

BMRY	250	P1	AII	Y10	T10
1	2	3	4	5	6

1. Серия **BMRY**
Y - усиленная версия

2. Рабочий объём [см³] **250**
См. таблицу

3. Тип вала **P1**
См. чертеж 2.

4. Тип фланца **AII**
См. чертеж 1.

5. Размеры портов **Y10**

Размеры портов	P (A,B)	C	T
Y	G 1/2" (15)	M8 (13)	M14x1,5 (12)
Y1	M18x1,5 (15)	M8 (13)	M14x1,5 (12)
Y2	M22x1,5 (15)	M8 (13)	M14x1,5 (12)
Y10	G 1/2" (15)	M8 (13)	G 1/4" (12)

6. Спец. исполнение **T10**
T10 - усиленная манжета вала

Чертеж 1.
Габаритные размеры

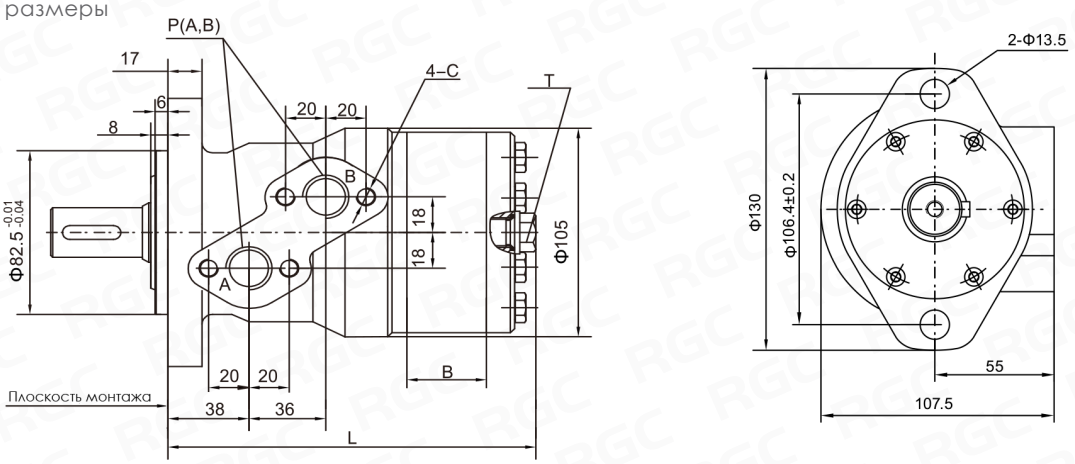

Чертеж 2.
Размеры валов

P1: Ø25 Цилиндрический, 8 x 7 x 32

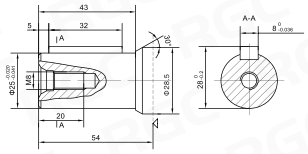

P2: Ø30 Цилиндрический, 8 x 7 x 32

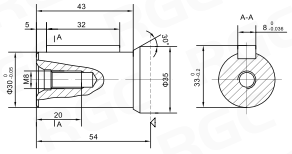

P3: Ø25.4 Цилиндрический, 6.35 x 6.35 x 32

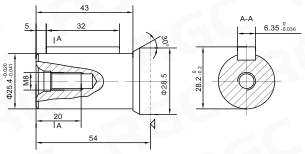

P5: Ø32 Цилиндрический, 10 x 8 x 45

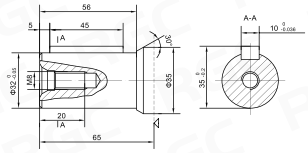

H1: Ø30 Шлицевой, 6-30 x 25 x 6

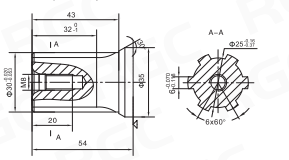

H2: Ø25 Шлицевой, 6-25 x 21 x 5

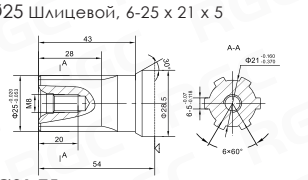

H3: Ø25.3 Шлицевой, 6-25.3 x 21.4 x 6.2

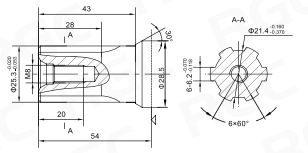

K4: Ø24.5 Шлицевой, B25 x 22 DIN5482

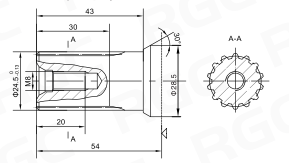

K13: Ø31.75 Шлицевой, 14DP12/24 a=30°

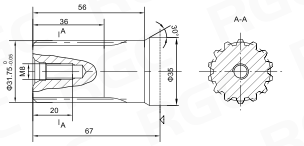

Наименование	Рабочий объем [см³]	Давление номин/макс [бар]	Крутящий момент номин. [Нм]	Частота вращения мин/макс [об/мин]	Макс. расход [л/мин]	L [мм]	B [мм]	Вес [кг]
BMRY-50	51,7	175/200	135	10–770	40	150	9	6,9
BMRY-80	80,5	175/200	216	10–745	60	155	14	7,3
BMRY-100	100,5	175/200	270	10–595	60	158,5	17,5	7,4
BMRY-125	126,3	175/200	338	10–475	60	163	22	7,7
BMRY-160	160,8	175/200	433	10–370	60	169	28	7,9
BMRY-200	200,9	175/190	486	10–295	60	176	35	8,4
BMRY-250	252,6	140/160	540	10–235	60	185	44	8,9
BMRY-315	321,5	120/140	573	10–185	60	197	56	9,4
BMRY-400	401,9	100/120	614	10–150	60	211	70	11,4

1. ГИДРАВЛИЧЕСКИЕ НАСОСЫ И МОТОРЫ

1.8 - ГЕРОТОРНЫЕ МОТОРЫ

СЕРИЯ **BM3/BM3Y** * усиленная версия



Код заказа

BM3Y	250	P1	A	Y	T11
1	2	3	4	5	6

1. Серия **BM3Y**
Y - усиленная версия

2. Рабочий объём [см³] **250**
См. таблицу

3. Тип вала **P1**
См. чертеж 2.

4. Тип фланца **A**
См. чертеж 1.

5. Размеры портов **Y**

Размеры портов	P (A,B)	C	T
Y	G 1/2" (15)	M10 (12)	G 1/4" (12)
Y1	M18x1,5 (15)	M10 (12)	M14x1,5 (12)
Y2	M22x1,5 (15)	M10 (12)	M14x1,5 (12)
Y10	G 1/2 "(15)	-	G 1/4" (12)

6. Спец. исполнение **T11**
T11 - спец. исполнение

Чертеж 1.
Габаритные размеры

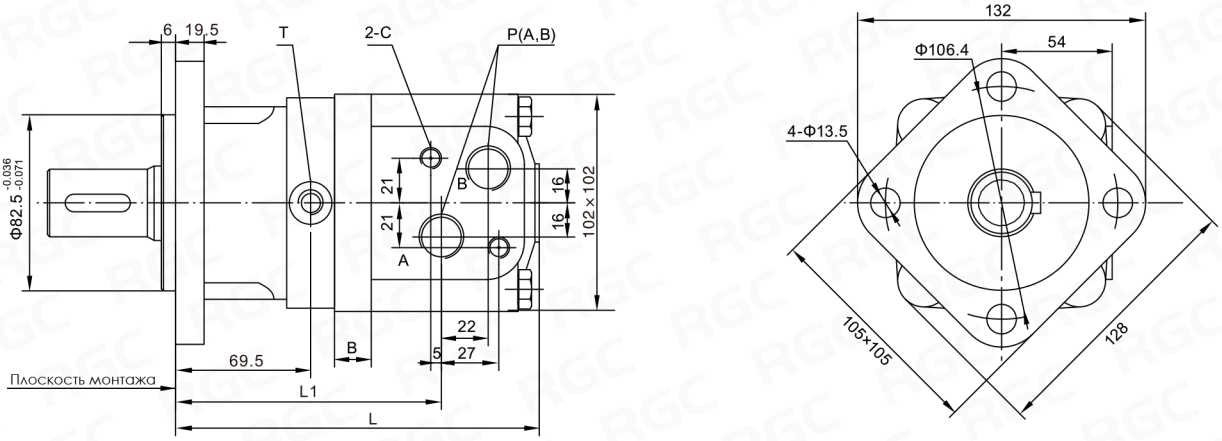

Чертеж 2.
Размеры валов

P1: Ø25 Цилиндрический, 8 x 7 x 32

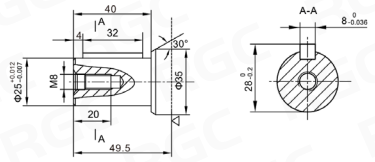

P10: Ø32 Цилиндрический, 10 x 8 x 45

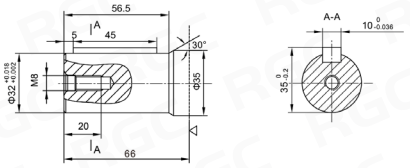

H1: Ø30 Шлицевой, 6-30 x 25 x 6

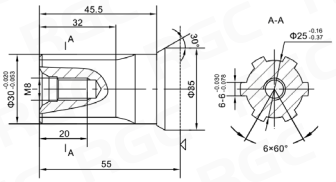

H3: Ø34.85 Шлицевой, 6-34.85 x 28.15 x 8.64

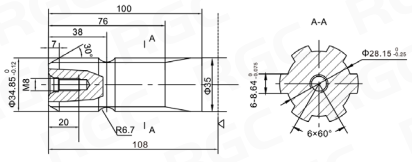

H51: Ø25.3 Шлицевой, 6-25.3 x 21.4 x 6.2

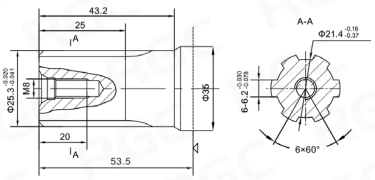

Наименование	Рабочий объем [см³]	Давление номин/макс [бар]	Крутящий момент номин [Нм]	Частота вращения [об/мин]	Макс. расход [л/мин]	L [мм]	L1 [мм]	B [мм]	Вес [кг]
BM3Y-80	80,5	200/225	218	10-810	65	170	125,5	11	9,8
BM3Y-100	100,5	200/225	283	10–750	75	173,5	129	14,5	10,0
BM3Y-125	126,3	200/225	345	9–600	75	178	133,5	19	10,3
BM3Y-160	160,8	200/225	429	7–470	75	184	139,5	25	10,7
BM3Y-200	200,9	200/225	540	6–375	75	191	146,5	32	11,1
BM3Y-250	252,6	160/200	580	6–300	75	200	155,5	41	11,6
BM3Y-315	321,5	160/200	625	5–240	75	212	167,5	53	12,3
BM3Y-400	401,9	140/175	687	5–180	75	226	181,5	67	13,1
BM3Y-500	471,1	120/150	710	5-150	75	239	194,5	80	14

1. ГИДРАВЛИЧЕСКИЕ НАСОСЫ И МОТОРЫ

1.8 - ГЕРОТОРНЫЕ МОТОРЫ

СЕРИЯ **BM4U** * усиленная версия



Код заказа

BM4U	200	P	A4	Y	T7
1	2	3	4	5	6

1. Серия **BM4U**

U - усиленная версия

2. Рабочий объём [см³] **200**

См. таблицу

3. Тип вала **P**

См. чертеж 2.

4. Тип фланца **A4**

См. чертеж 1.

5. Размеры портов **Y**

Размеры портов	P (A,B)	C	T
Y	G 3/4" (15)	M10 (12)	G 1/4" (12)

6. Спец. исполнение **T7**

T7 - пылезащитная манжета вала

Чертеж 1.
Габаритные размеры

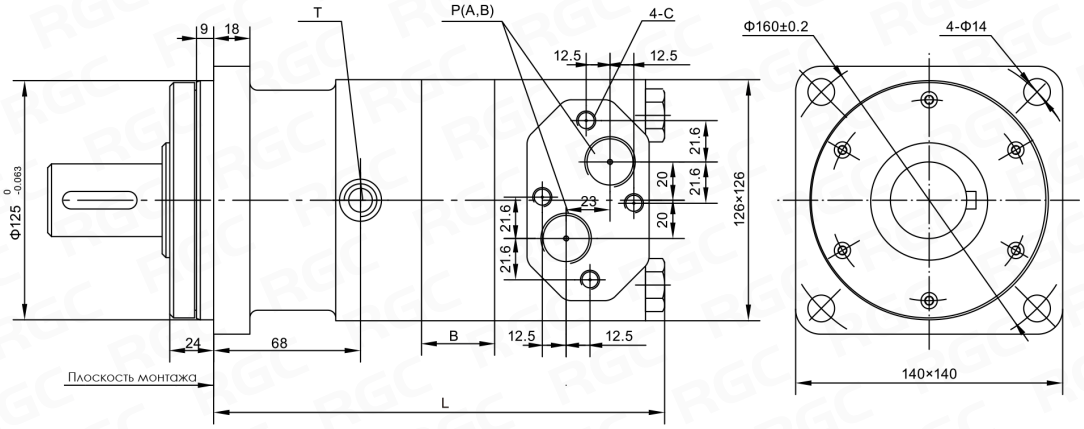

Чертеж 2.
Размеры валов

P: Ø40 Цилиндрический, 12 x 8 x 50

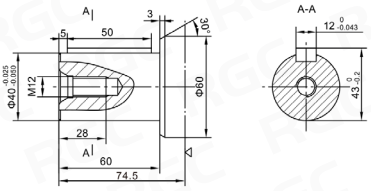

P1: Ø32 Цилиндрический, 10 x 8 x 50

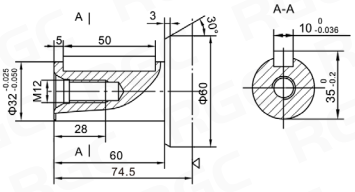

P33: Ø40 Цилиндрический, 12 x 8 x 70

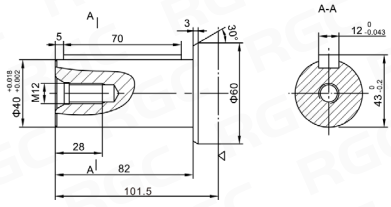

H4: Ø35 Шлицевой, 6-35 x 29 x 10

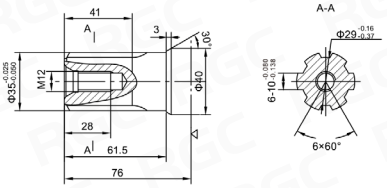

H5: Ø35 Шлицевой, 6-35 x 29 x 6

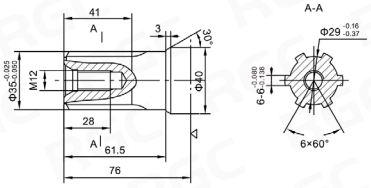

K3: Ø38 Шлицевой, 17-DP12/24 a=30°

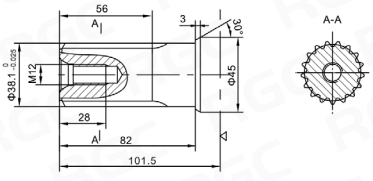

Наименование	Рабочий объем [см³]	Давление номин/макс [барЦ]	Крутящий момент номин. [Нм]	Частота вращения [об/мин]	Макс. расход [л/мин]	L [мм]	B [мм]	Вес [кг]
BM4U-160	158,8	240/270	639	10–625	100	205,5	12	20,3
BM4U-200	200,8	240/270	789	9–500	100	210,0	16,5	20,8
BM4U-250	252,2	240/270	985	8-400	100	215,5	22	21,4
BM4U-320	317,5	230/260	1227	7-312	100	222,5	29	22,4
BM4U-400	401,6	210/230	1371	6-250	100	231,5	38	23,0
BM4U-500	535,3	180/200	1521	5-175	100	250,0	56,5	24,0

СЕРИЯ BM5U* усиленная версия

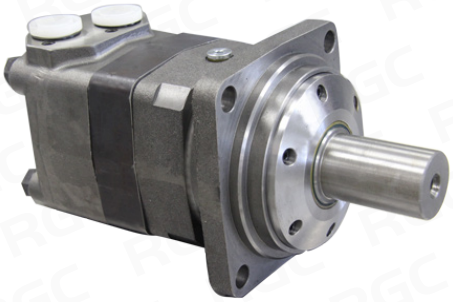

Код заказа

BM5U	985	P	A1	Y1	T7
1	2	3	4	5	6

1. Серия **BM5U**
U - усиленная версия

2. Рабочий объём [см³] **985**
См. таблицу

3. Тип вала **P**
См. чертеж 2.

4. Тип фланца **A1**
См. чертеж 1.

5. Размеры портов **Y1**

Размеры портов	P (A,B)	C	T
Y	G 1" (18)	M12 (12)	G 1/4" (12)
Y1	G 3/4" (18)	M12 (12)	G 1/4" (12)

6. Спец. исполнение **T7**
T7 - пылезащитная манжета вала

Чертеж 1.
Габаритные размеры

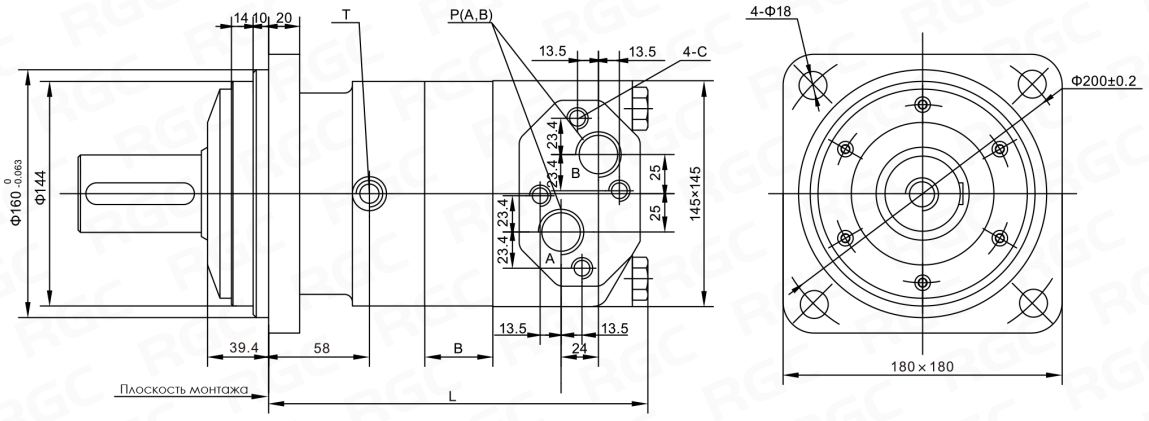

Чертеж 2.
Размеры валов

P: Ø50 Цилиндрический, 14 x 9 x 70

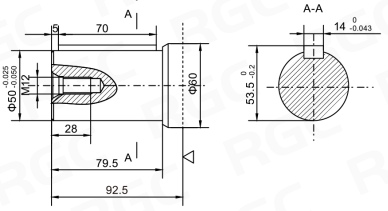

P1: Ø40 Цилиндрический, 12 x 8 x 45

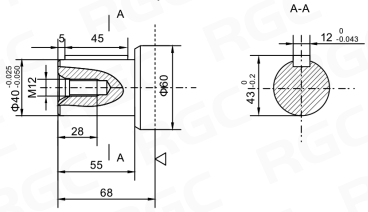

H4: Ø40 Цилиндрический, 8-40 x 35 x 7

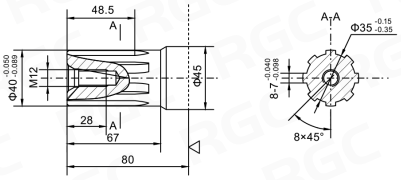

H5: Ø40 Шлицевой, 6-40 x 35 x 10

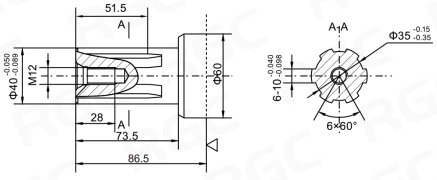

K2: Ø44 Шлицевой, z16 a=30°

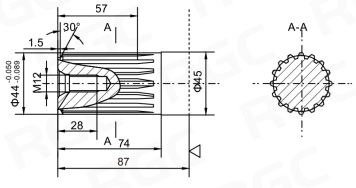

K3: Ø45 Шлицевой, z17 a=30°

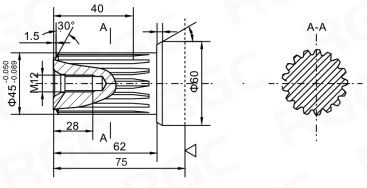

Наименование	Рабочий объем [см³]	Давление номин/макс [бар]	Крутящий момент номин.[Нм]	Частота вращения [об/мин]	Макс. расход [л/мин]	L [мм]	B [мм]	Вес [кг]
BM5U-315	314,9	200/240	1119	10–475	150	214	19	30,7
BM5U-400	399,7	200/240	1440	9–375	150	221	26	31,5
BM5U-500	496,6	200/240	1783	8-300	150	229	34	32,4
BM5U-630	617,8	180/210	1951	6-238	150	239	44	33,6
BM5U-800	787,4	160/180	2122	5-187	150	253	58	35,2
BM5U-985	969,1	140/160	2133	5-154	150	268	73	37,2

1. ГИДРАВЛИЧЕСКИЕ НАСОСЫ И МОТОРЫ

1.9 - НАСОС-ДОЗАТОРЫ

СЕРИЯ **BPBS1**



Код заказа

BPBS1	–	100	–	A16	–	Y3	–	P
1		2		3		4		5

1. Серия **BPBS1**

2. Рабочий объём [см³] **100**

См. таблицу

3. Типы клапанов **A16**

A16 - 200 бар

4. Размер портов **Y3**

Размеры портов	P, T, R, L	C	V
Y3	G 1/2" (14)	M10 (17)	M12 (16)

5. Цвет изделия **P**

P - черный

ТЕХНИЧЕСКИЕ ХАРАКТЕРИСТИКИ

Номинальное давление: 175 бар

Выриаты настройки давления предохранительных клапанов в линиях L, R: 200 бар

Максимальное давление линии T: 16 бар

Класс чистоты рабочей жидкости по ISO 4406: 21/19/16

Состоит из центрального вала, распределительной втулки и качающего узла, набора резиновых уплотнений, пружины и метизов. Оборудован гидравлическим клапанным блоком.

Качающий узел насоса-дозатора представляет собой узел шестеренного насоса с внутренним зацеплением.

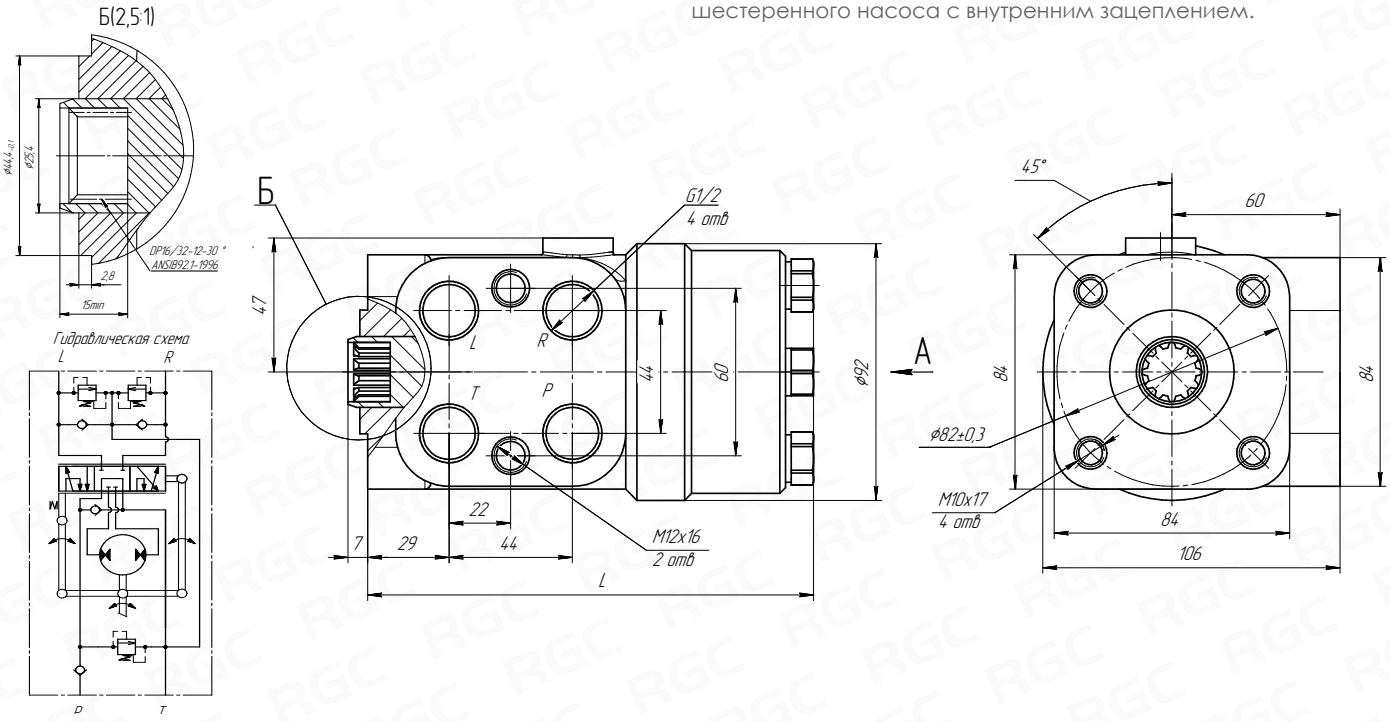

Типоразмер	Рабочий объем [см³]	Давление номин. [бар]	Номинальный расход [л/мин]	L [мм]	Вес [кг]
BPBS1-50-A16-Y3-P	50	175	5,0	130	5,8
BPBS1-63-A16-Y3-P	63	175	6,0	132	5,9
BPBS1-80-A16-Y3-P	80	175	8,0	133	6,0
BPBS1-100-A16-Y3-P	100	175	10,0	136	6,1
BPBS1-125-A16-Y3-P	125	175	12,5	139	6,2
BPBS1-160-A16-Y3-P	160	175	16,0	144	6,4
BPBS1-200-A16-Y3-P	200	175	20,0	149	6,5
BPBS1-250-A16-Y3-P	250	175	25,0	155	6,7
BPBS1-280-A16-Y3-P	280	175	28,0	160	7,0
BPBS1-315-A16-Y3-P	315	175	31,5	165	7,2
BPBS1-400-A16-Y3-P	400	175	40,0	175	7,4

СЕРИЯ BPBS5T



Код заказа

BPBS5T	–	160	–	D20	–	Y3	–	P
1		2		3		4		5

1. Серия **BPBS5T**

2. Рабочий объём [см³] **160**
См. таблицу

3. Типы клапанов **D20**
D22 - 200 бар
D22 - 220 бар

4. Размер портов **Y3**

Размеры портов	P, T, R, L	C	V
Y3	G 1/2" (14)	M10 (17)	M12 (16)

5. Цвет изделия **P**
P - черный

ТЕХНИЧЕСКИЕ ХАРАКТЕРИСТИКИ

Номинальное давление: 160 бар
Выриланты настройки давления предохранительных клапанов в линиях L, R (ZZ): 200; 220 бар
Максимальное давление линии T: 16 бар
Класс чистоты рабочей жидкости по ISO 4406: 21/19/16

Состоит из центрального вала, распределительной втулки и качающего узла, набора резиновых уплотнений, пружины и метизов. Оборудован гидравлическим клапанным блоком.
Качающий узел насоса-дозатора представляет собой узел шестеренного насоса с внутренним зацеплением.

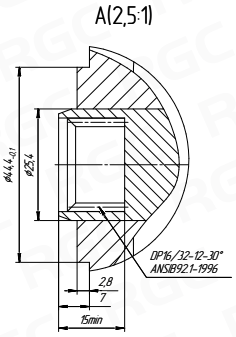

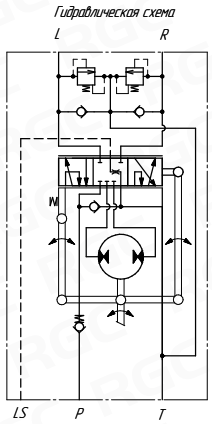

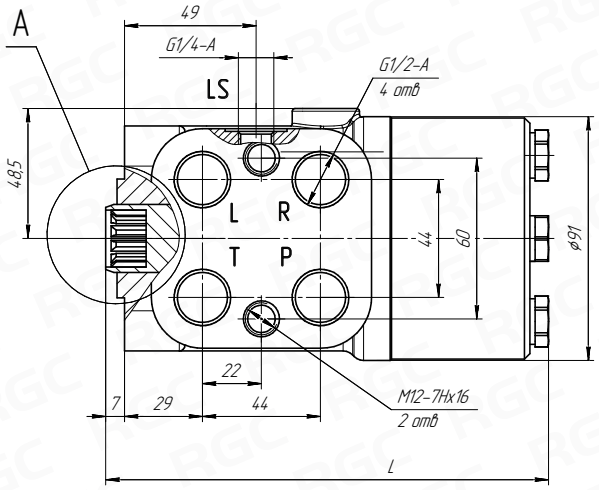

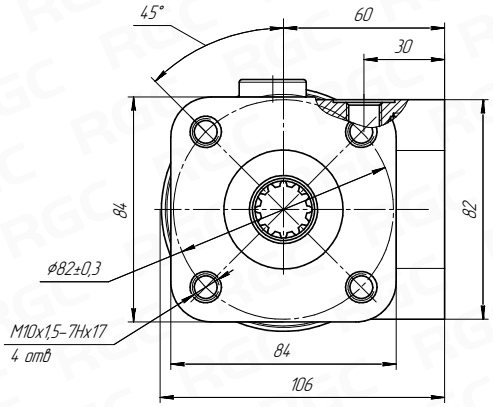

Типоразмер	Рабочий объем [см³]	Давление номин. [бар]	Номинальный расход [л/мин]	L [мм]	Вес [кг]
BPBS5T-50-D(ZZ)-Y3-P	50	160	5,0	130	5,8
BPBS5T-63-D(ZZ)-Y3-P	63	160	6,0	132	5,9
BPBS5T-80-D(ZZ)-Y3-P	80	160	8,0	133	6,0
BPBS5T-100-D(ZZ)-Y3-P	100	160	10,0	136	6,1
BPBS5T-125-D(ZZ)-Y3-P	125	160	12,5	139	6,2
BPBS5T-160-D(ZZ)-Y3-P	160	160	16,0	144	6,4
BPBS5T-200-D(ZZ)-Y3-P	200	160	20,0	149	6,5
BPBS5T-250-D(ZZ)-Y3-P	250	160	25,0	155	6,7
BPBS5T-280-D(ZZ)-Y3-P	280	160	28,0	160	7,0
BPBS5T-315-D(ZZ)-Y3-P	315	160	31,5	165	7,2
BPBS5T-400-D(ZZ)-Y3-P	400	160	40,0	175	7,4

1. ГИДРАВЛИЧЕСКИЕ НАСОСЫ И МОТОРЫ

1.10 - РАДИАЛЬНО-ПОРШНЕВЫЕ МОТОРЫ

СЕРИЯ **TMS**



Код заказа

TMS	–	03	–	160D	–	K10	–	F	–	Y	–	—	–	*
1		2		3		4		5		6		7		8

1. Серия **TMS**

2. Типоразмер **03**

от **03** до **125** (См. таблицу 1.)

3. Рабочий объём **160D**

- - однообъёмный
D - двухскоростной (правая сторона)
G - двухскоростной (левая сторона)

4. Тип вала **K10**

K10 - стандартный шлицевой NF E22-141
P10 - цилиндрический DIN 6885
K40 - стандартный шлицевой DIN 5480

Тип фланца

L10 - без шпилек и гаек
L12 - со шпильками и гайками
L11 - со шпильками без гаек

5. Вал **F**

F - стандартный вал
M - фланец под колесо

6. Разворот портов **Y**

Y* - размер портов

7. Тормоз **-**

- - без тормоза
ZXX - давление срабатывания тормоза

8. Спец исполнение *

Габаритный чертеж
TMS18-1700-P10-F-Y3

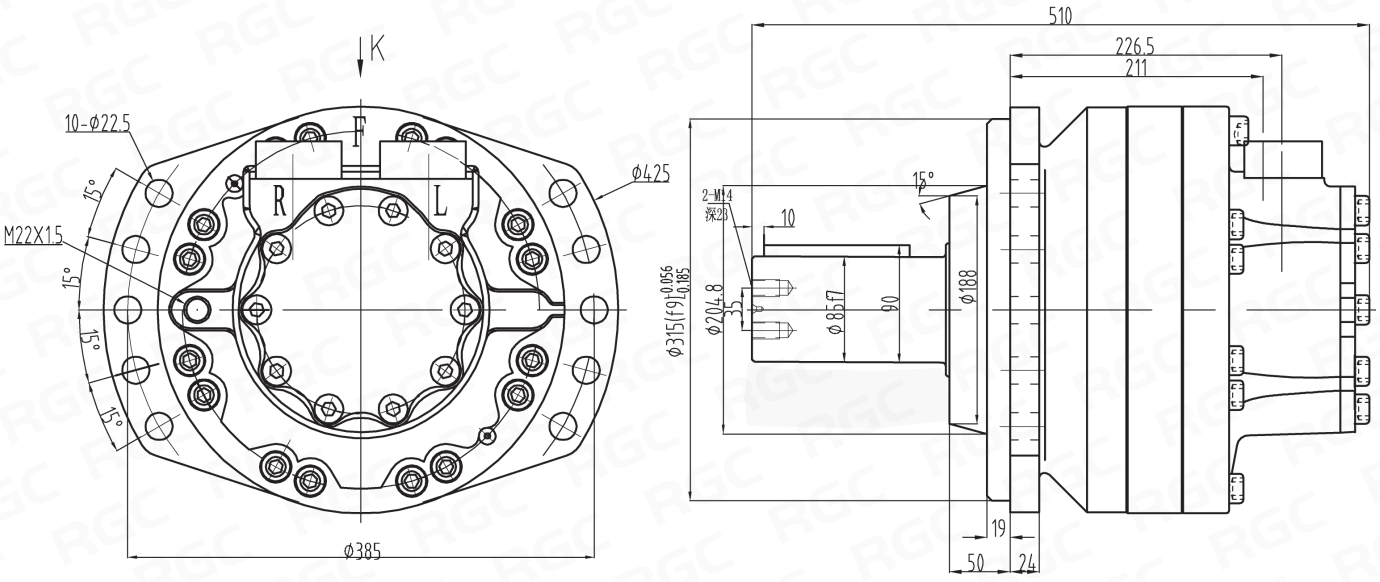

Таблица 1.

Типоразмер	Рабочий объем (однообъемный/ двухскоростной) [см³]	Давление номин./макс [бар]	Частота вращения [об.мин]	Крутящий момент [Нм]	Вес (без тормоза/с тормозом) [кг]	Номинальный момент [Нм]	Макс. мощность [кВт]
TMS03-160	160/80	250/400	0-250	605	21/31	24	16
TMS03-230	225/113	250/400	0-250	850	21/31	34	16
TMS03-250	255/127	250/400	0-250	964	21/31	38	16
TMS03-280	280/140	250/400	0-250	1058	21/31	42	16
TMS03-320	325/162	250/350	0-200	1229	21/31	49	16
TMS03-360	365/182	250/350	0-200	1380	21/31	55	16
TMS03-400	400/200	250/350	0-200	1512	21/31	60	16
TMS05-380	376/188	250/400	0-200	1421	41/47	56	25
TMS05-470	468/234	250/400	0-200	1769	41/47	70	25
TMS05-520	514/257	250/400	0-200	1943	41/47	77	25

1. ГИДРАВЛИЧЕСКИЕ НАСОСЫ И МОТОРЫ

1.10 - РАДИАЛЬНО-ПОРШНЕВЫЕ МОТОРЫ

Типоразмер	Рабочий объем (однообъемный/ двухскоростной) [см³]	Давление номин./ макс [бар]	Частота вращения [об.мин]	Крутящий момент [Нм]	Вес (без тормоза/с тормозом) [кг]	Номинальный момент [Нм]	Макс. мощность [кВт]
TMS05-560	560/280	250/400	0-200	2117	41/47	84	25
TMS05-620	625/312,5	250/350	0-190	2363	41/47	94	25
TMS05-680	688/344	250/350	0-180	2601	41/47	104	25
TMS05-500	750/375	250/350	0-160	2836	41/47	113	25
TMS05-820	820/410	250/350	0-140	3101	41/47	124	25
TMS08-630	627/314	250/400	0-170	2371	62/80	94	36
TMS08-700	702/351	250/400	0-170	2654	62/80	106	36
TMS08-780	780/390	250/400	0-170	2949	62/80	117	36
TMS08-860	857/429	250/400	0-170	3241	62/80	129	36
TMS08-930	934/467	250/400	0-170	3532	62/80	141	36
TMS08-1050	1043/522	250/350	0-100	3944	62/80	157	36
TMS08-1150	1146/573	250/350	0-100	4333	62/80	173	36
TMS08-1250	1248/624	250/350	0-90	4719	62/80	188	36
TMS11-840	837/419	250/400	0-150	3165	88/114	126	44
TMS11-950	943/472	250/400	0-150	3566	88/114	142	44
TMS11-1050	1048/524	250/400	0-150	3963	88/114	158	44
TMS11-1260	1259/630	250/400	0-150	4761	88/114	190	44
TMS11-1270	1263/632	250/350	0-100	4776	88/114	191	44
TMS11-1400	1404/702	250/350	0-80	5309	88/114	212	44
TMS11-1550	1536/768	250/350	0-80	5808	88/114	232	44
TMS11-1700	1687/844	250/350	0-80	6379	88/114	255	44
TMS18-1400	1395/698	250/400	0-150	5275	112/142	211	62
TMS18-1600	1571/786	250/400	0-150	5941	112/142	237	62
TMS18-1700	1747/874	250/400	0-150	6606	112/142	264	62
TMS18-1900	1911/956	250/400	0-135	7227	112/142	289	62
TMS18-2100	2099/1050	250/400	0-135	7938	112/142	317	62
TMS18-2300	2340/1170	250/350	0-100	8849	112/142	353	62
TMS18-2500	2560/1280	250/350	0-80	9681	112/142	387	62
TMS18-2800	2812/1406	250/350	0-80	10634	112/142	425	62
TMS25-2000	2004/1002	250/350	0-130	7578	195/255	303	80
TMS25-2500	2498/1249	250/350	0-130	9447	195/255	377	80
TMS25-2800	2752/1376	250/350	0-120	10407	195/255	416	80
TMS25-3000	3006/1503	250/350	0-110	11368	195/255	454	80
TMS35-2500	2439/1220	250/350	0-100	9223	188/248	368	97
TMS35-3150	3143/1572	250/350	0-100	11886	188/248	475	97
TMS35-3500	3494/1747	250/350	0-90	13213	188/248	528	97
TMS35-3800	3843/1922	250/350	0-80	14533	188/248	581	97
TMS35-4200	4198/2099	250/350	0-80	15876	188/248	635	97
TMS50-3500	3500/1750	250/350	0-90	13226	310/415	529	110
TMS50-4000	4008/2004	250/350	0-90	15157	310/415	606	110
TMS50-5000	4997/2499	250/350	0-80	18897	310/415	755	110
TMS50-5500	5504/2752	250/350	0-70	20815	310/415	832	110
TMS50-6000	6011/3006	250/350	0-70	22732	310/415	909	110
TMS83-6700	6679/3340	250/350	0-65	25258	450/527	1010	123
TMS83-8300	8328/4164	250/350	0-50	31495	450/527	1259	123
TMS83-10000	10019/5010	250/350	0-40	37890	450/527	1515	123
TMS125-10000	10000/5000	250/300	0-50	37818	470/573	1512	150
TMS125-12500	12500/6250	250/300	0-40	47273	470/573	1890	150
TMS125-15000	15000/7500	250/300	0-30	56727	470/573	2269	150

Чертежи и схема радиально-поршневых моторов серии **TMS** предоставляются в электронном ввиде по запросу.
Запрос направить на почту za@rg-gr.ru.

1. ГИДРАВЛИЧЕСКИЕ НАСОСЫ И МОТОРЫ

1.11 - АДАПТЕРЫ



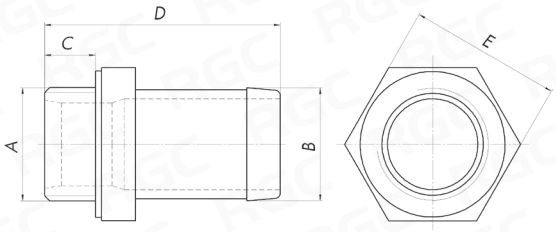

АДАПТЕРЫ ПРЯМЫЕ

Устанавливаются в линию всасывания

Наименование	A [резьба]	B [мм]	C [мм]	D [мм]	E [мм]	Вес [кг]
AD100114	G 1"	30	15	70	45	0,23
AD100112	G 1"	40	15	72	45	0,235
AD100200	G 1"	50	15	72	55	0,5
AD114114	G 1 1/4"	30	15	72	55	0,33
AD114200	G 1 1/4"	50	15	72	55	0,48
AD112112	G 1 1/2"	40	15	72	55	0,3
AD112134	G 1 1/2"	45	15	72	55	0,32
AD112200	G 1 1/2"	50	15	72	55	0,45
AD200200	G 2"	50	15	72	55	0,49



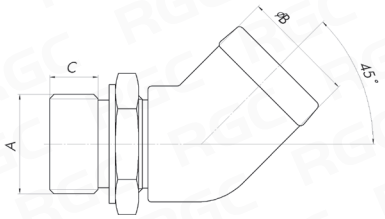

АДАПТЕРЫ **45°**

Устанавливаются в линию всасывания

Наименование	A [резьба]	B [мм]	C [мм]	Вес [кг]
A45034112	G 3/4"	40	16,5	0,235
A45100112	G 1"	40	16,5	0,3
A45100200	G 1"	50	16,5	0,6
A45112200	G 1 1/2"	50	16,5	0,9



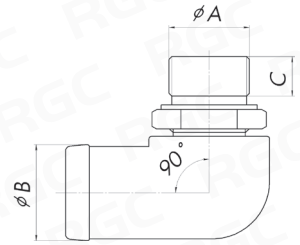

АДАПТЕРЫ **90°**

Устанавливаются в линию всасывания

Наименование	A [резьба]	B [мм]	C [мм]	Вес [кг]
A90112112	G 1 1/2"	40	16	0,55
A90112200	G 1 1/2"	50	16	0,60
A90100114	G 1"	30	16	0,52
A90100112	G 1"	40	16	0,55
A90100200	G 1"	50	15	0,6
A90100134	G 1"	46	16	0,55
A90114114	G 1 1/4"	30	16	0,62
A90114112	G 1 1/4"	40	16	0,66
A90114134	G 1 1/4"	45	16	0,68
A90114200	G 1 1/4"	50	16	0,89

2

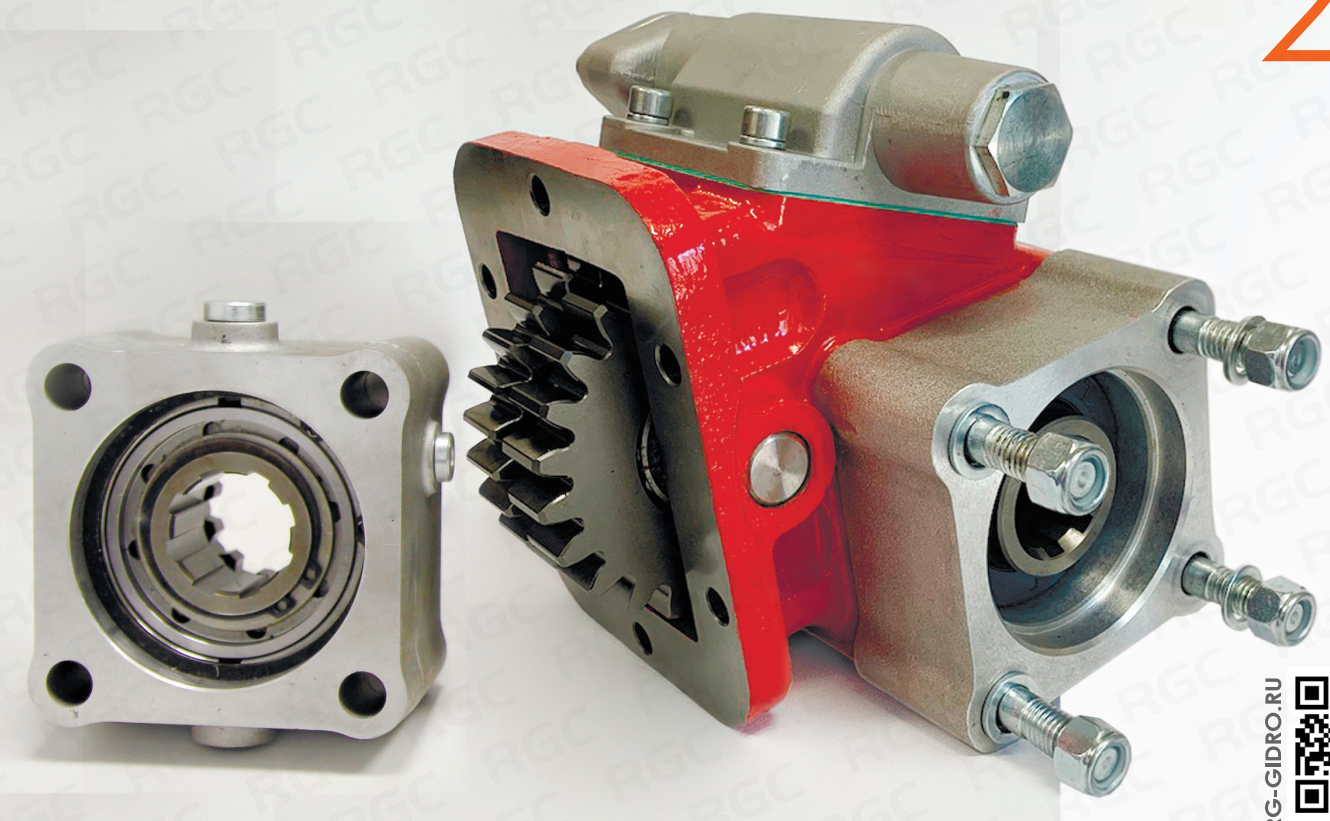

RG-GIDRO.RU

КОРОБКИ ОТБОРА МОЩНОСТИ /КОМ/

2.1	КОМ ДЛЯ КПП КАМАЗ	42
2.2	КОМ ДЛЯ КПП МАЗ	45
2.3	КОМ ДЛЯ КПП ZF	46
2.4	КОМ ДЛЯ КПП MITSUBISHI	47
2.5	КОМ ДЛЯ КПП ISUZU	47
2.6	КОМ ДЛЯ КПП SCANIA	48
2.7	КОМ ДЛЯ КПП EATON	48
2.8	КОМ ДЛЯ КПП MERCEDES	49
2.9	Валы ZF, VOLVO, EATON, MERCEDES	50
2.10	Переходники, фланцы, адаптер, муфты	53

2. КОРОБКИ ОТБОРА МОЩНОСТИ

2.1 - КОМ ДЛЯ КПП КАМАЗ

КОМ **PF18002P** ISO

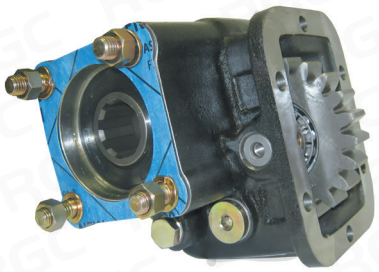

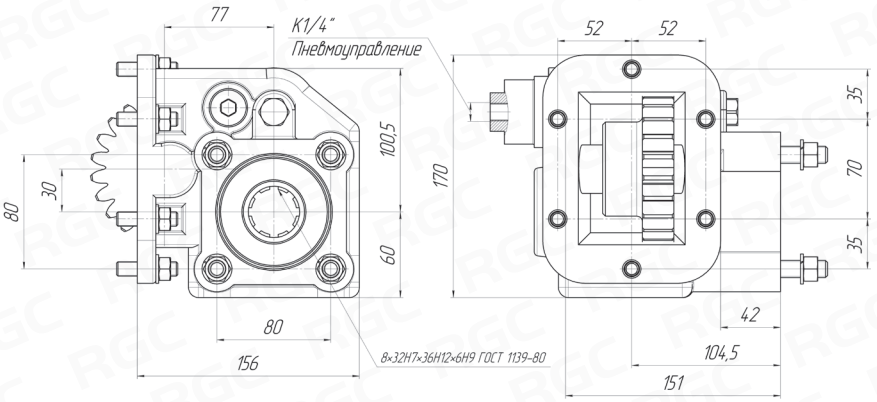

Применяется для установки на:
КПП 14; 15, ГАЗон NEXT.

Наименование	Передаточное отношение	Крутящий момент номин./макс. [Нм]	Мощность при 1000 об/мин [л.с./кВт]	Монтажное положение	Вращение насоса	Вес [кг]
КОМ PF18002P (ISO)	КПП 14 - 1: 0,69, КПП 15 норм.- 1: 0,69, повыш. 1: 0,847	320/400	48/35	Справа	Правое	13,0

КОМ **PF18003P** ISO



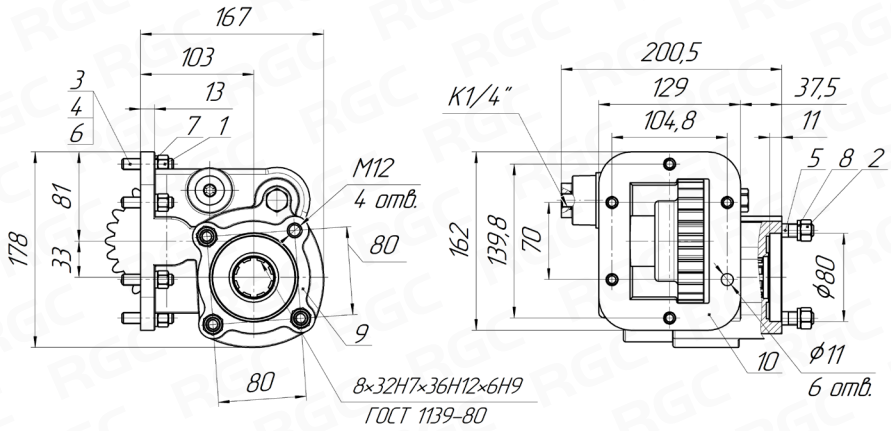

Применяется для установки на:
КПП 14; 15, ГАЗон NEXT, Валдай.

Наименование	Передаточное отношение	Крутящий момент номин./макс. [Нм]	Мощность при 1000 об/мин [л.с./кВт]	Монтажное положение	Вращение насоса	Вес [кг]
КОМ PF18003P (ISO)	Внутр. 1: 2,08	220/250	27	Справа	Правое	12,0

КОМ **PF18005P**
аналог МП-05



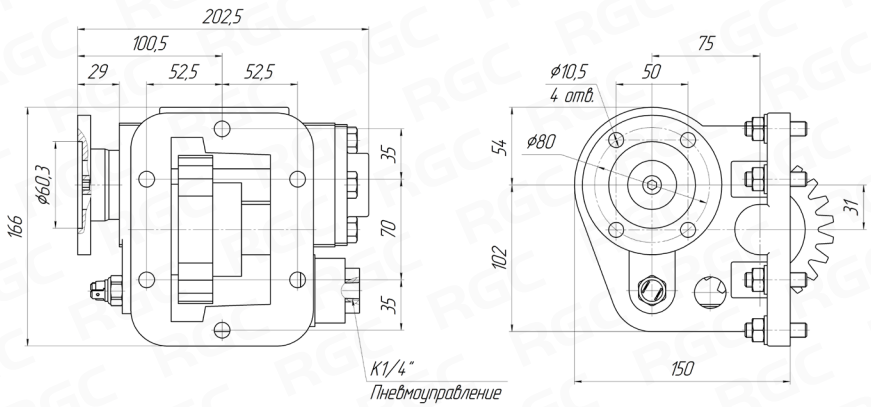

Применяется для установки на:
КПП 14; 15, ГАЗон NEXT. Два выхода.

Наименование	Передаточное отношение	Крутящий момент номин./макс.[Нм]	Мощность при 1000 об/мин [л.с./кВт]	Монтажное положение	Вращение насоса	Вес [кг]
КОМ PF18005P **аналог МП-05**	КПП 14 - 1: 0,69, КПП 15 норм.- 1: 0,69, повыш. 1: 0,847	300/400	42/32	Справа	Правое	12,0

2. КОРОБКИ ОТБОРА МОЩНОСТИ

2.1 - КОМ ДЛЯ КПП КАМАЗ

КОМ PF18001P2 UNI



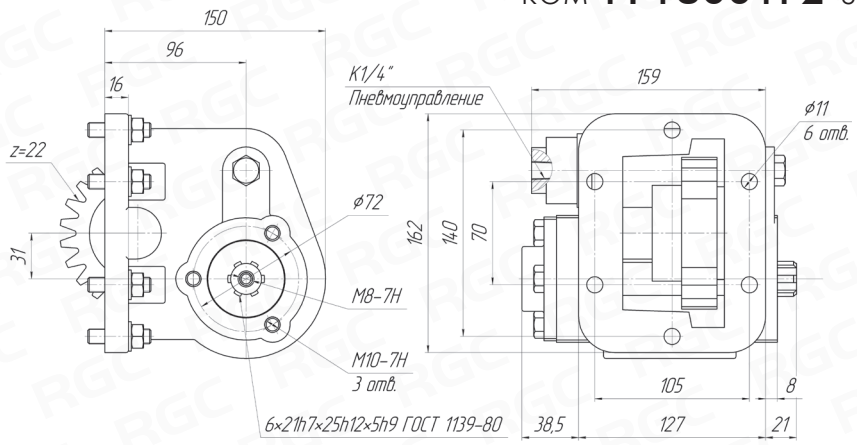

Применяется для установки на:
КПП 14; 15, ГАЗон NEXT. Два выхода.

Наименование	Передаточное отношение	Крутящий момент номин./макс. [Нм]	Мощность при 1000 об/мин [л.с./кВт]	Монтажное положение	Вращение насоса	Вес [кг]
КОМ PF18001P2 (UNI)	КПП 14 - 1: 0,69, КПП 15 норм.- 1: 0,69, повыш. 1: 0,847	320/400	48/35	Справа	Правое	10,0

КОМ PF18050P
аналог МП-50



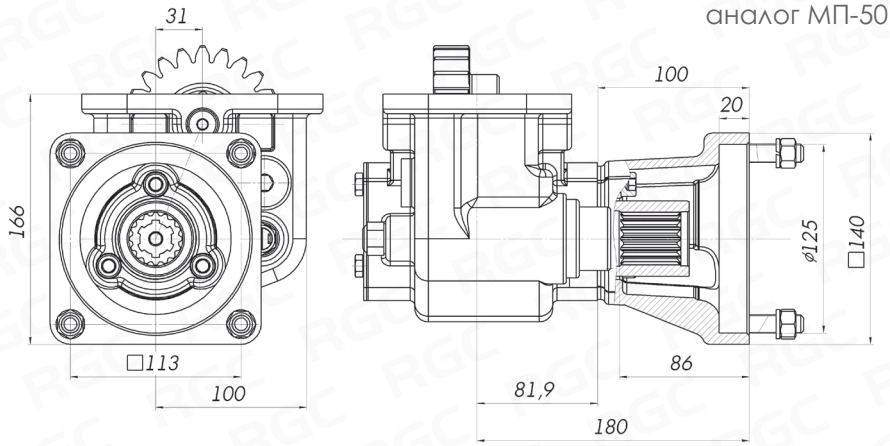

Применяется для установки на:
КПП 14; 15.

Наименование	Передаточное отношение	Крутящий момент номин./макс. [Нм]	Мощность при 1000 об/мин [л.с./кВт]	Монтажное положение	Вращение насоса	Вес [кг]
КОМ PF18050P аналог МП-50	КПП 14 - 1: 0,69, КПП 15 норм.- 1: 0,69, повыш. 1: 0,847	300/400	48/35	Справа	Левое	15,2

КОМ PF18029P
аналог МП-29



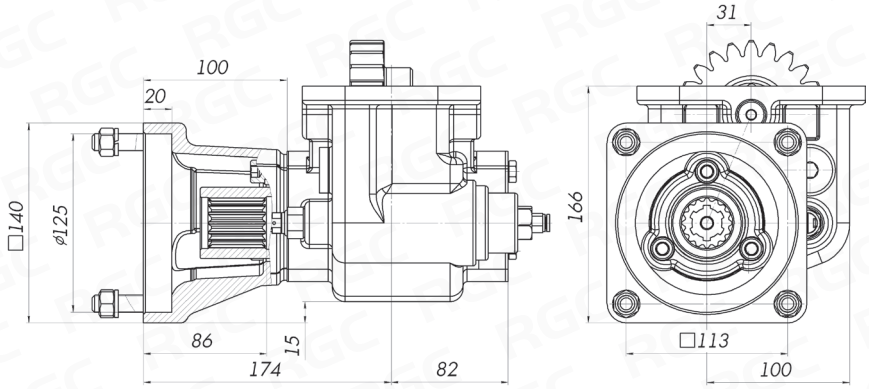

Применяется для установки на:
КПП 14; 15.

Наименование	Передаточное отношение	Крутящий момент номин./макс. [Нм]	Мощность при 1000 об/мин [л.с./кВт]	Монтажное положение	Вращение насоса	Вес [кг]
КОМ PF18029P аналог МП-29	КПП 14 - 1: 0,69, КПП 15 норм.- 1: 0,69, повыш. 1: 0,847	320/400	48/35	Справа	Правое	15,2

2. КОРОБКИ ОТБОРА МОЩНОСТИ

2.1 - КОМ ДЛЯ КПП КАМАЗ

КОМ НМ1К6ХТАКІКМ ISO



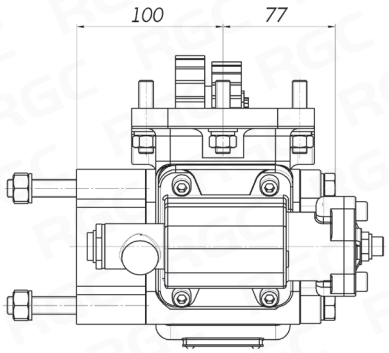

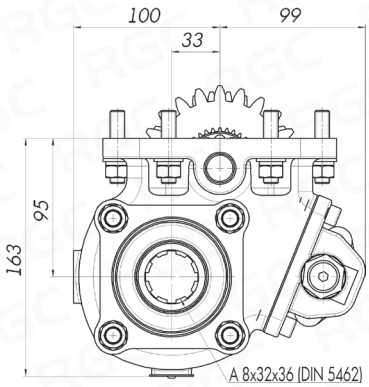

Применяется для установки на:
КПП 14; 15.

Наименование	Передаточное отношение	Крутящий момент номин./макс. [Нм]	Мощность при 1000 об/мин [л.с./кВт]	Монтажное положение	Вращение насоса	Вес [кг]
КОМ НМ1К6ХТАКІКМ (ISO)	КПП 14 - 1: 0,69, КПП 15 норм.- 1: 0,69, повыш. 1: 0,847	300/400	42/32	Справа	Правое	12,0

КОМ НМ1К6ХРАК UNI



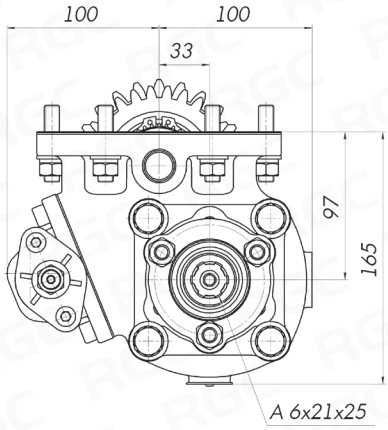

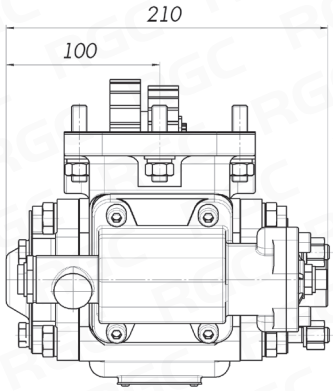

Применяется для установки на:
КПП 14; 15. Возможно подключение двух насосов одновременно.

Наименование	Передаточное отношение	Крутящий момент номин./макс. [Нм]	Мощность при 1000 об/мин [л.с./кВт]	Монтажное положение	Вращение насоса	Вес [кг]
КОМ НМ1К6ХРАК (UNI)	КПП 14 - 1: 0,69, КПП 15 норм.- 1: 0,69, повыш. 1: 0,847	300/400	42/32	Справа	Правое/Левое	12,0

КОМ НМ1К6ХРАК05
аналог МП-05



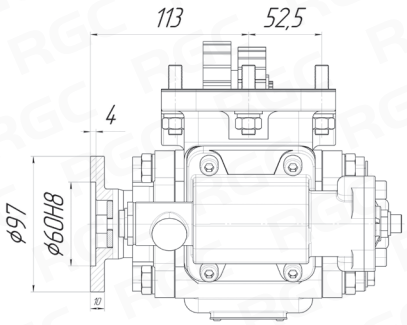

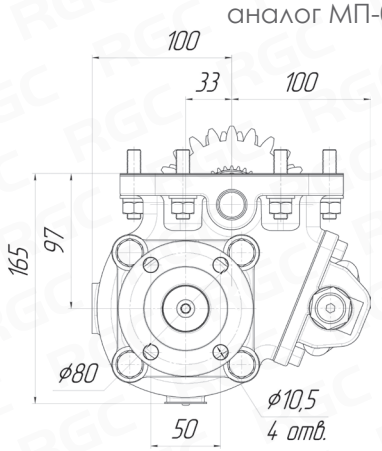

Применяется для установки на:
КПП 14; 15.

Наменование	Передаточное отношение	Крутящий момент номин./макс. [Нм]	Мощность при 1000 об/мин [л.с./кВт]	Монтажное положение	Вращение насоса	Вес [кг]
КОМ НМ1К6ХРАК05 аналог МП-05	КПП 14 - 1: 0,69, КПП 15 норм.- 1: 0,69, повыш. 1: 0,847	300/400	42/32	Справа	Правое	12,0

2. КОРОБКИ ОТБОРА МОЩНОСТИ

2.2 - КОМ ДЛЯ КПП МАЗ

КОМ PF19002P ISO

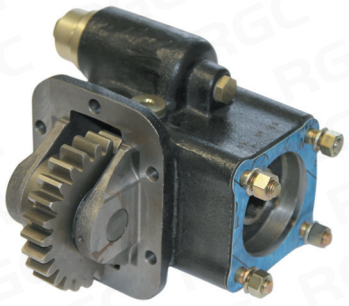

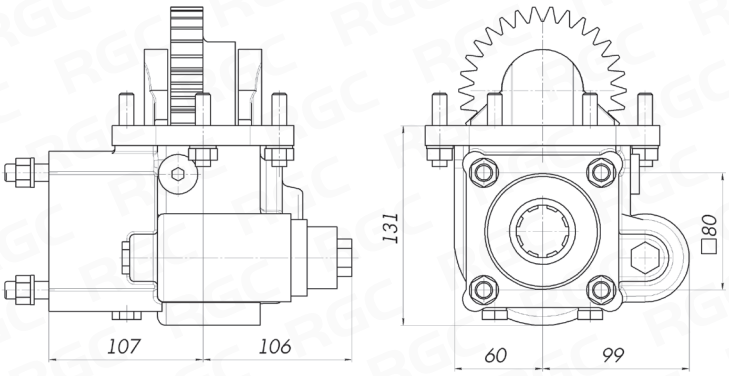

Применяется для установки на:
КПП ЯМЗ 236; 238; Урал, КРАЗ, МАЗ

Наименование	Передаточное отношение	Крутящий момент номин./макс. [Нм]	Мощность при 1000 об/мин [л.с./кВт]	Монтажное положение	Вращение насоса	Вес [кг]
КОМ МАЗ PF19002P ISO	ЯМЗ 236 - 1: 0,9	320/400	48/35	Справа по ходу движения	Левое	14,5

КОМ PF19058P
аналог МП-58



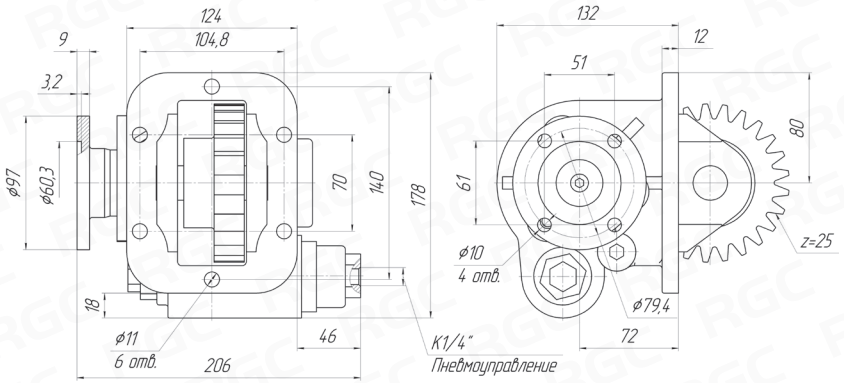

Применяется для установки на:
КПП ЯМЗ 236; 238; Урал, КРАЗ, МАЗ

Наименование	Передаточное отношение	Крутящий момент номин./макс. [Нм]	Мощность при 1000 об/мин [л.с./кВт]	Монтажное положение	Вращение насоса	Вес [кг]
КОМ PF19058P (аналог МП-58) с выходом под карданный вал	ЯМЗ 236 - 1: 0,9	320/400	48/35	Справа по ходу движения	Левое	11,0

КОМ PF19001P UNI

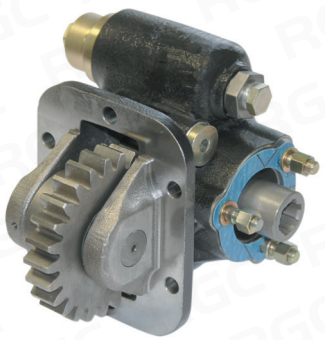

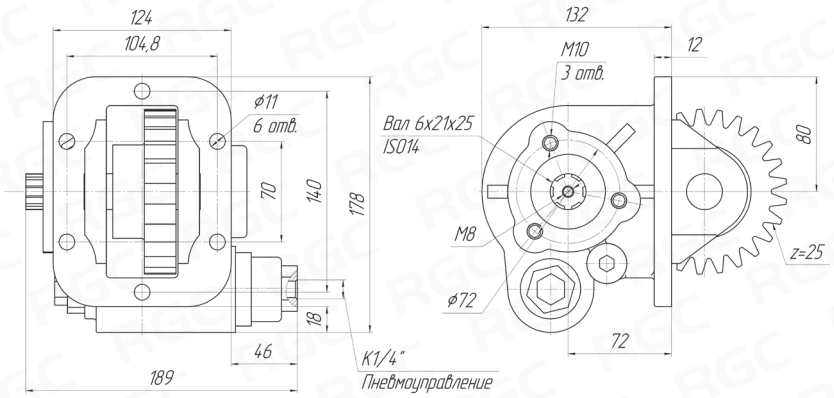

Применяется для установки на:
КПП ЯМЗ 236; 238; Урал, КРАЗ, МАЗ

Наименование	Передаточное отношение	Крутящий момент номин./макс. [Нм]	Мощность при 1000 об/мин [л.с./кВт]	Монтажное положение	Вращение насоса	Вес [кг]
КОМ PF19001P UNI	ЯМЗ 236 - 1: 0,9	320/400	48/35	Справа по ходу движения	Левое	11,35

2. КОРОБКИ ОТБОРА МОЩНОСТИ

2.2 - КОМ ДЛЯ КПП МАЗ

КОМ **PF19058/15P**
аналог МП-58/15

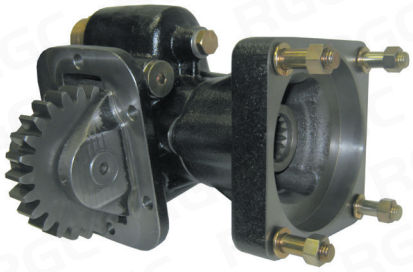

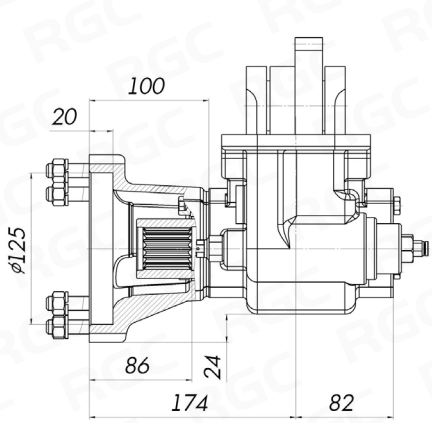

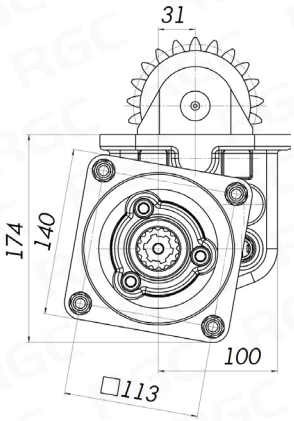

Применяется для установки на:
КПП ЯМЗ 236; 238; Урал, КРАЗ, МАЗ

Наименование	Передаточное отношение	Крутящий момент номин./макс.[Нм]	Мощность при 1000 об/мин [л.с./кВт]	Монтажное положение	Вращение	Вес [кг]
КОМ PF19058/15P аналог МП-58/15	ЯМЗ 236 - 1: 0,9	320/400	48/35	Справа по ходу движения	Левое	15,2

2.3 - КОМ ДЛЯ КПП ZF

КОМ **PF4002SP** ZF



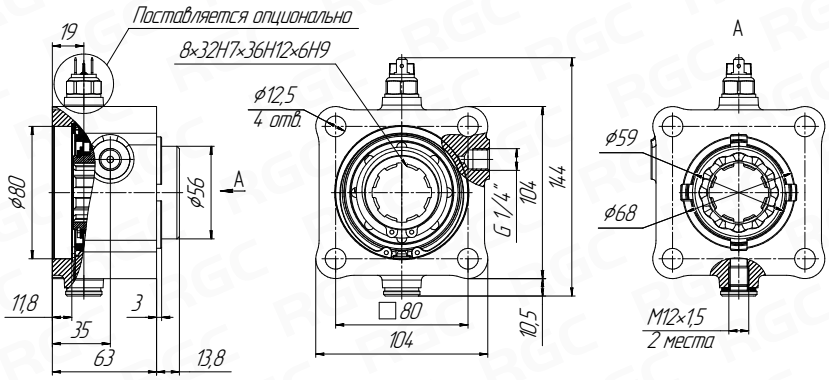

Применяется для установки на:
КПП 6S-800, 6S-1000; S5-50; S5-90; S6-65; S6-66; S6-70; S6-75; S6-80; S6-90.

Наименование	Передаточное отношение	Крутящий момент номин./макс.[Нм]	Мощность при 1000 об/мин [л.с./кВт]	Монтажное положение	Вращение	Вес [кг]
КОМ PF 4002SP ZF	1: 1	300/420	42/32	Сзади	Левое	4,0

КОМ **102K**
исполнения 003, 103, 203



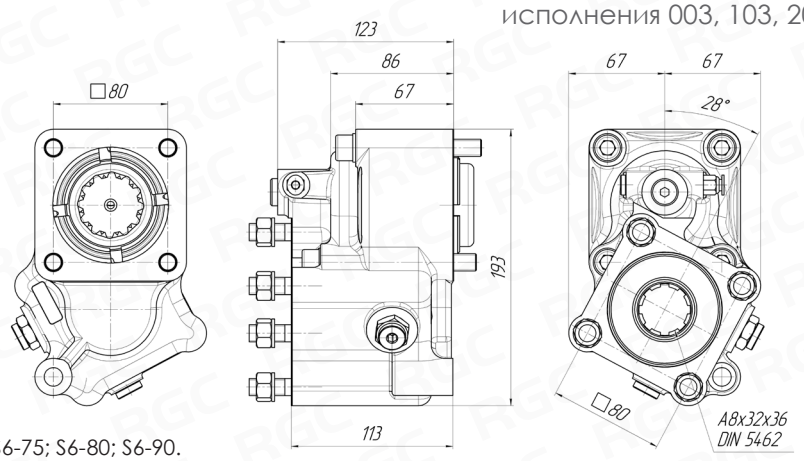

Применяется для установки на:
КПП 6S-800, 6S-1000; S5-50; S5-90; S6-65; S6-66; S6-70; S6-75; S6-80; S6-90.

Наименование	Исполнение	Передаточное отношение	Крутящий момент номин./макс.[Нм]	Мощность при 1500 об/мин [л.с./кВт]	Монтажное положение	Вращение	Вес [кг]
КОМ 102K	003	1: 1,8	350/490	75/56	Сзади	Правое	11,45
	103	1: 1,5	400/560	85/64			
	203	1: 1,3	450/630	96/72			

2. КОРОБКИ ОТБОРА МОЩНОСТИ

2.4 - КОМ ДЛЯ КПП MITSUBISHI

КОМ M035S5/35S6



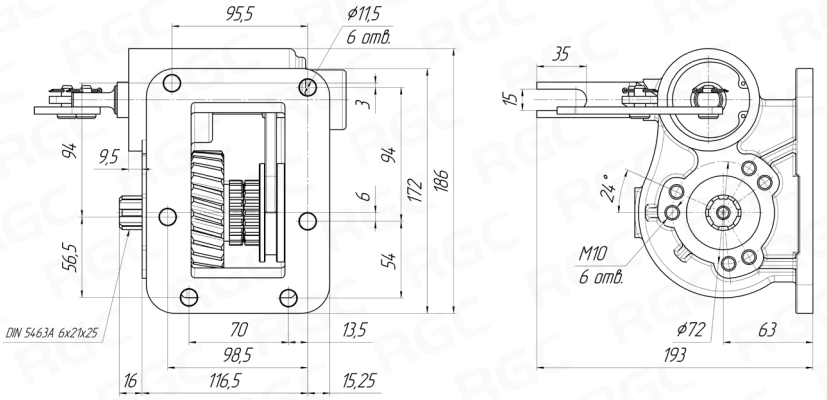

Применяется для установки на:
КПП M035S5/M035S6. Механическое управление.

Наименование	Передаточное отношение	Крутящий момент максимальный [Нм]	Мощность при 1000 об/мин [л.с./кВт]	Частота вращения [об/мин]	Вращение	Вес [кг]
КОМ M035S6	1: 1,41	200	21/16	1000	Левое	14,0

КОМ M036S6



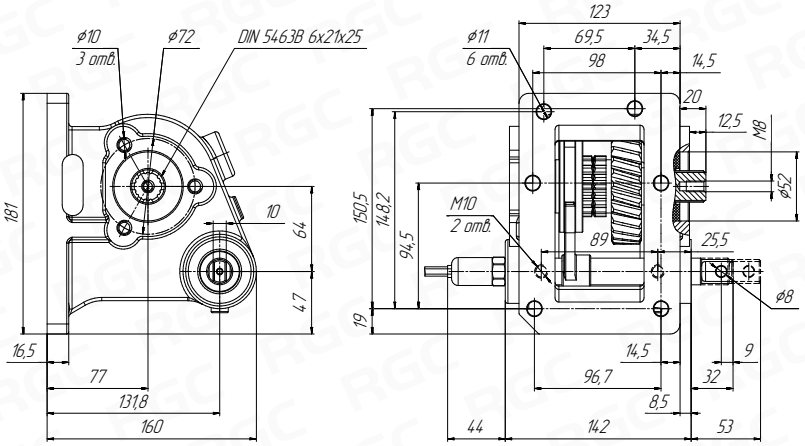

Применяется для установки на:
КПП M036S5/M036A6. Механическое управление. В комплект входит трос 3,5 метров и датчик.

Наименование	Передаточное отношение	Крутящий момент максимальный [Нм]	Мощность при 1000 об/мин [л.с./кВт]	Частота вращения [об/мин]	Вращение	Вес [кг]
КОМ M036S6	1: 1	237,4	11,7/8,7	1000	Правое	6,5

2.5 - КОМ ДЛЯ КПП ISUZU

КОМ MYY5T



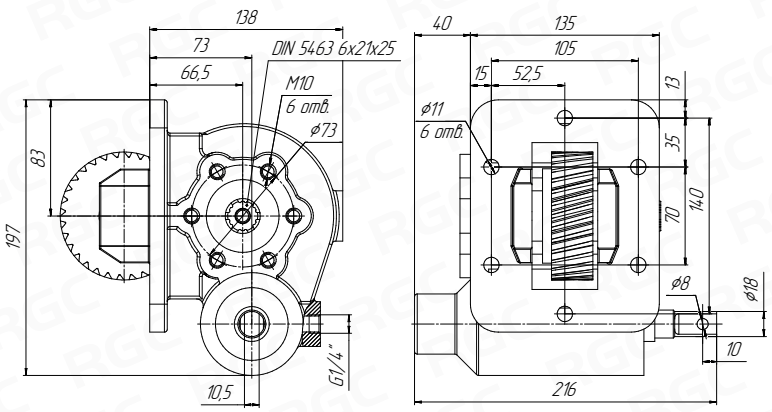

Применяется для установки на:
КПП MYY5T; MYY6S. Механическое управление.

Наименование	Передаточное отношение	Крутящий момент максимальный [Нм]	Мощность при 1000 об/мин [л.с./кВт]	Частота вращения [об/мин]	Вращение	Вес [кг]
КОМ MYY5T	1: 1,03	225	29,4/22	1000	Левое	13,0

2. КОРОБКИ ОТБОРА МОЩНОСТИ

2.6 - КОМ ДЛЯ КПП SCANIA

КОМ **GRS 905**



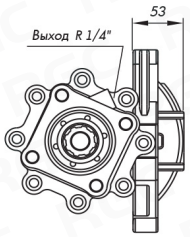

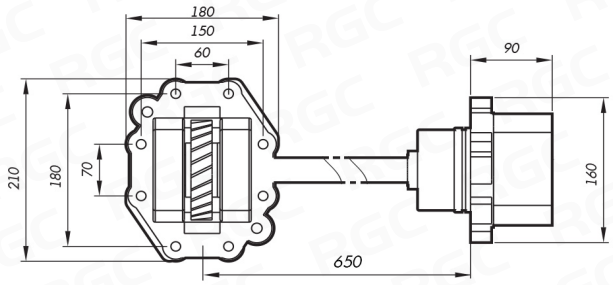

Применяется для установки на:
КПП GRS905.

Наименование	Передаточное отношение	Крутящий момент макс. [Нм]	Мощность при 1000 об/мин [л.с./кВт]	Частота вращения [об/мин]	Вращение	Вес [кг]
КОМ GRS 905	1: 1	436	56,8/42,4	1000	Левое	23,5

КОМ **GR 900** UNI



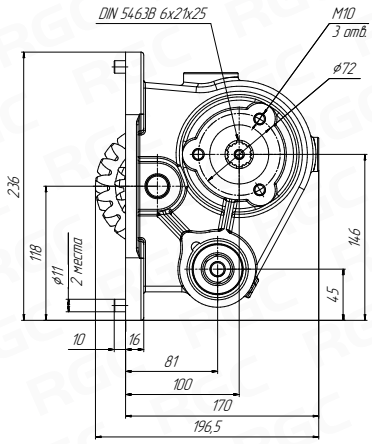

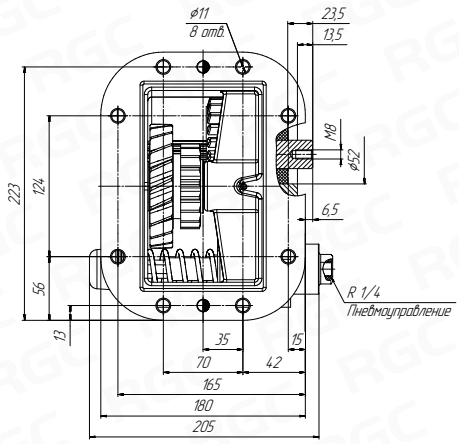

Применяется для установки на:
КПП GR900; GR900R; GRH900.

Наименование	Передаточное отношение	Крутящий момент максимальный [Нм]	Мощность при 1000 об/мин [л.с./кВт]	Частота вращения [об/мин]	Вращение	Вес [кг]
КОМ GR 900 UNI	1: 0,78	245	45,3/33,8	1065	Правое	15,1

2.7 - КОМ ДЛЯ КПП EATON

КОМ **RTO 11609** ISO



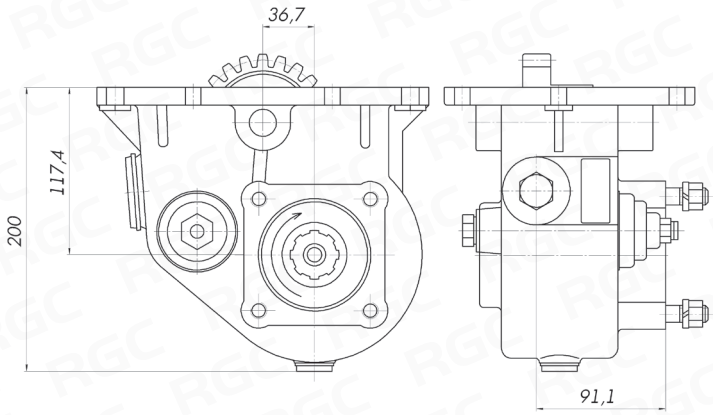

Применяется для установки на:
КПП RT; TR00; RTX11609.

Наименование	Передаточное отношение	Крутящий момент максимальный [Нм]	Мощность при 1000 об/мин [л.с./кВт]	Частота вращения [об/мин]	Вращение	Вес [кг]
КОМ RTO 11609 ISO	1: 1	392,4	57,8/43,1	1050	Правое	14,0

2. КОРОБКИ ОТБОРА МОЩНОСТИ

2.7 - КОМ ДЛЯ КПП EATON

КОМ 7001AMP ISO



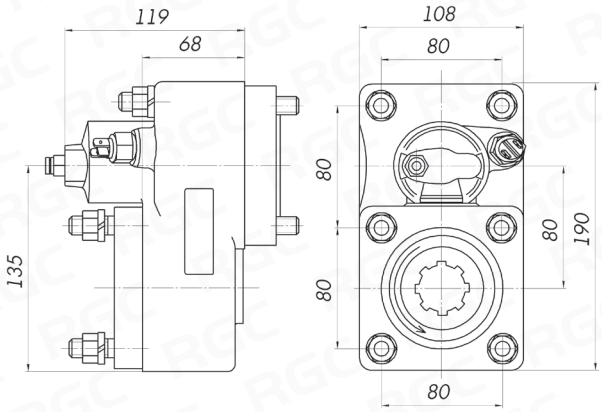

Применяется для установки на:
КПП FS4106; FSO4106; FS5206; FSO5206; FS6106.

Наименование	Передаточное отношение	Крутящий момент максимальный [Нм]	Мощность при 1000 об/мин [л.с./кВт]	Частота вращения [об/мин]	Вращение	Вес [кг]
КОМ 7001AMP (ISO)	внут.: 1: 1,32	420	42/30	Сзади	Правое	12

2.8 - КОМ ДЛЯ КПП MERCEDES

КОМ TF8001SP



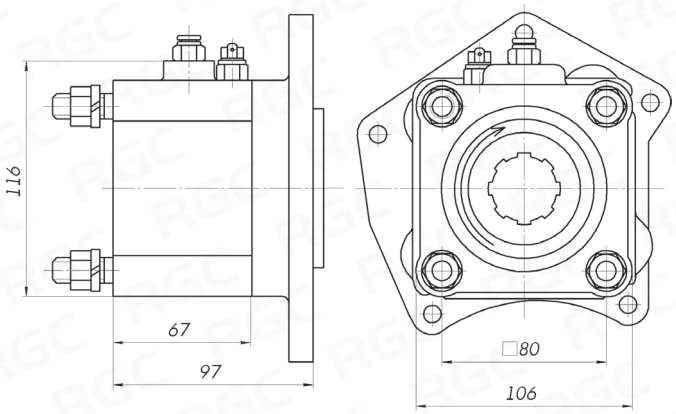

Применяется для установки на:
КПП G3/36; G3/40; G3/45; G3/50; G3/55; G3/60; G3/61.

Наименование	Передаточное отношение	Крутящий момент номин.[Нм]	Крутящий момент макс. [Нм]	Мощность при 1000 об/мин [л.с./кВт]	Вращение	Вес [кг]
КОМ TF8001SP	внут.: 1: 1	500	700	70/52	Левое	6,0

КОМ TF8001AMP

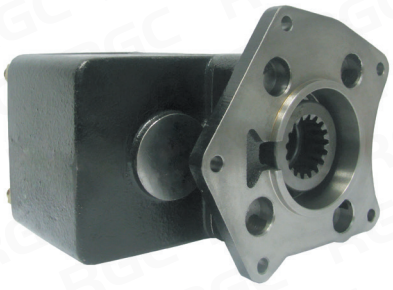

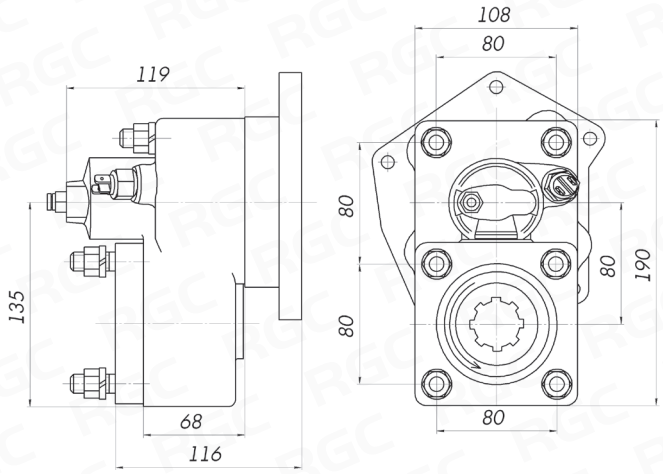

Применяется для установки на:
КПП G3/36; G3/40; G3/45; G3/50; G3/55; G3/60; G3/61.

Наименование	Передаточное отношение	Крутящий момент номин. [Нм]	Крутящий момент макс. [Нм]	Мощность при 1000 об/мин [л.с./кВт]	Вращение	Вес [кг]
КОМ TF8001AMP	внут.: 1: 1,32	300	420	42/32	Правое	10,0

2. КОРОБКИ ОТБОРА МОЩНОСТИ

2.9 - ВАЛЫ ZF, VOLVO, MERCEDES

ВАЛ **VK4023** ZF



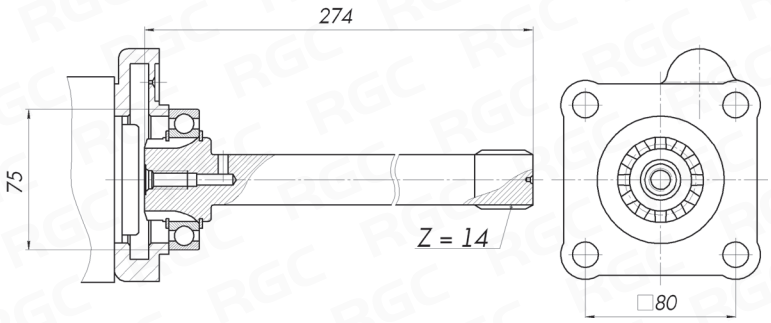

Применяется для установки на:
КПП ZF 16-AS-2200 IT; 12-AS-1800 IT;
12-AS-2141 IT; 12-AS-2301 IT; 16-AS-2601 IT.

Наименование	Крутящий момент номин. [Нм]	Крутящий момент макс. [Нм]	Мощность при 1000 об/мин [л.с./кВт]	Вес [кг]
VK4023 ZF	600	840	85/64	2,9

ВАЛ **VK4021** ZF



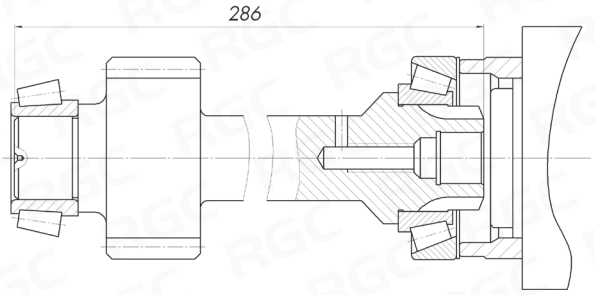

Применяется для установки на:
КПП ZF 9-S-109/12.91; 16-S-109/13.31; 16-S-09/13.41;
9-S-1110TO/9.48; 9-S-1310TO/9.48; 9S-1110 TO; 9S-310 TO.

Наименование	Крутящий момент номин. [Нм]	Крутящий момент макс. [Нм]	Мощность при 1000 об/мин [л.с./кВт]	Вес [кг]
VK4021 ZF	300	420	42/32	4,7

ВАЛ **VK4022** ZF



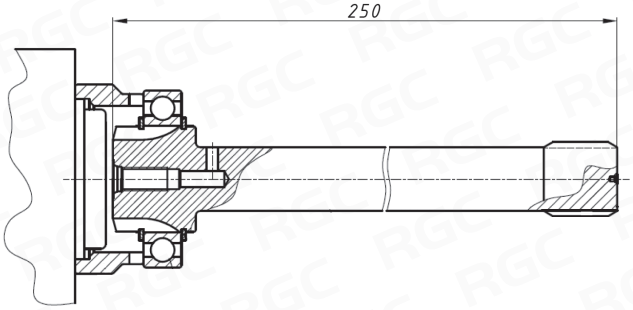

Применяется для установки на:
КПП ZF 12-AS-1800; 12-AS-2301; 16-AS-2200; 16-AS-2601;
12AS-1630TD; 12AS-1930 TD; 12AS-2130 TD; 12AS-2131 TD;
12AS-2140 TD; 12AS-2340 TD; 12AS-2430 TD; 12AS-2540 TD;
12AS-1930 TO; 12AS-2130 TO; 12AS-2330 TO; 12AS-2530 TO;
12AS-25.

Наименование	Крутящий момент номин. [Нм]	Крутящий момент макс. [Нм]	Мощность при 1000 об/мин [л.с./кВт]	Вес [кг]
VK4022 ZF	600	840	85/64	2,0

ВАЛ VK4001 ZF



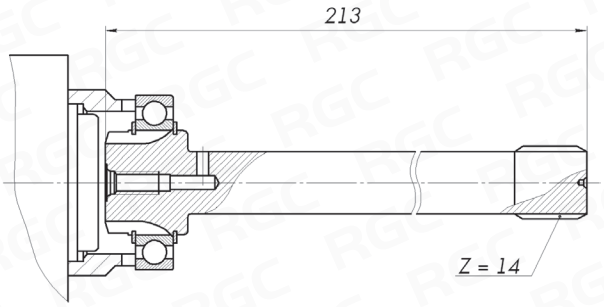

Применяется для установки на:
КПП ZF 8-S-151;16-S-151; 16-S-181; 16-S-221; 16-S-1620;
16-S-1820; 16-S-1920; 16-S-2220; 16-S-2520;
8S-1620 TD; 8S-1820 TO; 8S-220 TO; 16S-2320 TD; 16S-2330 TD; 16S-2720 TO; 16S-2730 TO.

Наименование	Крутящий момент номин. [Нм]	Крутящий момент макс. [Нм]	Мощность при 1000 об/мин [л.с./кВт]	Вес [кг]
VK4001 ZF	600	840	85/64	1,7

ВАЛ VK4002 ZF



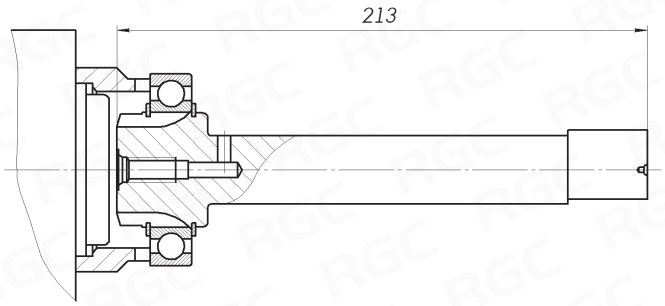

Применяется для установки на:
КПП ZF 16-S-130; 16-S-160; 16-S-190; 16-S-220;
16-S-112/17,28; 8-S-151; 16-S-151; 16-S-181; 16-S-221.

Наименование	Крутящий момент номин. [Нм]	Крутящий момент макс. [Нм]	Мощность при 1000 об/мин [л.с./кВт]	Вес [кг]
VK4002 ZF	300	420	42/32	1,7

ВАЛ VK4007 ZF

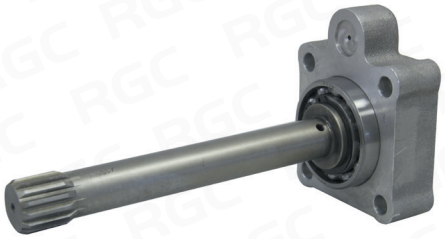

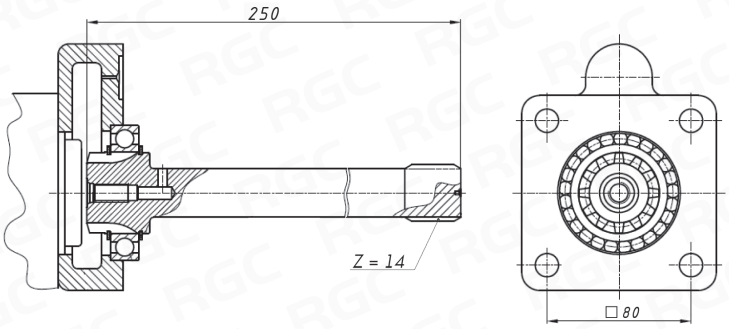

Применяется для установки на:
КПП ZF16-S-151 IT; 16-S-181 IT; 16-S-221 IT; 16-S-1621 TD; 16-S-1821 TO IT;
16-S-1921 TD IT; 16-S-2221 TD/TO IT; 16-S-2321 TD IT; 16-S-2331 TD IT; 16-S-2521 TO IT; 16-S-2721 TO IT; 16-S-2731 TO IT.

Наименование	Крутящий момент номин. [Нм]	Крутящий момент макс. [Нм]	Мощность при 1000 об/мин [л.с./кВт]	Вес [кг]
VK4007 ZF	600	840	85/64	2,0

2. КОРОБКИ ОТБОРА МОЩНОСТИ

2.9 - ВАЛЫ ZF, VOLVO, MERCEDES

ВАЛ **VK5004/5006** VOLVO



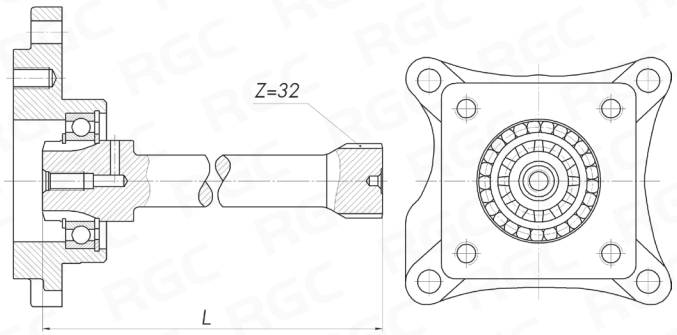

Применяется для установки на:
КПП VOLVO R1000; SR1000; R1400; R1700; SR1400; SR1700; SR1900; SR2000; SR2400; SRO2400; VT1708; VT2009B; VT2014B; VT2214; VT2412B; VT2514B; VTO2214B; VTO2514B; VT 2814B; VTO 2814B; AT 2412C; AT 2412AT; AT 2512C; AT 2514; AT 2515C; AT 2812C; ATO 2512C; ATO 3112C.

Наименование	Крутящий момент номин. [Нм]	Крутящий момент макс. [Нм]	Мощность при 1000 об/мин [л.с./кВт]	L [мм]	Вес [кг]
VK5004 VOLVO	300	420	42/32	256	5,0
VK5006 VOLVO	600	840	42/32	220	4,1

ВАЛ **VK5003** VOLVO

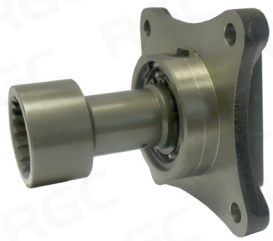

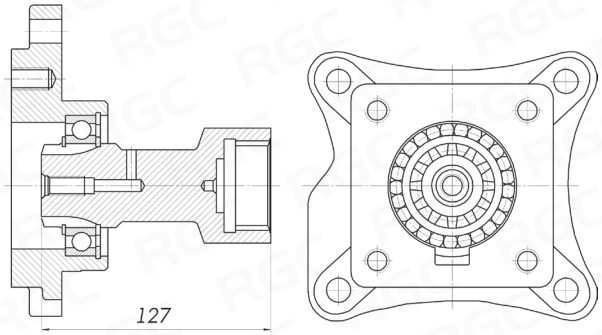

Применяется для установки на:
КПП VOLVO R70; SR70; SR71.

Наименование	Крутящий момент номин. [Нм]	Крутящий момент макс. [Нм]	Мощность при 1000 об/мин [л.с./кВт]	Вес [кг]
VK5003 VOLVO	300	420	42/32	4,0

ВАЛ **VK8005** MERCEDES

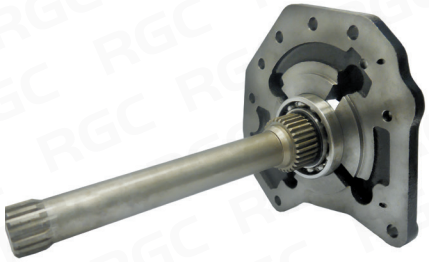

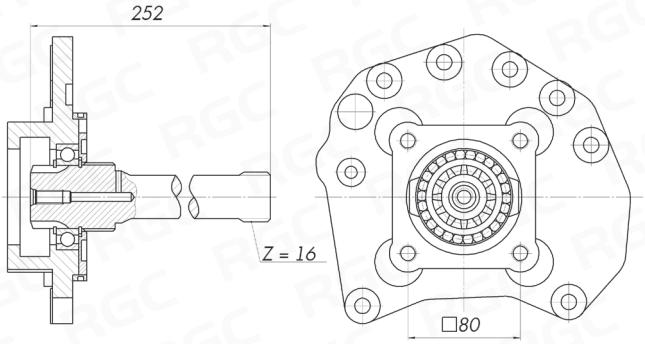

Применяется для установки на:
КПП MERCEDES G210; G211; G221; G240; G248; G260; G131-9; G231-16; G241-16; G125; G155; G180; G200.

Наименование	Крутящий момент номин. [Нм]	Крутящий момент макс. [Нм]	Мощность при 1000 об/мин [л.с./кВт]	Вес [кг]
VK8005 MERCEDES	300	420	42/32	6,0

2. КОРОБКИ ОТБОРА МОЩНОСТИ

2.10 - ПЕРЕХОДНИКИ, ФЛАНЦЫ И АДАПТЕРЫ

ПЕРЕХОДНИК **ADA4F3FC** ISO-UNI



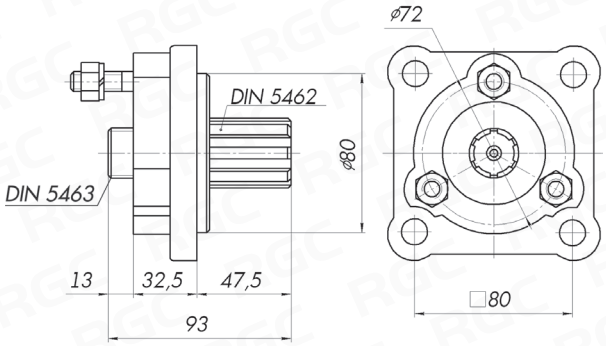

Переходник ADA4F3FC ISO-UNI предназначен для соединения с КОМ стандарта ISO с насосом стандарта UNI.

ПЕРЕХОДНИК **ADARSEN** НШ/ISO



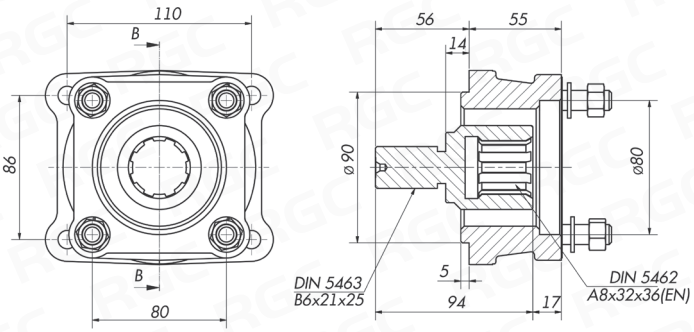

Переходник ADARSEN предназначен для соединения КОМ под НШ с насосом стандарта ISO.

ПЕРЕХОДНИК **ADA3F4F** UNI-ISO



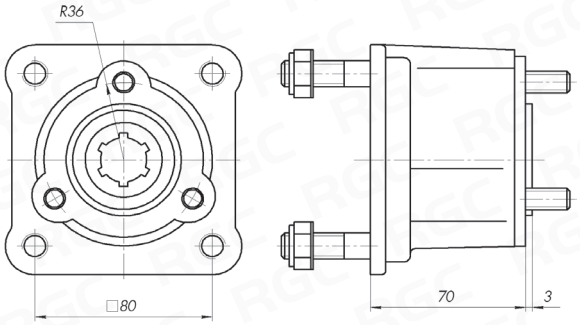

Переходник ADA3F4F UNI-ISO предназначен для соединения КОМ стандарта UNI с насосом стандарта ISO.

ПЕРЕХОДНИК **UNI** КОМ/НШ



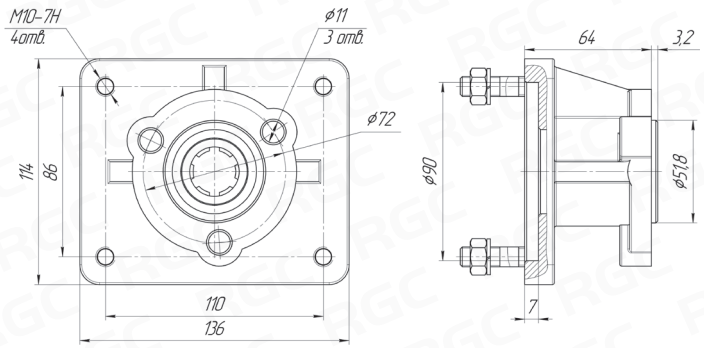

Переходник UNI КОМ/НШ предназначен для соединения КОМ стандарта UNI с насосом НШ.

2. КОРОБКИ ОТБОРА МОЩНОСТИ

2.10 - ПЕРЕХОДНИКИ, ФЛАНЦЫ И АДАПТЕРЫ

ФЛАНЕЦ **F** ISO

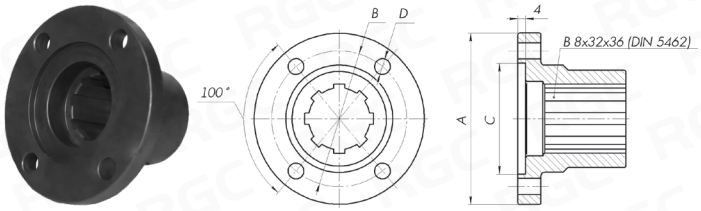

Фланец F ISO для установки на вал стандарта DIN5462.

Наименование	A [мм]	B [мм]	C [мм]	D [мм]
F 1300 ISO	97	79,40	60,3	10,5

ФЛАНЕЦ **F** UNI

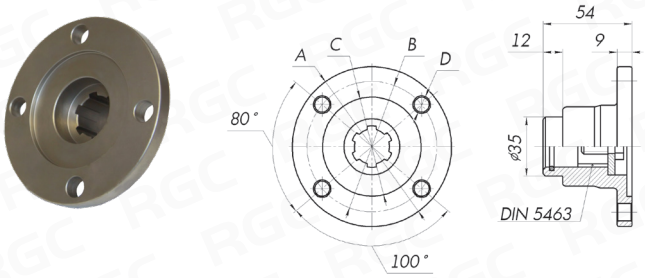

Фланец F UNI для установки на вал стандарта UNI.

Наименование	A [мм]	B [мм]	C [мм]	D [мм]
F 1300 UNI	97	79,40	60,3	10,5

АДАПТЕР **ADA** ISO

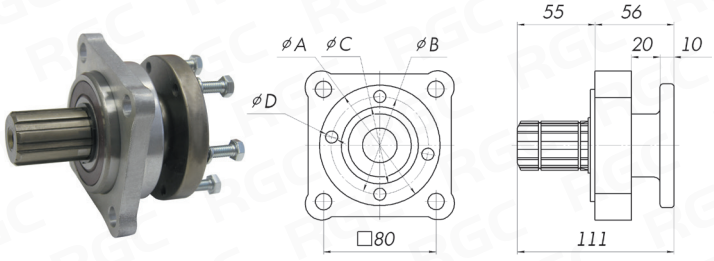

Адаптер предназначен для соединения фланца с КОМ стандарта ISO.

Наименование	A [мм]	B [мм]	C [мм]	D
ADA 1300	97	79,40	60,3	4xM10

МУФТА

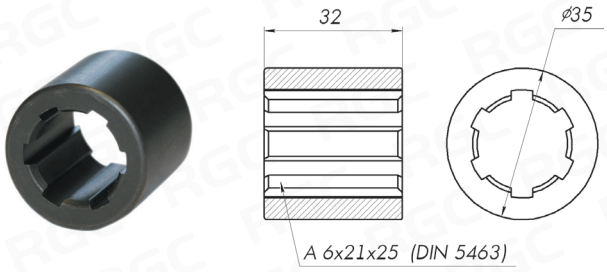

Муфта предназначена для соединения валов стандарта UNI.

ДАТЧИК **F4002SP** КОМ

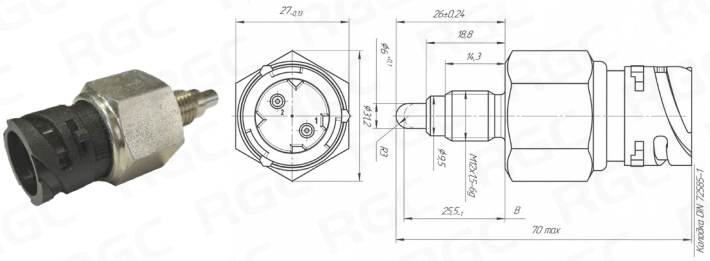

ДАТЧИК **PF18001/18002** КОМ



Датчики F4002SP и PF18001/18002 монтируются в корпус КОМ соответствующей модели и сигнализируют о её включении, что необходимо для грамотной и безаварийной эксплуатации оборудования.

3



RG-GIDRO.RU

МУЛЬТИПЛИКАТОРЫ И РЕДУКТОРЫ

3.1	Мультипликаторы серии 600	56
3.1	Мультипликаторы серии 700	57
3.2	Редукторы серии RT-300	58
3.2	Редукторы серии RT-500	58

3. МУЛЬТИПЛИКАТОРЫ И РЕДУКТОРЫ

3.1 - МУЛЬТИПЛИКАТОРЫ

СЕРИЯ **600**



Код заказа

600	—	2	—	6	—	C	—	*
1		2		3		4		5

Мультипликатор – редуктор, предназначенный для увеличения частоты вращения на выходном валу.

Широко применяется в сельскохозяйственной сфере. Данная серия мультипликаторов применяется с гидронасосами 2 группы (присоединительные размеры на чертеже).

1. Серия **600**

2. Тип вала (шлицевой) **2**

1-Вал 1"3/8 DIN 9611
2-Отверстие 1"3/8 DIN 9611
3-Отверстие 1"3/8 DIN 9611 укороченный
4-Отверстие 1"3/8 DIN 9611 удлиненный

3. Передаточное число **6**

См. таблицу

4. Монтажное положение **C**

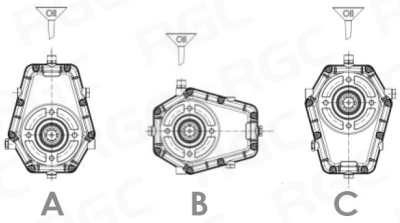

5. Фланец *

600 S=SAE A

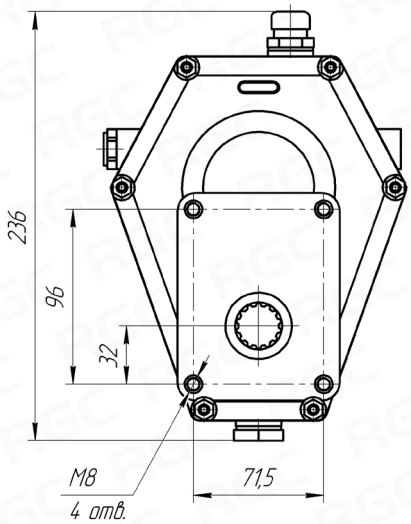

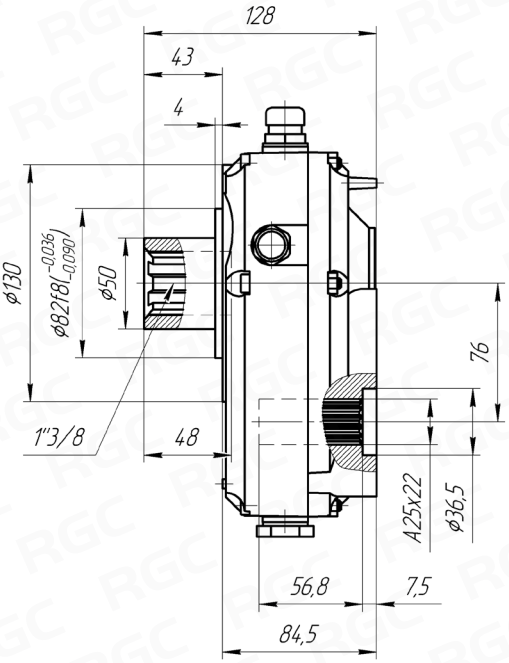

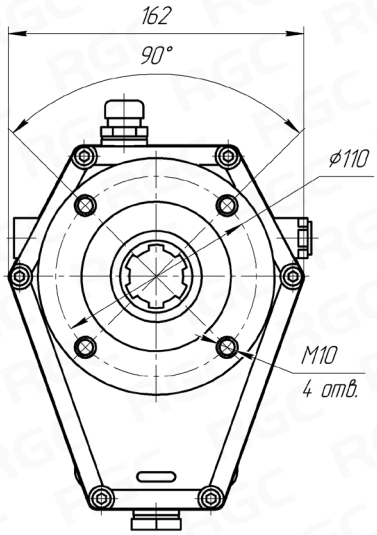

Наименование	M1 [Нм]	M2 [Нм]	N1 [об/мин]	N2 [об/мин]	Предататочное отношение	Мощность [кВт]	Вес [кг]
600*-1	178	119	540	810	1: 1,5	10	5,8
600*-2	152	76	540	1080	1: 2,0	10	5,8
600*-3	165	66	540	1350	1: 2,5	10	5,8
600*-4	180	55	540	1680	1: 3,0	10	5,8
600*-5	186	58	540	1836	1: 3,5	10	5,8
600*-6	159	42	540	2052	1: 3,8	10	5,8

3. МУЛЬТИПЛИКАТОРЫ И РЕДУКТОРЫ

3.1 - МУЛЬТИПЛИКАТОРЫ

СЕРИЯ **700**



Код заказа

700	—	4	—	6	—	A	—	*
1		2		3		4		5

Мультипликатор – редуктор, предназначенный для увеличения частоты вращения на выходном валу.
Широко применяется в сельскохозяйственной сфере. Данная серия мультипликаторов применяется с гидронасосами 2-й или 3-й группы (присоединительные размеры на чертеже).

1. Серия **700**

2. Тип вала (шлицевой) **4**

1-Вал 1"3/8 DIN 9611
2-Отверстие 1"3/8 DIN 9611
3-Отверстие 1"3/8 DIN 9611 укороченный
4-Отверстие 1"3/8 DIN 9611 удлиненный

3. Передаточное число **6**

См. таблицу

4. Монтажное положение **A**

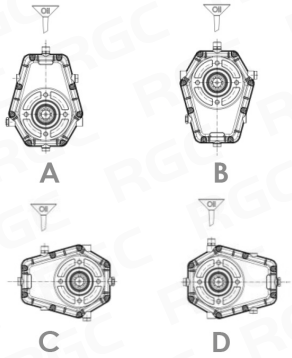

5. Фланец *

700 S=SAE B

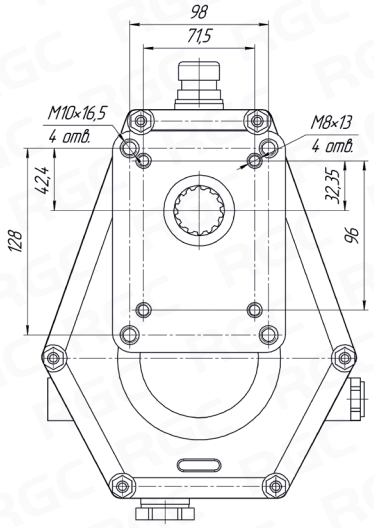

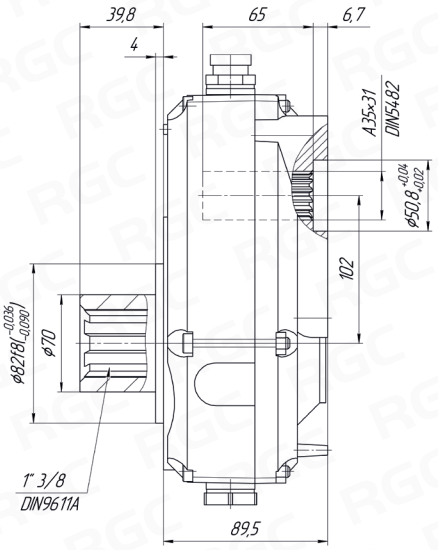

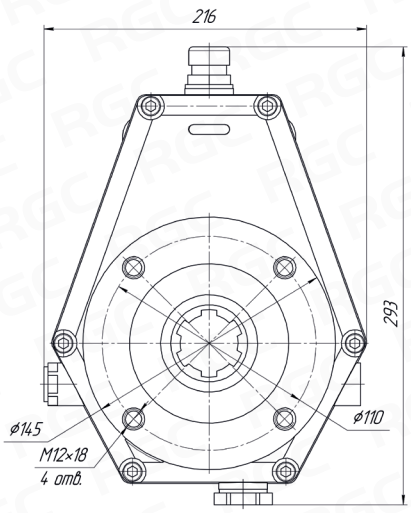

Наименование	M1 [Нм]	M2 [Нм]	N1 [об/мин]	N2 [об/мин]	Предататочное отношение	Мощность [кВт]	Вес [кг]
700*-1	380	260	540	810	1: 1,5	20	8,3
700*-2	430	210	540	1080	1: 2,0	20	8,3
700*-3	460	180	540	1408	1: 2,5	20	8,3
700*-4	490	160	540	1620	1: 3,0	20	8,3
700*-5	460	130	540	1836	1: 3,5	20	8,3
700*-6	437	115	540	2057	1: 3,8	20	8,3

3. МУЛЬТИПЛИКАТОРЫ И РЕДУКТОРЫ

3.2 - РЕДУКТОРЫ

СЕРИЯ **RT-300**



Редукторы серии **RT-300** и **RT-500** предназначены для увеличения крутящего момента на выходном валу. Применяются в гидроприводах транспортеров коммунальных и сельскохозяйственных машин, лебедках, подъемниках, приводах конвейеров.

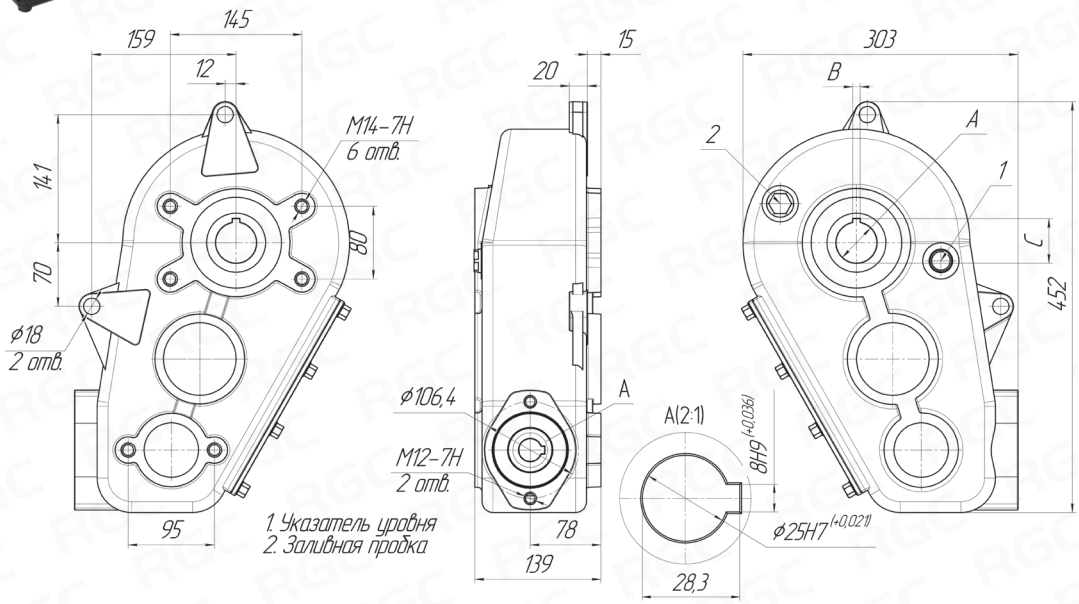

Наименование	A [мм]	B [мм]	C [мм]	Передаточное отношение	Макс. момент на выходном валу [Нм]	Вес [кг]
RT-300-35	Ø35	10,0	38,6	1: 29,5	3000	34,0
RT-300-40	Ø40	12,0	43,3	1: 29,5	3000	34,0
RT-300-45	Ø45	12,0	48,8	1: 29,5	3000	34,0

СЕРИЯ **RT-500**

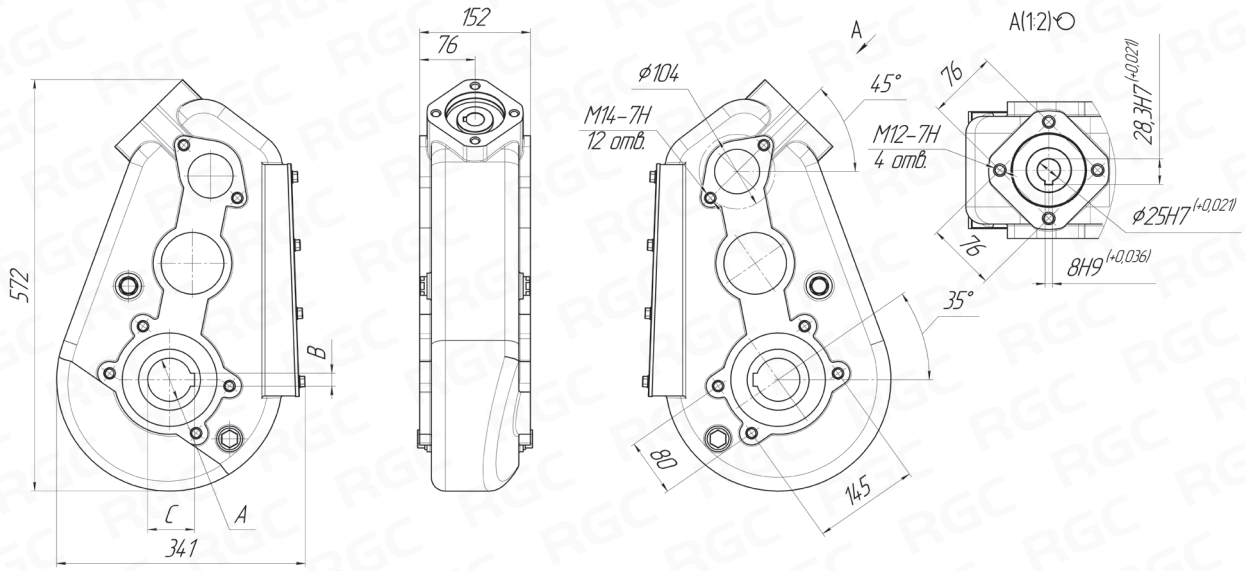

Наименование	A [мм]	B [мм]	C [мм]	Передаточное отношение	Макс. момент на выходном валу [Нм]	Вес [кг]
RT-500-50	Ø50	14,0	53,8	1: 43,6	5000	59,0
RT-500-55	Ø55	16,0	59,3	1: 43,6	5000	59,0
RT-500-60	Ø60	18,0	64,4	1: 43,6	5000	59,0

4

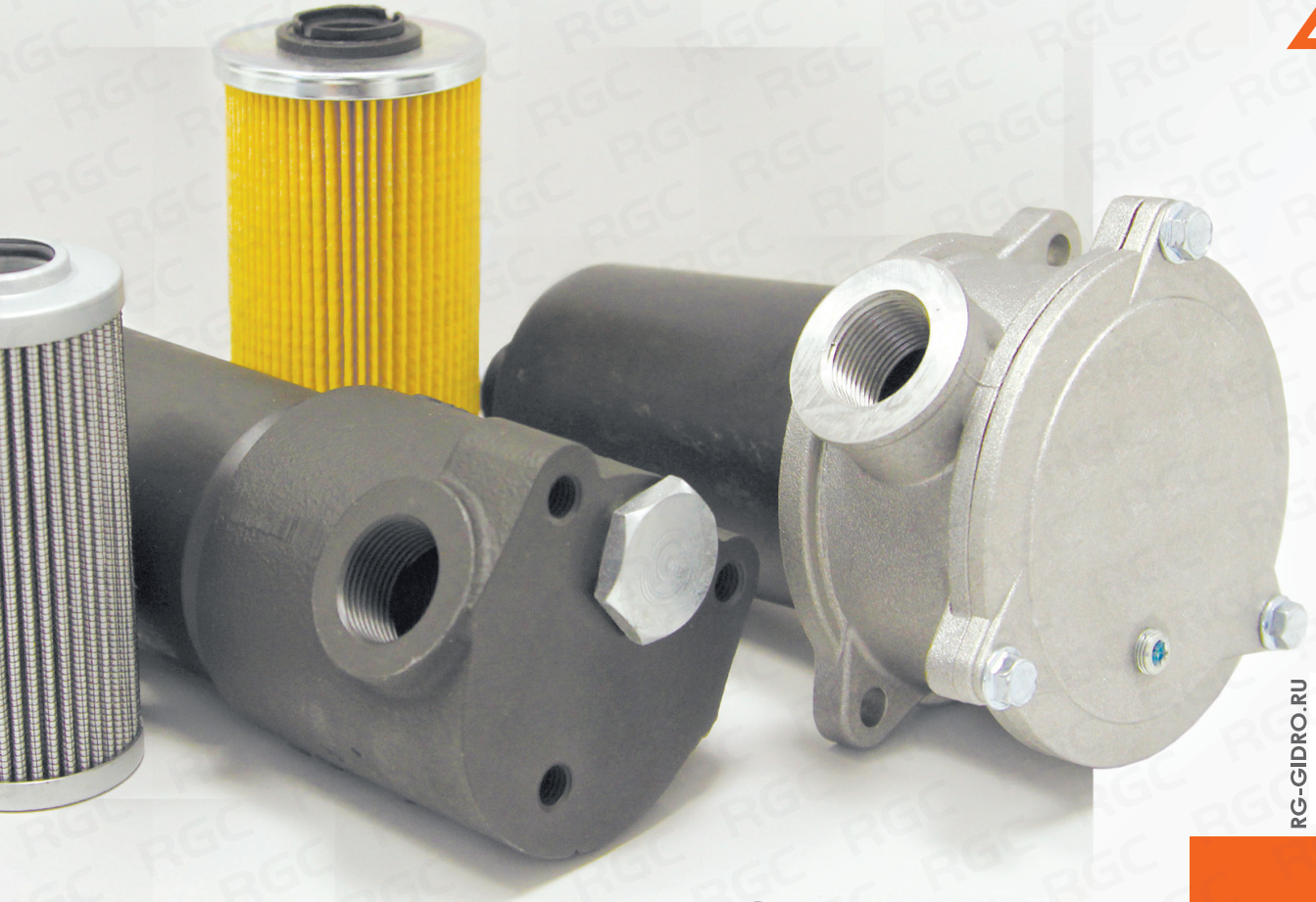

RG-GIDRO.RU

ГИДРАВЛИЧЕСКИЕ ФИЛЬТРЫ

4.1	Сливные фильтры	60
4.2	Фильтры линии всасывания	65
4.3	Напорные фильтры	66
4.4	Линейные фильтры	70
4.5	Заливные горловины	72
4.6	Указатели уровня	73
4.7	Индикаторы загрязнения	74

4. ГИДРАВЛИЧЕСКИЕ ФИЛЬТРЫ

4.1 - СЛИВНЫЕ ФИЛЬТРЫ

СЕРИЯ **RGF-R10**

СДЕЛАНО В **РОССИИ**



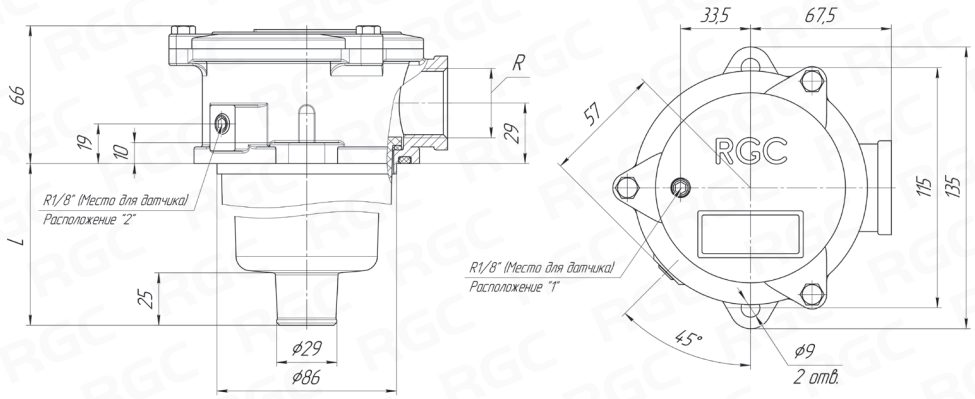

Материал головной части - алюминиевый сплав
Материал стакана - стеклоармированный нейлон

Наименование	L [мм]	R	Рабочая температура [°C]	Макс. давление [бар]	Расход [л/мин]	Тонкость фильтрации [мкм]	Вес [кг]
RGF-R10	89; 135,5; 304	G 1/2"; G 3/4"; G 1"	от -30 до +110	3	от 39 до 100	от 10 до 25	0,715; 0,770; 1,200

Код заказа фильтра в сборе

RGF-R10	1	—	3	—	C	25	—	–	–
1	2		3		4	5		6	7

1. Серия **RGF-R10**

2. Обозначение резьбы **1**

Обозначение	R
12	G 1/2"
34	G 3/4"
1	G 1"

3. Обозначение длины колбы **3**

Обозначение	L [мм]
1	89
2	135,5
3	304

4. Фильтрующий материал **C**

C - целлюлозное волокно
F - микроволокно

5. Тонкость фильтрации **25**

Обозначение длины колбы	Фильтрующий материал	Тонкость фильтрации [мкм]	Расход [л/мин]
1	**C**	10	81
		25	81
	F	10	39
		25	58
2	**C**	10	100
		25	100
	F	10	55
		25	92
3	**C**	10	100
		25	100
	F	10	60
		25	100

При наличии индикатора загрязнения:

6. Индикатор загрязнения **-**

VR - визуальный радиальный
V0 - визуально осевой
ENC - электронный нормально замкнутый
EN0 - электронный нормально разомкнутый

7. Расположение индикатора **-**

1 - в крышке
2 - в корпусе
"-" - отсутствует

4. ГИДРАВЛИЧЕСКИЕ ФИЛЬТРЫ

4.1 - СЛИВНЫЕ ФИЛЬТРЫ

СЕРИЯ **OMTP** 100



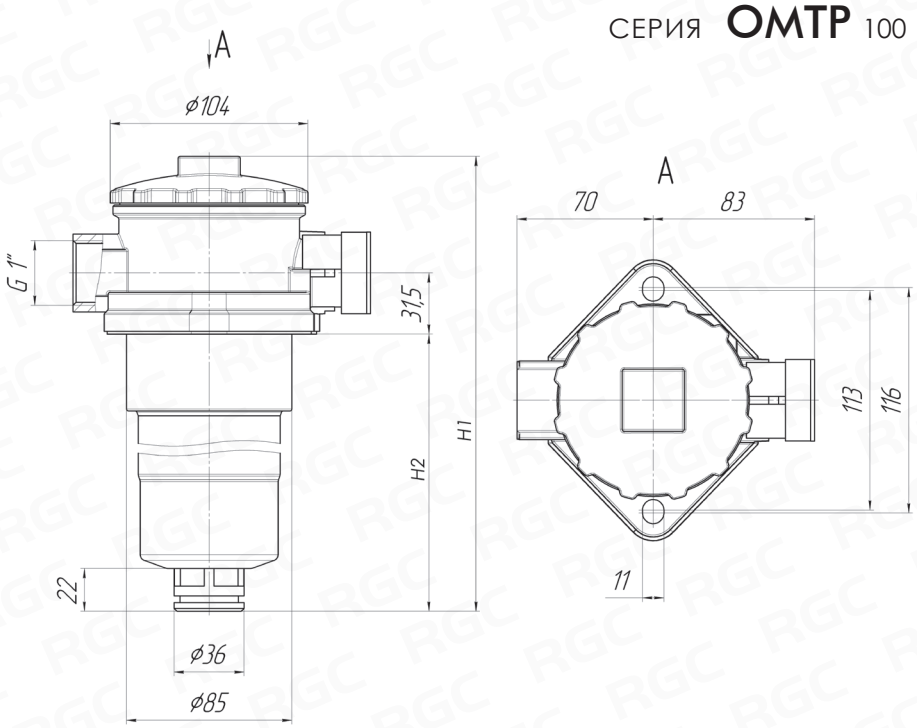

Материал головной части - алюминиевый сплав
Материал стакана - стеклоармированный нейлон

Наименование	H1 [мм]	H2 [мм]	Макс. давление [бар]	Расход [л/мин]	Тонкость фильтрации [мкм]	Вес [кг]
OMTP100	305	275	3	100	25	1,200

СЕРИЯ **OMTF** 09



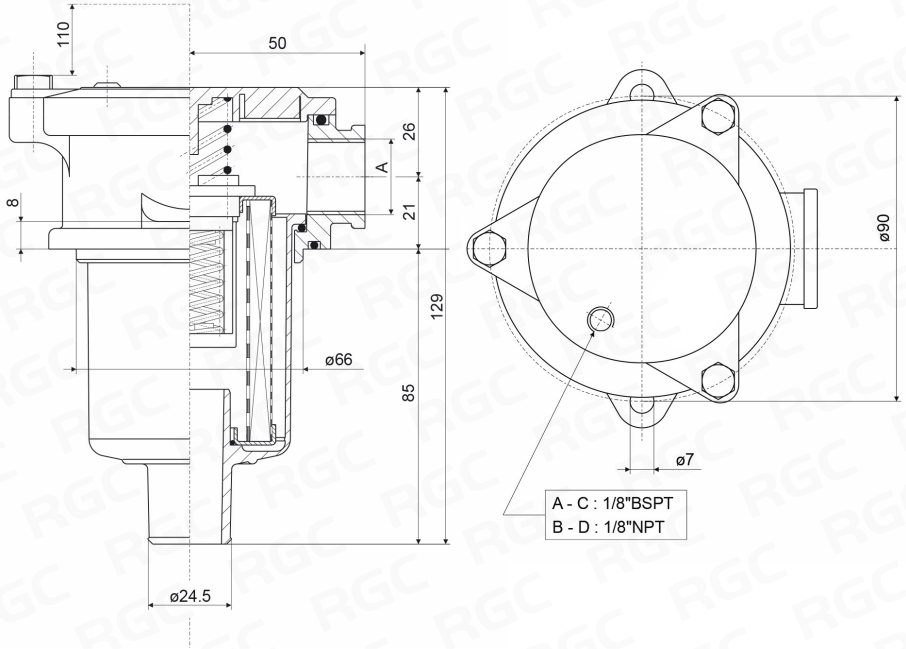

Материал головной части - алюминиевый сплав
Материал стакана - стеклоармированный нейлон

Наименование	A	Макс. давление [бар]	Расход [л/мин]	Тонкость фильтрации [мкм]	Вес [кг]
OMTF09	G 1/2"	8	40	25	0,400

4. ГИДРАВЛИЧЕСКИЕ ФИЛЬТРЫ

4.1 - СЛИВНЫЕ ФИЛЬТРЫ

СЕРИЯ **OMTF** 111/112



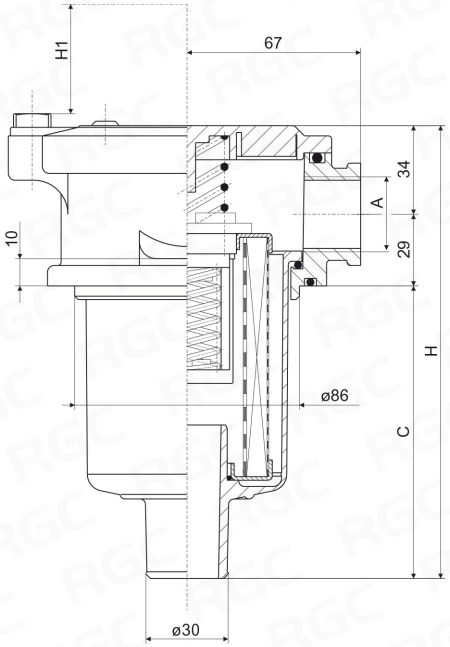

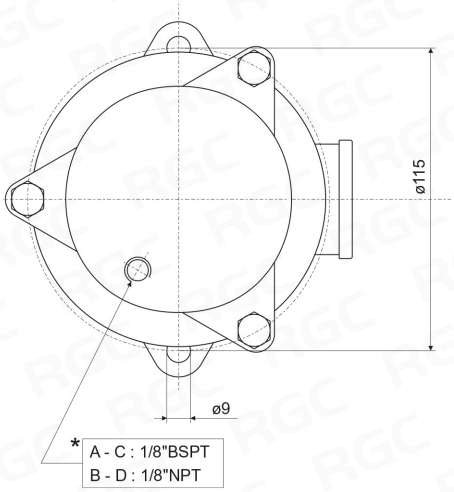

Материал головной части - алюминиевый сплав
Материал стакана - стеклоармированный нейлон

Наименование	A	C [мм]	H [мм]	H1 [мм]	Макс. давление [бар]	Расход [л/мин]	Тонкость фильтрации [мкм]	Вес [кг]
OMTF111	G 1/2" ; 3/4" ; 1"	92	155	130	8	от 30 до 81	от 10 до 90	0,715
OMTF112	G 1/2" ; 3/4" ; 1"	150	213	190	8	от 37 до 100	от 10 до 90	0,770

СЕРИЯ **OMTF** 171



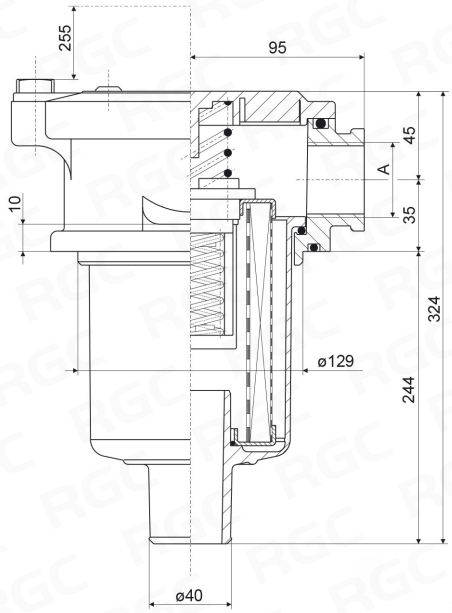

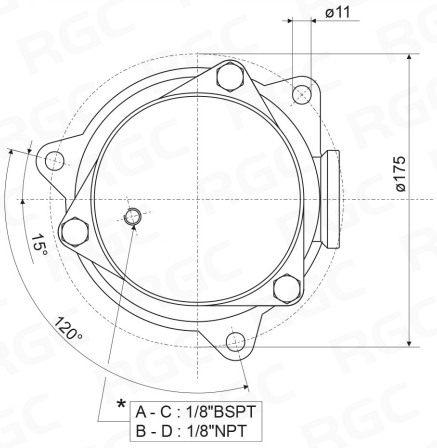

Материал головной части - алюминиевый сплав
Материал стакана - стеклоармированный нейлон

Наименование	A	Макс. давление [бар]	Расход [л/мин]	Тонкость фильтрации [мкм]	Вес [кг]
OMTF171	G 1 1/4"	3	214	от 3 до 60	1,940

4. ГИДРАВЛИЧЕСКИЕ ФИЛЬТРЫ

4.1 - СЛИВНЫЕ ФИЛЬТРЫ

СЕРИЯ **OMTF** 223/224



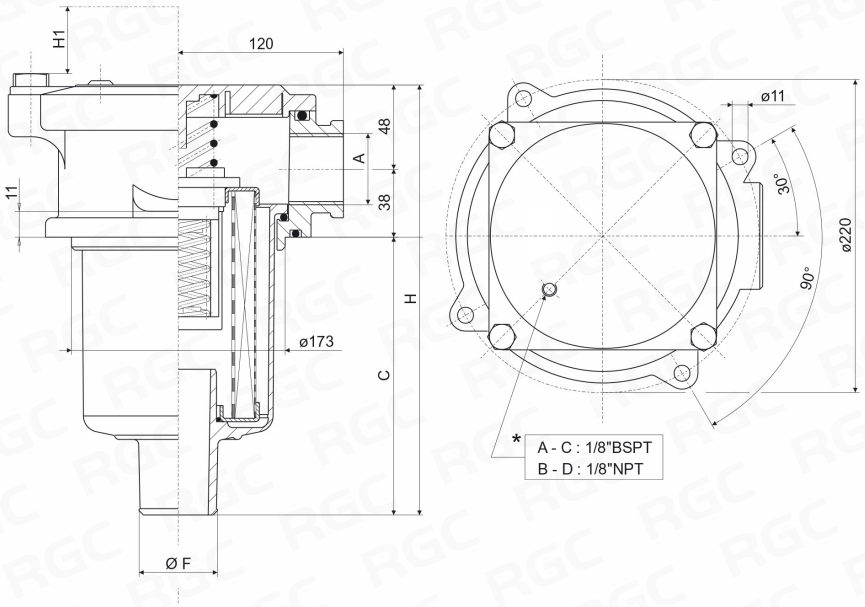

Материал головной части - алюминиевый сплав
Материал стакана - стеклоармированный нейлон

Наименование	A	C [мм]	H [мм]	H1 [мм]	F [мм]	Макс. давление [бар]	Расход [л/мин]	Тонкость фильтрации [мкм]	Вес [кг]
OMTF223	G 1 1/4" ; 1 1/2" ; 2"	236	322	260	64	3	от 350 до 500	от 3 до 60	3,800
OMTF224	G 1 1/4" ; 1 1/2" ; 2"	282	368	320	64	3	от 350 до 500	от 3 до 60	3,900

Код заказа фильтра в сборе

OMTF	11 2	F03	N	B	2
1	2 3	4	5	6	7

1. Серия — **OMTF**

2. Типоразмер — **11**

09	11	17	22

3. Габариты — **2**

09	1
11	1; 2; 3
17	1
22	1; 2; 3; 4

4. Тонкость фильтрации — **F03**

C10	специальная бумага 10 мкм
C25	специальная бумага 25 мкм
F03	неорганич. микров. 3 мкм
F06	неорганич. микров. 6 мкм
F10	неорганич. микров. 10 мкм
F25	неорганич. микров. 25 мкм
R60	металлическая сетка 60 мкм
R90	металлическая сетка 90 мкм

5. Уплотнение — **N**

N	NBR

4. ГИДРАВЛИЧЕСКИЕ ФИЛЬТРЫ

4.1 - СЛИВНЫЕ ФИЛЬТРЫ

СЕРИЯ **OMTF**

6. Порт индикатора — B

A	Заглушка под индикатор 1/8" BSPT
B	Заглушка под индикатор 1/8" NPT

7. Присоединение — 2

A	OMTF09	OMTF11	OMTF17	OMTF22
-	G 1/2"	G 1/2"	G 1"	G 1 1/4"
1	-	G 3/4"	G 1 1/4"	G 1 1/2"
2	-	G 1"	G 1"	G 2"
7	-	-	-	SAE24 1 7/8" 12 UN

Код заказа фильтроэлемента

CR	11 2	—	F03	—	R
1	2 3		4		5

1. Серия — CR

2. Типоразмер — 11

09	**11**	**17**	**22**

3. Габариты — 2

09	1
11	1; 2; 3
17	1
22	1; 2; 3; 4

4. Тонкость фильтрации — F03

C10	специальная бумага 10 мкм
C25	специальная бумага 25 мкм
F03	неорганич. микров. 3 мкм
F06	неорганич. микров. 6 мкм
F10	неорганич. микров. 10 мкм
F25	неорганич. микров. 25 мкм
R60	металлическая сетка 60 мкм
R90	металлическая сетка 90 мкм

5. Байпас — R

R	1,7 бар

4. ГИДРАВЛИЧЕСКИЕ ФИЛЬТРЫ

4.2 - ФИЛЬТРЫ ЛИНИИ ВСАСЫВАНИЯ

СЕРИЯ **WUI**



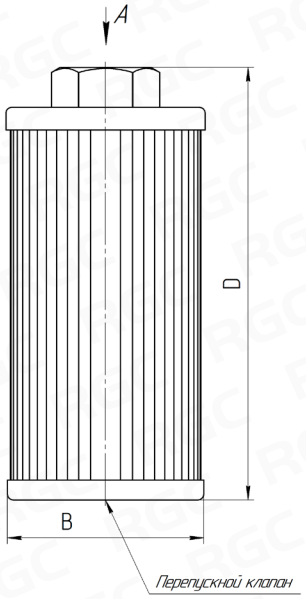

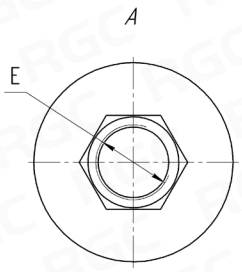

Материал крышки - алюминиевый сплав
Материал дна - оцинкованная сталь
Материал фильтрующего элемента - металлическая сетка

Наименование	Расход [л/мин]	B [мм]	D [мм]	E	Раб. температура [°C]	Макс. давление [бар]	Тонкость фильтрации [мкм]	Давл. перепускного клапана [бар]	Вес [кг]
WUI-40...	40	Ø43	124	G 1/2"	от - 40 до +110	1	100	0,2	0,3
WUI-100...	100	Ø70	153	G 3/4"					0,5
WUI-160...	160	Ø82	200	G 1 1/4"; G 1"					0,7
WUI-400...	400	Ø105	229	G 1 1/2"; G 2"					1,9
WUI-630...	630	Ø118	281	G 3"					2,6

Код заказа фильтра

WUI	—	160	—	100	—	1 1/2
1		2		3		4

1. Серия — **WUI**

2. Расход — **160**

40	40 л/мин
100	100 л/мин
160	160 л/мин
400	400 л/мин
630	630 л/мин

3. Тонкость фильтрации — **100**

100	100 мкм

4. Присоединение — **1 1/2**

Обозначение	E
1/2	G 1/2"
3/4	G 3/4"
1 1/4; 1	G 1 1/4"; G 1"
1 1/2; 2	G 1 1/2"; G 2"
3	G 3"

4. ГИДРАВЛИЧЕСКИЕ ФИЛЬТРЫ

4.3 - НАПОРНЫЕ ФИЛЬТРЫ

СЕРИЯ **RGF-P12**

СДЕЛАНО В **РОССИИ**



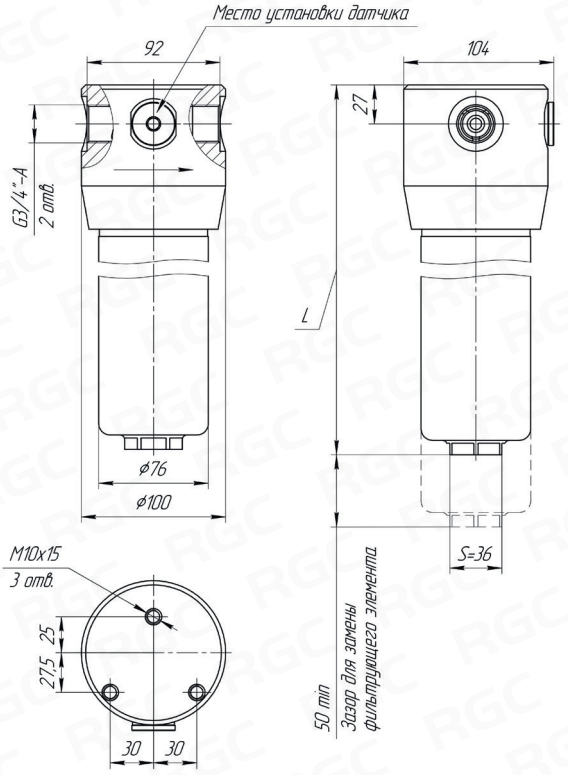

Материал головной части - сталь
Материал стакана - сталь

Наименование	L [мм]	A	Расход [л/мин]	Рабочая температура [°C]	Макс. давление [бар]	Тонкость фильтрации [мкм]	Давление открытия перепускного клапана [бар]	Вес [кг]
RGF-P12-34-1	205	G 3/4"	до 80	от -30 до +110	380	от 10 до 25	6	4,20
RGF-P12-34-2	297	G 3/4"	до 120	от -30 до +110	380	от 10 до 25	6	5,50

Код заказа фильтра в сборе

RGF-P12	34	—	X	—	F	10	—	X
1	2		3		4	5		6

1. Серия **RGF-P12**

2. Обозначение резьбы **34**

Обозначение	A
34	G 3/4"

3. Обозначение длины стакана **X**

Обозначение	L [мм]
1	205
2	297

4. Фильтрующий материал **F**

F - неорганич. микроволокно

5. Тонкость фильтрации **25**

10	10 мкм
25	25 мкм

При наличии индикатора загрязнения:

6. Индикатор загрязнения **-**

V - визуальный
E - электронный

4. ГИДРАВЛИЧЕСКИЕ ФИЛЬТРЫ

4.3 - НАПОРНЫЕ ФИЛЬТРЫ

СЕРИЯ **HTM** 423/424/425



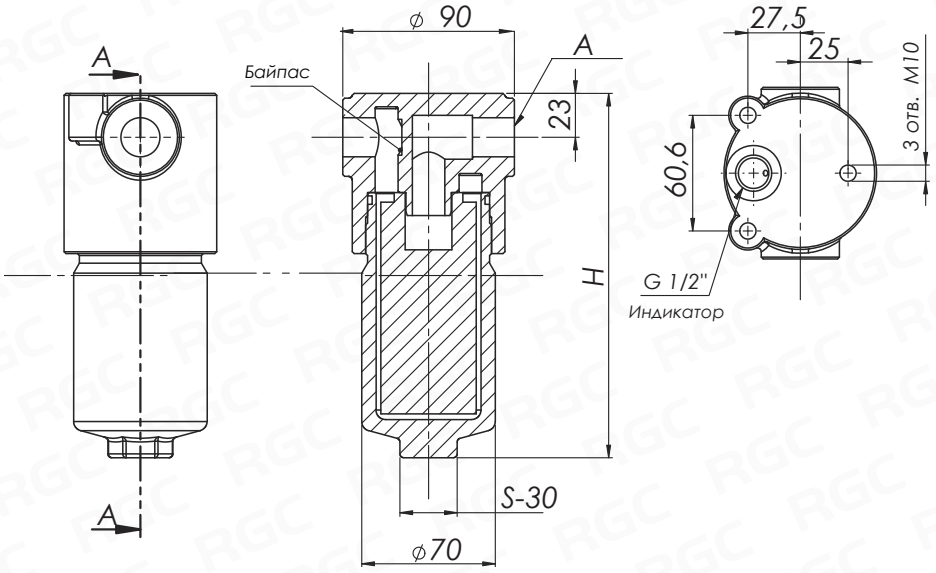

Материал головной части - чугун
Материал стакана - сталь

Наименование	A	H [мм]	Макс. давление [бар]	Расход [л/мин]	Давление разрушения [бар]	Давление открытия перепускного клапана [бар]	Вес [кг]
HTM-423	G 3/4"	191	315	до 45	950	6	3,4
HTM-424	G 3/4"	234	315	от 40 до 120	950	6	3,9
HTM-425	G 3/4"	282	315	от 40 до 120	950	6	4,5

Код заказа фильтра в сборе

HTM	425	—	F10	—	X	—	N	—	R	—	1
1	2		3		4		5		6		7

Код заказа фильтроэлемента

CHP	425	—	F10	—	X	—	N
1	2		3		4		5

1. Серия HTM (CHP)

2. Типоразмер 425

423
425
424

3. Тонкость фильтрации F10

C10	специальная бумага 10 мкм
F03	неорганич. микров. 3 мкм
F06	неорганич. микров. 6 мкм
F10	неорганич. микров. 10 мкм
F25	неорганич. микров. 25 мкм
T25	металлическая сетка 25 мкм

4. Давление* X

X	20 бар
Y	210 бар

*Давление разрушения фильтроэлемента

5. Уплотнение N

N	NBR
V	VITON

6. Байпас R

S	нет
R	6 бар

7. Присоединение 1

1	G 3/4"

4. ГИДРАВЛИЧЕСКИЕ ФИЛЬТРЫ

4.3 - НАПОРНЫЕ ФИЛЬТРЫ

СЕРИЯ **HPM** 281



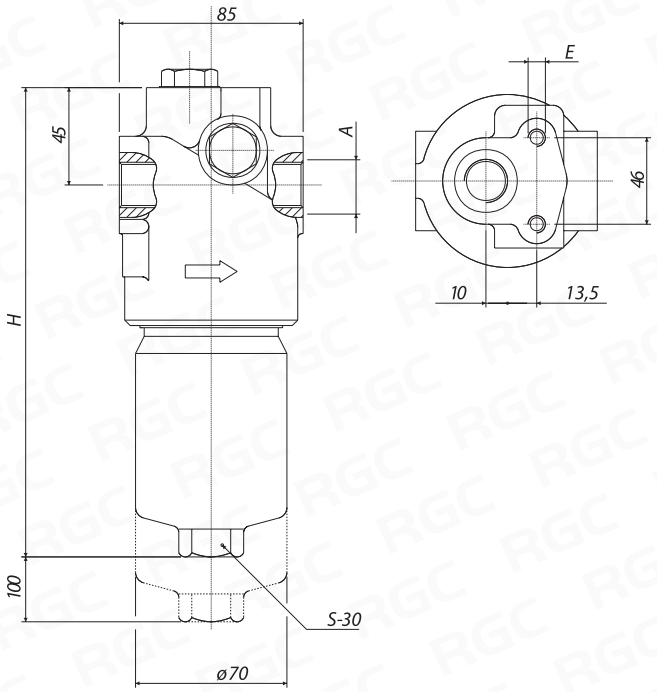

Материал головной части - чугун
Материал стакана - сталь

Наименование	A	E	H [мм]	Макс. давление [бар]	Расход [л/мин]	Давление разрушения [бар]	Давление открытия перепускного клапана [бар]	Вес [кг]
HPM-281	G 3/4"	M8	189	420	от 15 до 50	950	6	3,8

СЕРИЯ **HPM** 421/422



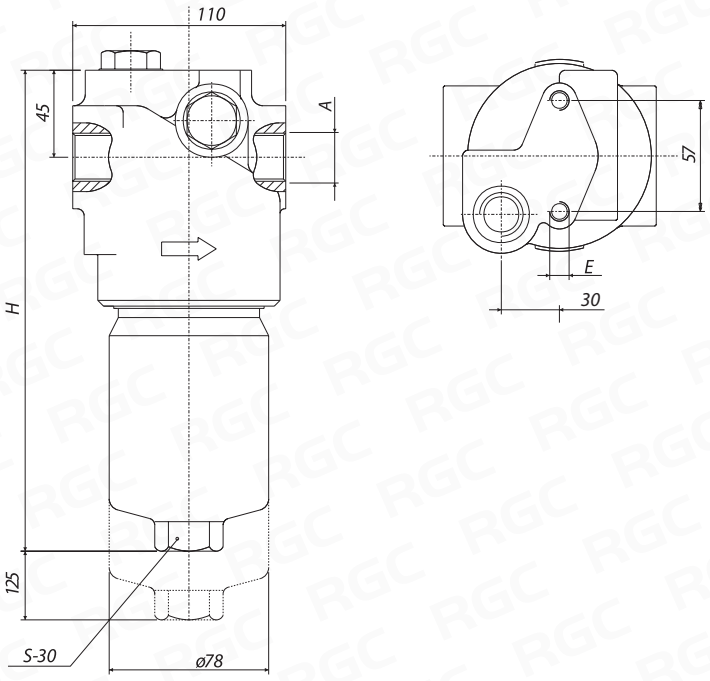

Материал головной части - чугун
Материал стакана - сталь

Наименование	A	E	H [мм]	Макс. давление [бар]	Расход [л/мин]	Давление разрушения [бар]	Давление открытия перепускного клапана [бар]	Вес [кг]
HPM-421	G 1 "	M10	230	420	от 38 до 104	1260	6	6,8
HPM-422	G 1 "	M10	341	420	от 80 до 170	1260	6	8,9

СЕРИЯ **HPM** 622/624



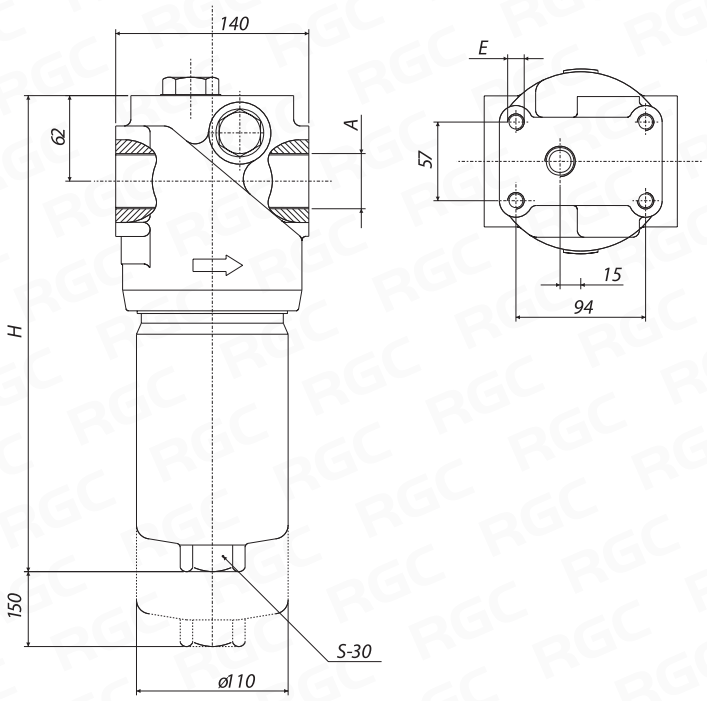

Материал головной части - чугун
Материал стакана - сталь

Наименование	A	E	H [мм]	Макс. давление [бар]	Расход [л/мин]	Давление разрушения [бар]	Давление открытия перепускного клапана [бар]	Вес [кг]
HPM-622	G 1 1/4"	M12	393	420	от 145 до 345	1260	6	16,7
HPM-624	G 1 1/2"	M12	673	420	от 240 до 410	1260	6	24,0

Код заказа фильтра в сборе

HPM	422	—	F10	—	X	—	N	—	R	—	1
1	2		3		4		5		6		7

Код заказа фильтроэлемента

CHP	421	—	F03	—	Y	—	N
1	2		3		4		5

1. Серия HPM (CHP)

2. Типоразмер 422

281
421
422
622
624

3. Тонкость фильтрации F10

C10	специальная бумага 10 мкм
C25	специальная бумага 25 мкм
F03	неорганич. микров. 3 мкм
F06	неорганич. микров. 6 мкм
F10	неорганич. микров. 10 мкм
F25	неорганич. микров. 25 мкм
T10	металлическая сетка 10 мкм
T25	металлическая сетка 25 мкм

4. Давление* X

X	20 бар
Y	210 бар

*Давление разрушения фильтроэлемента

5. Уплотнение N

N	NBR
V	VITON

6. Байпас R

S	нет
R	6 бар

7. Присоединение 1

	HPM28	HPM42	HPM62
-	G 1/2"	G 3/4"	G 1"
1	G 3/4"	G 1"	G 1 1/4"
2			G 1 1/2"

4. ГИДРАВЛИЧЕСКИЕ ФИЛЬТРЫ

4.4 - ЛИНЕЙНЫЕ ФИЛЬТРЫ

СЕРИЯ **OMT**



Код заказа корпуса

T	–	05	–	R
1		2		3

1. Корпус	T

2. Типоразмер	05

05	G 3/4"
10	G 1 1/4"
20	G 1 1/2"
31	Фланец SAE

3. Байпас	R

A	всасывание 0,25 бар
R	слив 1,7 бар
S	отсутствует

Корпус **T05**

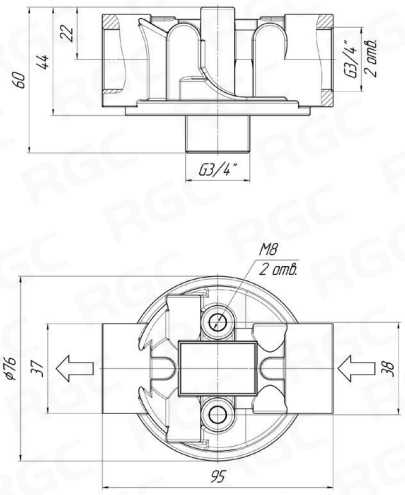

Корпус **T10**

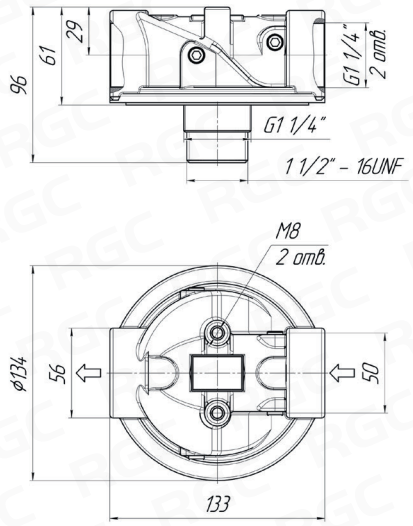

Корпус **T20**

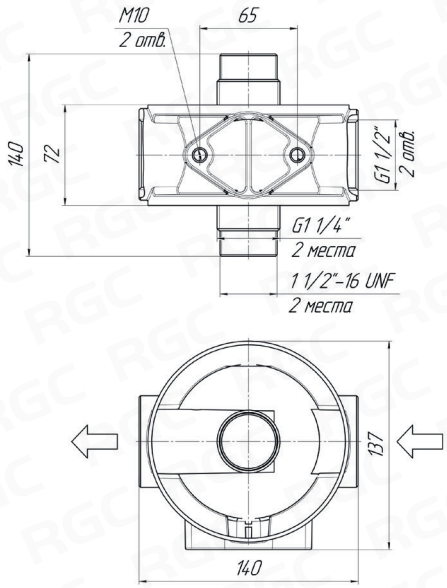

Корпус **T31**

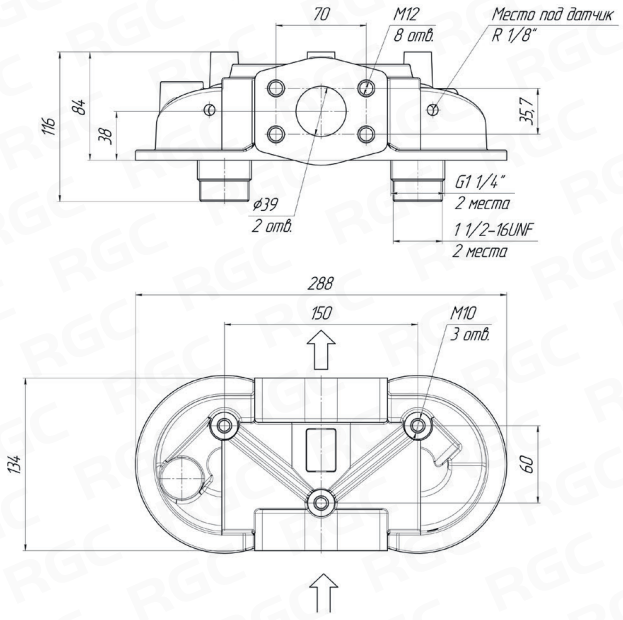

Наименование	Рабочая температура [°C]	Рабочее давление [бар]	Расход [л/мин]	Давление открытия перепускного клапана [бар]	Материал корпуса
OMTI	от -30 до +110	12	до 400 для линии слива до 150 для линии всасывания	1,7 для линии слива 0,25 для линии всасывания	алюминиевый сплав

4. ГИДРАВЛИЧЕСКИЕ ФИЛЬТРЫ

4.4 - ЛИНЕЙНЫЕ ФИЛЬТРЫ

Код заказа фильтроэлемента

CS	—	05	—	A
1		2		3

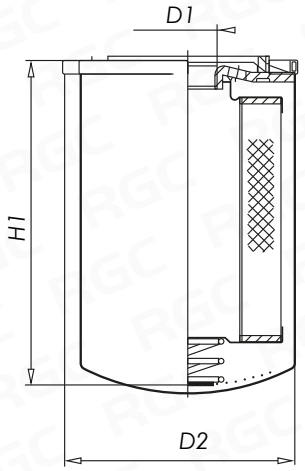

1. Фильтроэлемент **CS**

2. Габариты **05**

	D1	D2 [мм]	H1 [мм]	Корпус
05	G 3/4"	98	145	T05, T10
06	G 3/4"	98	190	
10	G 1 1/4"	132	180	T20, T31
15	G 1 1/4"	132	226	

3. Тонкость фильтрации **A**

G	неорганич. микров. 10 мкм
H	неорганич. микров. 25 мкм
A	специальная бумага 10 мкм
B	специальная бумага 25 мкм
C	металлическая сетка 60 мкм
E	металлическая сетка 125 мкм

Расход [л/мин] на линии всасывания ΔP=0,05-0,10 [бар]

Наименование	G неорганич. микров. 10 мкм	H неорганич. микров. 25 мкм	A специальная бумага 10 мкм	B специальная бумага 25 мкм	C металлическая сетка 60 мкм	E металлическая сетка 125 мкм
OMTI05	13	15	16	20	30	30
OMTI06	15	20	22	30	35	35
OMTI10	40	50	53	60	95	95
OMTI15	54	65	70	78	100	100
OMTI20	95	110	115	130	150	150
OMTI25	102	128	130	145	150	150
OMTI31	95	110	115	130	150	150
OMTI36	102	128	130	145	150	150

Расход [л/мин] на линии слива ΔP=0,4-0,5 [бар]

Наименование	G неорганич. микров. 10 мкм	H неорганич. микров. 25 мкм	A специальная бумага 10 мкм	B специальная бумага 25 мкм	C металлическая сетка 60 мкм	E металлическая сетка 125 мкм
OMTI05	48	65	68	73	80	80
OMTI06	55	69	74	80	90	90
OMTI10	118	125	130	170	190	160
OMTI15	125	135	150	188	205	205
OMTI20	270	280	290	235	360	360
OMTI25	283	292	305	340	375	375
OMTI31	270	280	290	325	360	360
OMTI36	283	292	305	340	375	375

Код заказа фильтра в сборе

OMTI	—	10	—	A	—	N	—	A
1		2		3		4		5

1. Серия **OMTI**

2. Типоразмер **10**

05	G 3/4"
10	G 1 1/4"
20	G 1 1/2"
31	Фланец SAE

3. Тонкость фильтрации **A**

G	неорганич. микров. 10 мкм
H	неорганич. микров. 25 мкм
A	специальная бумага 10 мкм
B	специальная бумага 25 мкм
C	металлическая сетка 60 мкм
E	металлическая сетка 125 мкм

4. Уплотнение **N**

N	NBR
V	VITON

5. Байпас **A**

A	всасывание 0,25 бар
R	слив 1,7 бар
S	отсутствует

4. ГИДРАВЛИЧЕСКИЕ ФИЛЬТРЫ

4.5 - ЗАЛИВНЫЕ ГОРЛОВИНЫ

СЕРИЯ **TP1.02** 600



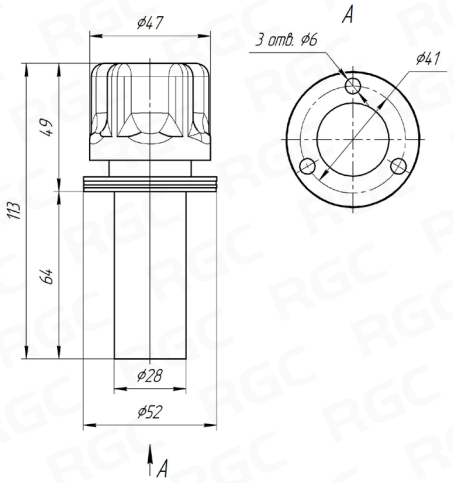

Наименование	Раб. температура [°C]	Тонкость фильтрации сапуна [мкм]	Расход [м³/мин]	Материал
TP1.02600	от -40 до +90	10	0,25	сталь

СЕРИЯ **TP1.02** 602



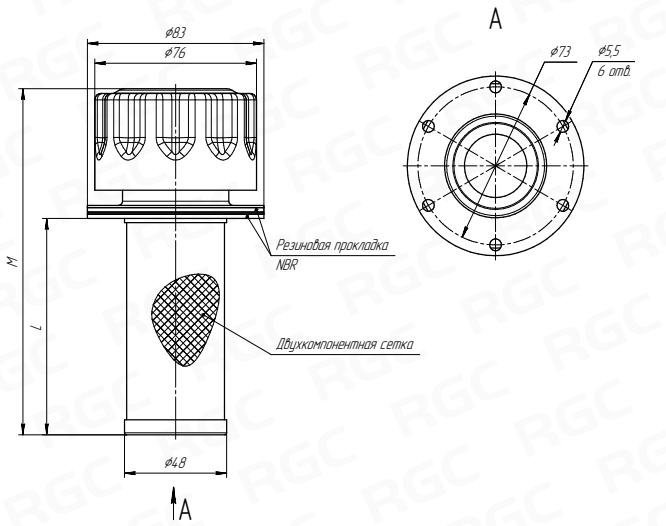

Наименование	L	M	Раб. температура [°C]	Тонкость фильтрации сапуна [мкм]	Расход [м³/мин]	Материал
RG-TR-6-100-F	100	160	от -40 до +100	10	0,7	сталь
RG-TR-6-150-F	150	210				

ГЛАЗОК

СЕРИЯ **SLM**



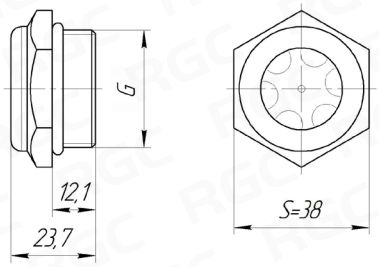

Наименование	G	Раб. температура [°C]	Макс. давление [бар]	Момент затяжки [Нм]
SLM1	G 1"	от -40 до +90	0,1	10
SLM3/4	G 3/4"	от -40 до +90	0,1	10

СЕРИЯ RG-LV 76/127/254



Уровнемер с термометром предназначен для визуального наблюдения уровня масла в баке, а также температуры масла по встроенному термометру.

Код заказа указателя уровня

RG-LV	3	—	T
1	2		3

1. Серия	RG-LV

2. Габариты	3
1	76 мм
2	127 мм
3	254 мм

3. Термометр	T
T	есть

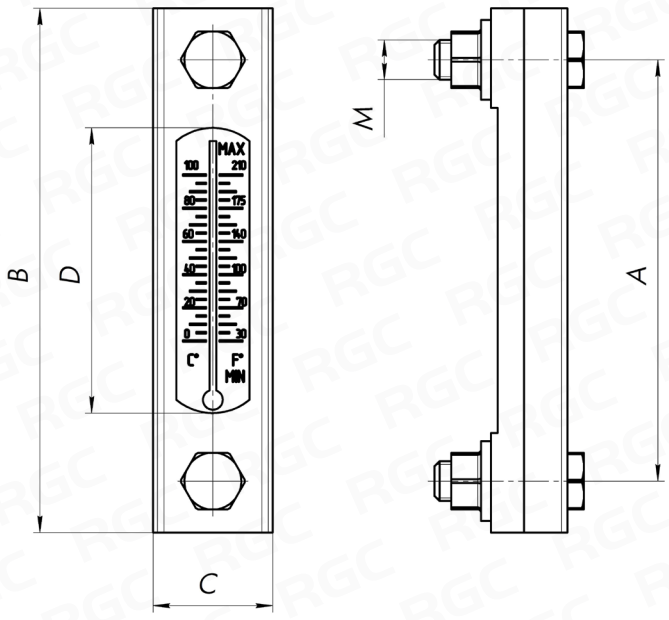

Наименование	A [мм]	B [мм]	C [мм]	D [мм]	M	Рабочая температура [°C]	Макс.давление [бар]	Момент затяжки болтов [Нм]
RG-LV-76-T-M12	76	100	25	29	M12	от - 0 до +80	1	10
RG-LV-127-T-M12	127	157	25	74	M12			
RG-LV-254-T-M12	254	283	25	200	M12			

4. ГИДРАВЛИЧЕСКИЕ ФИЛЬТРЫ

4.7 - ИНДИКАТОРЫ ЗАГРЯЗНЕНИЯ

СЕРИЯ **IND.** 02616
ОСЕВОЙ



СЕРИЯ **IND.** 02629
РАДИАЛЬНЫЙ



	Наименование	Тип	Давление индикации [бар]	Рабочая температура [°C]
Индикатор загрязнения для сливного фильтра	IND 02629 (радиальный)	визуальный	0 ~ +10	от -40°C до +120°C
	IND 02616 (осевой)	визуальный		

СЕРИЯ **P1**
ЭЛЕКТРИЧЕСКИЙ



	Наименование	Тип	Давление индикации [бар]	Рабочая температура [°C]
Индикатор загрязнения для сливного фильтра	P1 (1,5)	электрический	1,5	от -40°C до +120°C
	P1 (2,5)	электрический	2,5	
	P1 (0,25)	электрический	0,25	

СЕРИЯ **DE** 500
ЭЛЕКТРОВИЗУАЛЬНЫЙ



СЕРИЯ **DV** 500
ВИЗУАЛЬНЫЙ



	Наименование	Тип	Давление индикации [бар]	Рабочая температура [°C]
Индикатор загрязнения для напорного фильтра	DV500	визуальный	5	от -40°C до +120°C
	DE500	визуально-электрический		

5



RG-GIDRO.RU

ГИДРАВЛИЧЕСКИЕ РАСПРЕДЕЛИТЕЛИ

5.1 Моноблочные гидрораспределители
СЕРИЯ MB-3 76
СЕРИЯ MB-4 78
СЕРИЯ MB-5 80
СЕРИЯ MB-6 82
5.2 Секционные гидрораспределители
СЕРИЯ SN-3 84
СЕРИЯ SN-4 86
СЕРИЯ SN-6 88
СЕРИЯ SN-8 90
СЕРИЯ SE-4 92
5.3 Секционные пропорциональные гидрораспределители
СЕРИЯ RG.RCPS 96
СЕРИЯ PV-4 98

5. ГИДРАВЛИЧЕСКИЕ РАСПРЕДЕЛИТЕЛИ

5.1 - МОНОБЛОЧНЫЕ ГИДРОРАСПРЕДЕЛИТЕЛИ

СЕРИЯ **MB-3**
от 1 до 7 секций
45 л/мин



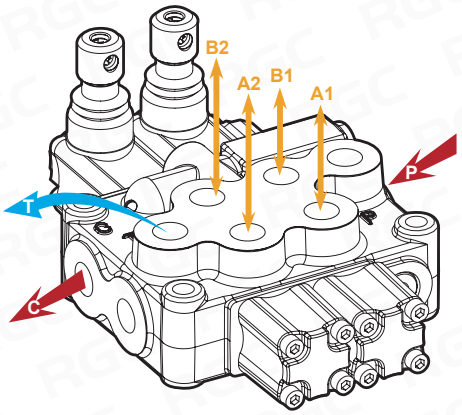

ТЕХНИЧЕСКИЕ ХАРАКТЕРИСТИКИ

Количество рабочих секций: от 1 до 7
Максимальный расход: 45 л/мин
Максимальное рабочее давление: 315 бар
Максимальный подпор в сливном порте T: 25 бар

Габаритный чертеж

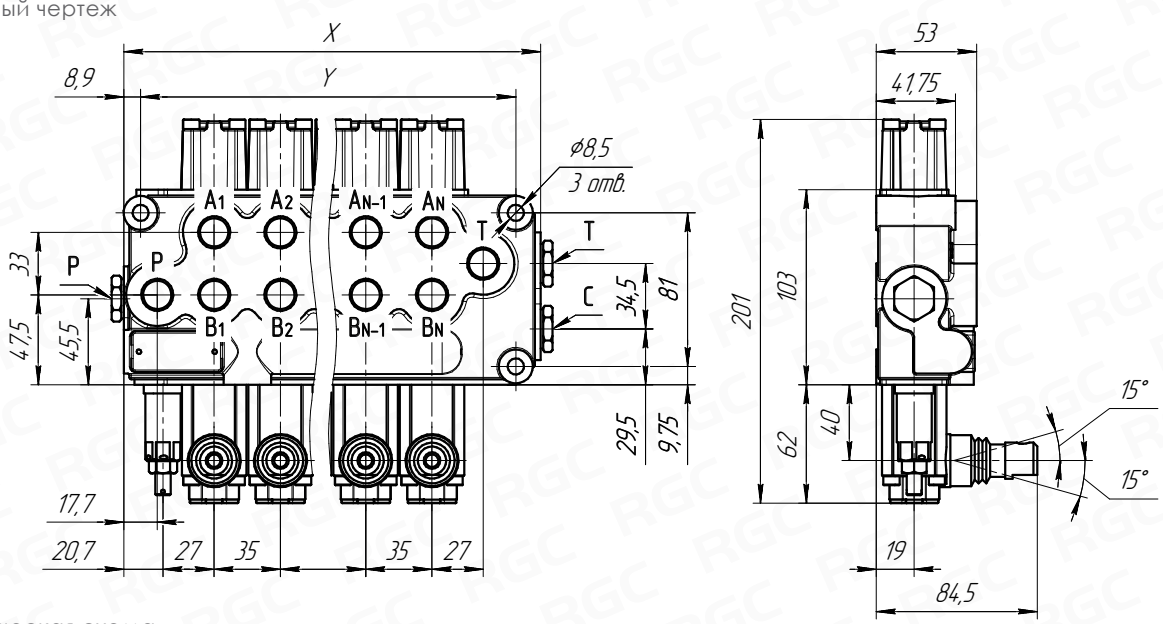

Гидравлическая схема

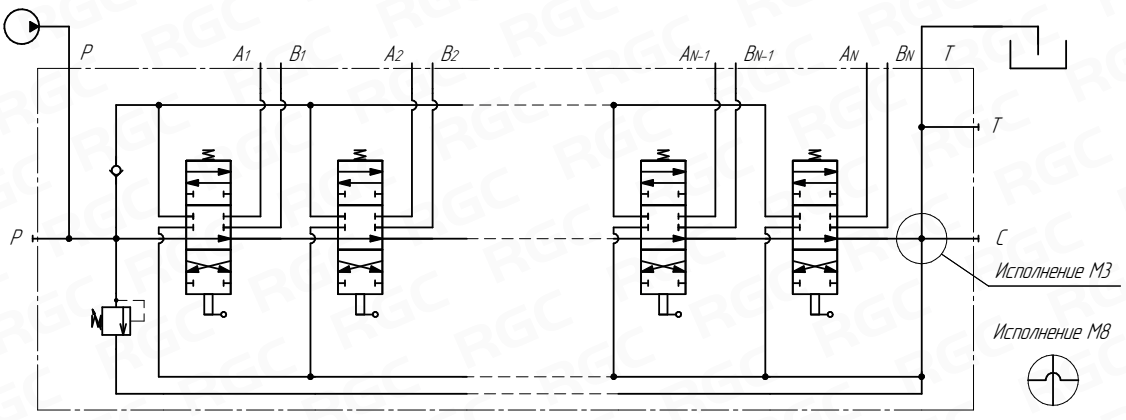

Размеры

Модель	MB3/1S	MB3/2S	MB3/3S	MB3/4S	MB3/5S	MB3/6S	MB3/7S
X [мм]	93,5	130,5	165,5	204,5	241,5	278,5	313,5
Y [мм]	73,0	110,0	147,0	184,0	221,0	258,0	295,0

5. ГИДРАВЛИЧЕСКИЕ РАСПРЕДЕЛИТЕЛИ

5.1 - МОНОБЛОЧНЫЕ ГИДРОРАСПРЕДЕЛИТЕЛИ

Код заказа

MB-3	/	3S - 3	/	1 9 L	/	2 8 L	/	1 8ES3	/	G-3	/	M3	–	12V
1		2 3		4 5 6		4 5 6		4 7		8		9		10
				1-й золотник		2-й золотник		3-й золотник с эл. упр.						

1. Серия **MB-3**

2. Количество золотников **3S**

1S	1-но золотниковый
2S	2-х золотниковый
3S	3-х золотниковый
4S	4-х золотниковый
5S	5-ти золотниковый
6S	6-ти золотниковый
7S	7-ми золотниковый

3. Диапазон настройки предохран. клапана **3**

2	от 40 до 80 бар
3	от 63 до 200 бар
4	от 160 до 315 бар

4. Тип золотника **1**

1

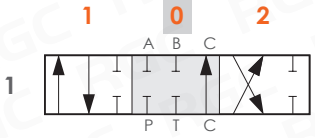

5

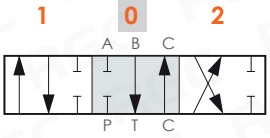

5PY

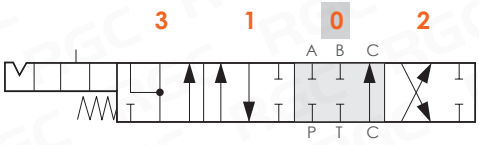

2

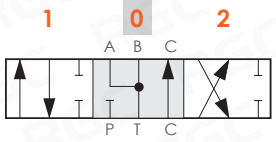

6

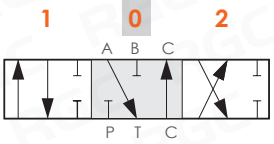

5DY

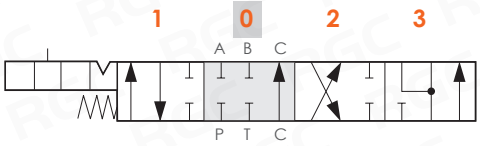

Для ручного управления - 45 л/мин: **1**; **2**; **5**; **6**; **5PY**; **5DY**.
Для ручного управления - 20 л/мин: **1M**; **2M**.

Для электроуправления: **1**; **2**; **5**; **6**.

5. Тип позиционера стороны B **8**

6-1	Фиксация в положениях 1-0-2, без пружинного возврата
8D2	С пружинным возвратом в нейтральное положение и шпилькой с нар. резьбой M8 для дублирования управления
8MG1 (NC)	Микропереключатель, установленный в положении 1 (нормально закрытый)
8MG2 (NC)	Микропереключатель, установленный в положении 2 (нормально закрытый)
8MG3 (NC)	Микропереключатели, установленные в положениях 1 и 2 (нормально закрытые)
8	С пружинным возвратом в нейтральное положение
9-1	Фиксация в положениях 1 и 2, с пружинным возвратом в нейтральное положение
8ED3	Вкл/выкл электрогидравлическое управление с линиями управления и дренажом +клапан противодавления
8EP3	Вкл/выкл электропневматическое управление

6. Тип управления стороны A **L**

L	Ручное
LCB	Механический джойстик
SLP	Управление тягой
TQ	Тросовое управление

7. Электромагнитное управление **8ES3**

8ES3	Двустороннее электромагнитное управление
8ES3 LES	Двустороннее электромагнитное управление с рычажным дублированием

8. Резьба **G-3**

G-3 - G 3/8"

9. Разделитель каналов T и C **M3**

(см. гидравлическую схему)

M3 - не установлен **M8** - установлен

10. Напряжение питания электромагнитов **12V**

12V - (12В, 36Вт) **24V** - (24В, 36Вт)

Все виды золотников, типы управления гидрораспределителем и габаритные размеры представлены в полном каталоге серии MB-3 на сайте www.rg-girdo.ru.

5. ГИДРАВЛИЧЕСКИЕ РАСПРЕДЕЛИТЕЛИ

5.1 - МОНОБЛОЧНЫЕ ГИДРОРАСПРЕДЕЛИТЕЛИ

СЕРИЯ **MB-4**
от 1 до 6 секций
60 л/мин



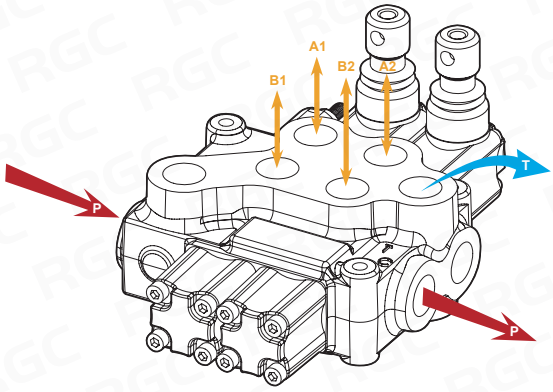

ТЕХНИЧЕСКИЕ ХАРАКТЕРИСТИКИ

Количество рабочих секций: от 1 до 6
Максимальный расход: 60 л/мин
Максимальное рабочее давление: 315 бар
Максимальный подпор в сливном порте T: 25 бар

Габаритный чертеж

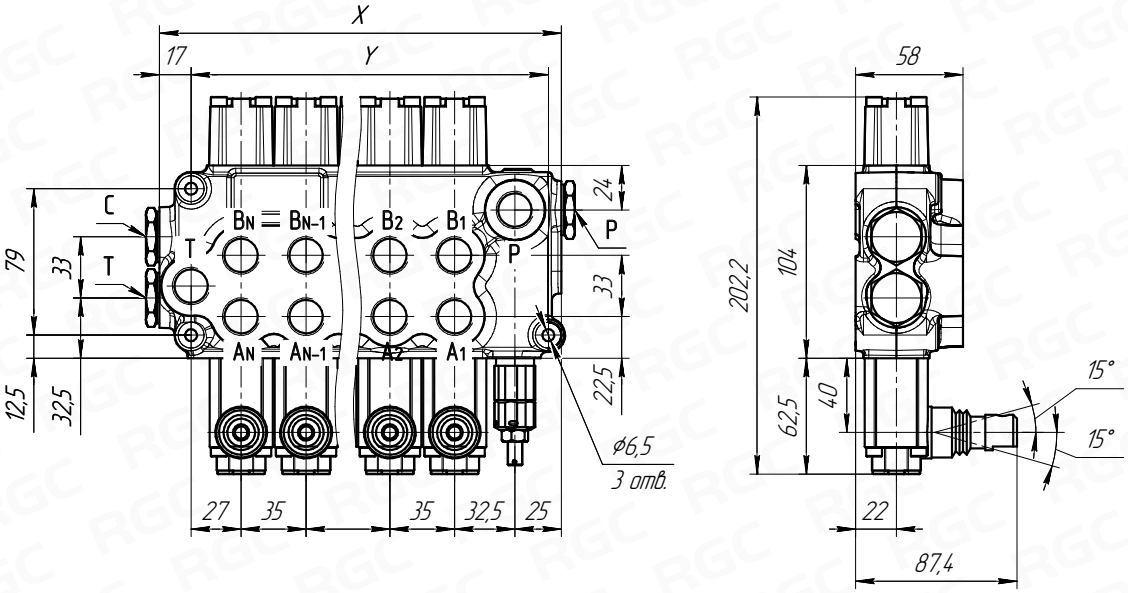

Гидравлическая схема

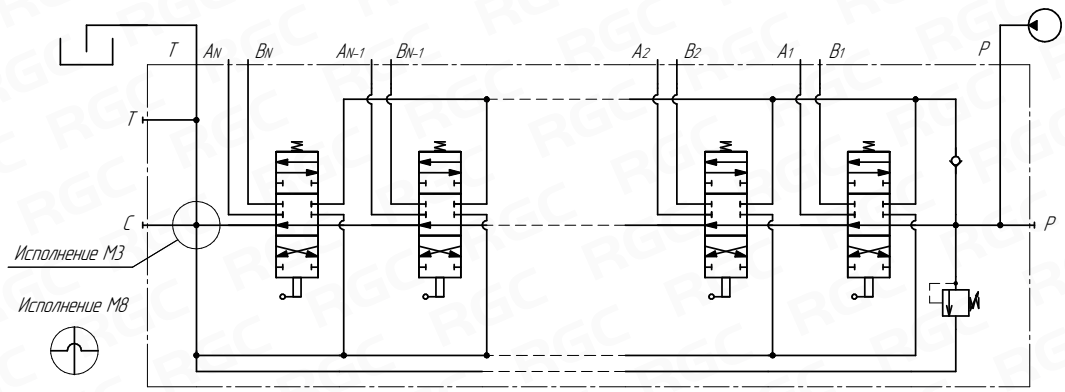

Размеры

Модель	MB4/1S	MB4/2S	MB4/3S	MB4/4S	MB4/5S	MB4/6S
X [мм]	101,5	136,5	171,5	206,5	241,5	276,5
Y [мм]	77,5	112,5	147,5	182,5	217,5	252,5

5. ГИДРАВЛИЧЕСКИЕ РАСПРЕДЕЛИТЕЛИ

5.1 - МОНОБЛОЧНЫЕ ГИДРОРАСПРЕДЕЛИТЕЛИ

Код заказа

MB-4	/	3S-4 LI	/	1 8 L	/	2 8 L	/	1 8ES3	/	G-4	/	M3	–	12V
1		2 3 4		5 6 7		5 6 7		5 8		9		10		11
				1-й золотник		2-й золотник		3-й золотник с эл. упр.						

1. Серия — MB-4

2. Количество золотников — 3S

1S	1-но золотниковый
2S	2-х золотниковый
3S	3-х золотниковый
4S	4-х золотниковый
5S	5-ти золотниковый
6S	6-ти золотниковый

3. Диапазон настройки предохран. клапана 4

2	от 40 до 80 бар
3	от 63 до 200 бар
4	от 160 до 315 бар

4. Направление подвода — LI

LI - левое

- - правое

5. Тип золотника — 1

1

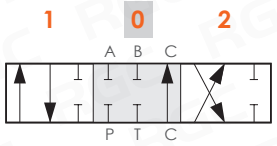

5

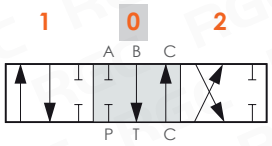

5PY

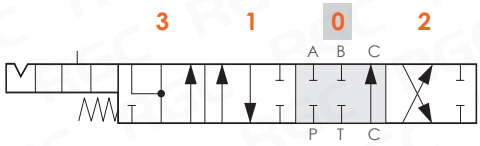

2

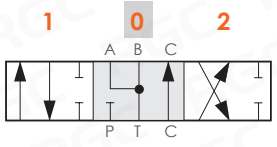

6

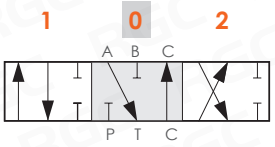

5DY

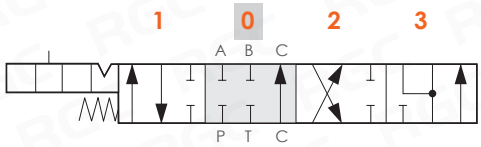

Для ручного управления: **1**; **2**; **5**; **6**; **5PY**; **5DY**.

Для электроуправления: **1**; **2**; **5**; **6**.

6. Тип позиционера стороны B — 8

6-1	Фиксация в положениях 1-0-2, без пружинного возврата
8D2	С пружинным возвратом в нейтральное положение и шпилькой с нар. резьбой M8 для дублирования управления
8MG1(NC)	Микропереключатель, установленный в положении 1 (нормально закрытый)
8MG2(NC)	Микропереключатель, установленный в положении 2 (нормально закрытый)
8MG3 (NC)	Микропереключатели, установленные в положениях 1 и 2 (нормально закрытые)
8	С пружинным возвратом в нейтральное положение
9-1	Фиксация в положениях 1 и 2, с пружинным возвратом
8ED3	Вкл/выкл электрогидравлическое управление с линиями управления и дренажом +клапан противодавления

7. Тип управления стороны A — L

L	Ручное
LCB	Механический джойстик
SLP	Управление тягой
TQ	Тросовое управление

8. Электромагнитное управление — 8ES3

8ES3	Двустороннее электромагнитное управление
8ES3 LES	Двустороннее электромагнитное управление с рычажным дублированием

9. Резьба — G-4

G-4 - G 1/2"

10. Разделитель каналов T и C — M3

(см. гидравлическую схему)

M3 - не установлен **M8** - установлен

11. Напряжение питания электромагнитов — 12V

12V - (12В, 36Вт) **24V** - (24В, 36Вт)

Все виды золотников, типы управления гидрораспределителем и габаритные размеры представлены в полном каталоге серии MB-4 на сайте www.rg-girdo.ru.

5. ГИДРАВЛИЧЕСКИЕ РАСПРЕДЕЛИТЕЛИ

5.1 - МОНОБЛОЧНЫЕ ГИДРОРАСПРЕДЕЛИТЕЛИ

СЕРИЯ **MB-5**
от 1 до 6 секций
80 л/мин



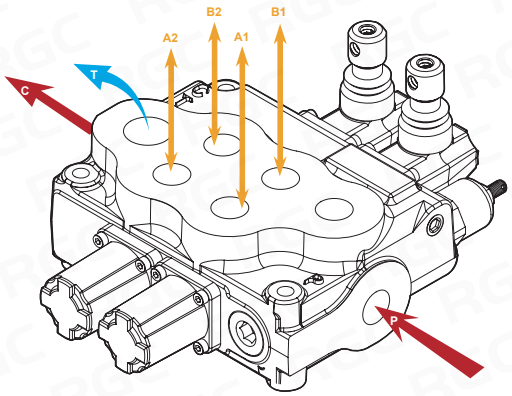

ТЕХНИЧЕСКИЕ ХАРАКТЕРИСТИКИ

Количество рабочих секций: от 1 до 6
Максимальный расход: 80 л/мин
Максимальное рабочее давление: 315 бар
Максимальный подпор в сливном порте T: 25 бар

Габаритный чертеж

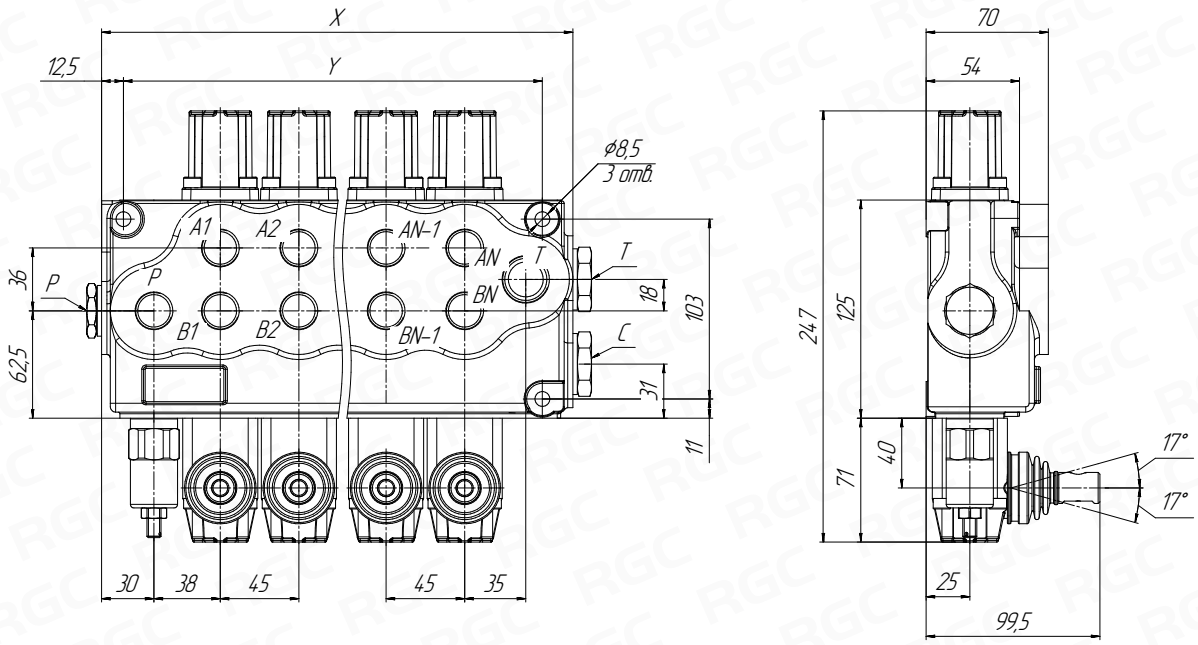

Гидравлическая схема

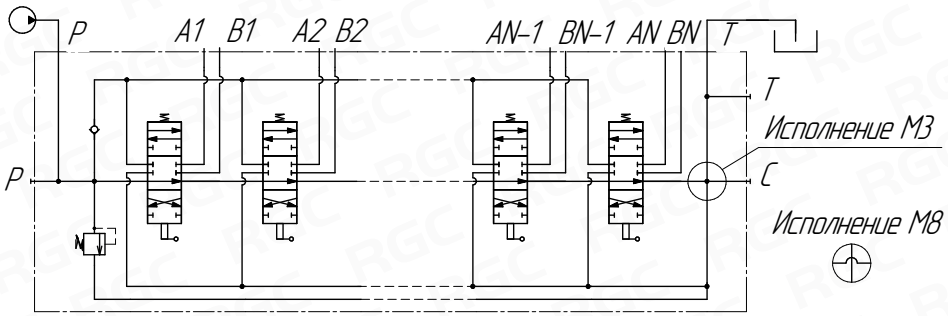

Размеры

Модель	MB5/1S	MB5/2S	MB5/3S	MB5/4S	MB5/5S	MB5/6S
X [мм]	130,0	174,5	219,5	264,5	309,5	354,5
Y [мм]	100,0	145,0	190,5	235,0	280,0	325,0

5. ГИДРАВЛИЧЕСКИЕ РАСПРЕДЕЛИТЕЛИ

5.1 - МОНОБЛОЧНЫЕ ГИДРОРАСПРЕДЕЛИТЕЛИ

Код заказа

MB-5	/	3S-3	/	1	8	L	/	2	8P	L	/	1	8IM	/	G-4-6	/	M3	–	12V
1		2 3		4	5	6		4	5	6		4	7		8		9		10
				1-й золотник				2-й золотник				3-й золотник							

1. Серия **MB-5**

2. Количество золотников **3S**

1S	1-но золотниковый
2S	2-х золотниковый
3S	3-х золотниковый
4S	4-х золотниковый
5S	5-ти золотниковый
6S	6-ти золотниковый

3. Диапазон настройки предохран. клапана **3**

2	от 80 до 160 бар
3	от 125 до 250 бар
4	от 200 до 315 бар
SV	без клапана

4. Тип золотника **1**

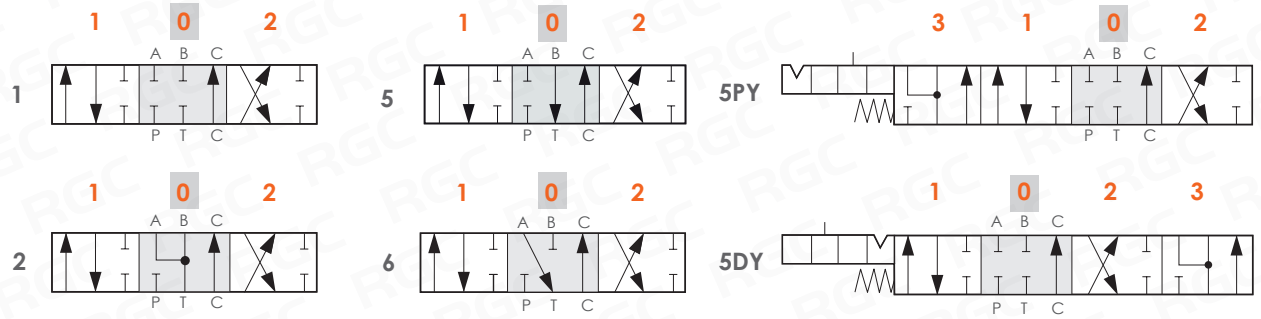

Для ручного управления: **1**; **2**; **5**; **6**; **5PY**; **5DY**.

Для электроуправления: **1**; **2**; **5**; **6**.

5. Тип позиционера стороны B **8**

6-1	Фиксация в положениях 1-0-2, без пружинного возврата
8D2	С пружинным возвратом в нейтральное положение и шпилькой с нар. резьбой M8 для дублирования управления
8ED3	Вкл/выкл электрогидравлическое управление
8EP3	Вкл/выкл электропневматическое управление
8P	Вкл/выкл пневматическое управление
8MG1(NC)	Микропереключатель, установленный в положении 1 (нормально закрытый)
8MG2(NC)	Микропереключатель, установленный в положении 2 (нормально закрытый)
8MG3 (NC)	Микропереключатели, установленные в положениях 1 и 2 (нормально закрытые)
8	С пружинным возвратом в нейтральное положение
9-1	Фиксация в положениях 1 и 2, с пружинным возвратом

6. Тип управления стороны A **L**

L	Ручное
LCB	Механический джойстик
SLP	Управление тягой
TQ	Тросовое управление

7. Гидравлическое управление **8IM**

8. Резьба **G-4-6**

4 - G 1/2" (P, A, B)
6 - G 3/4" (T, C)

9. Разделитель каналов T и C **M3**

(см. гидравлическую схему)

M3 - не установлен **M8*** - установлен

* - не входит в комплект распределителя

10. Напряжение питания электромагнитов **12V**

12V - (12В) **24V** - (24В)

Все виды золотников, типы управления гидрораспределителем и габаритные размеры представлены в полном каталоге серии MB-5 на сайте www.rg-girdo.ru.

5. ГИДРАВЛИЧЕСКИЕ РАСПРЕДЕЛИТЕЛИ

5.1 - МОНОБЛОЧНЫЕ ГИДРОРАСПРЕДЕЛИТЕЛИ

СЕРИЯ **MB-6**
от 1 до 4 секций
120 л/мин



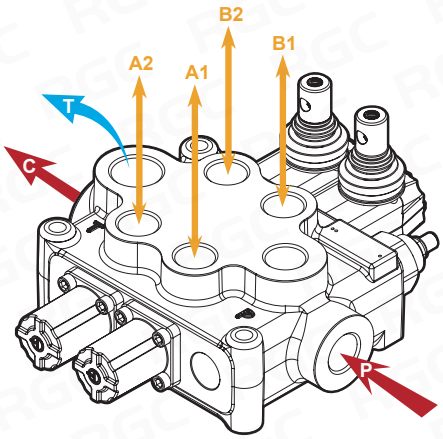

ТЕХНИЧЕСКИЕ ХАРАКТЕРИСТИКИ

Количество рабочих секций: от 1 до 4
Максимальный расход: 120 л/мин
Максимальное рабочее давление: 315 бар
Максимальный подпор в сливном порте T: 25 бар

Габаритный чертеж

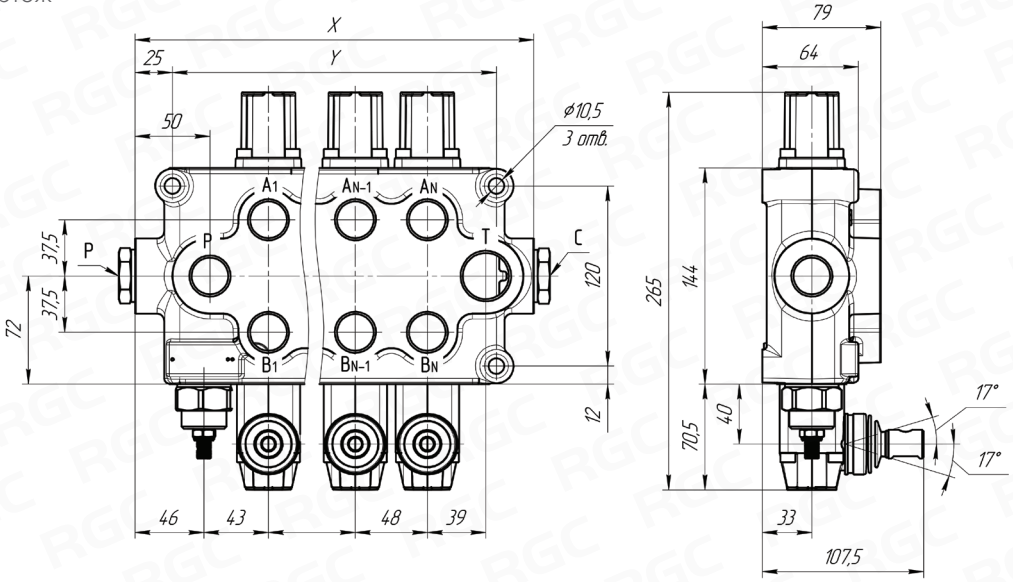

Гидравлическая схема

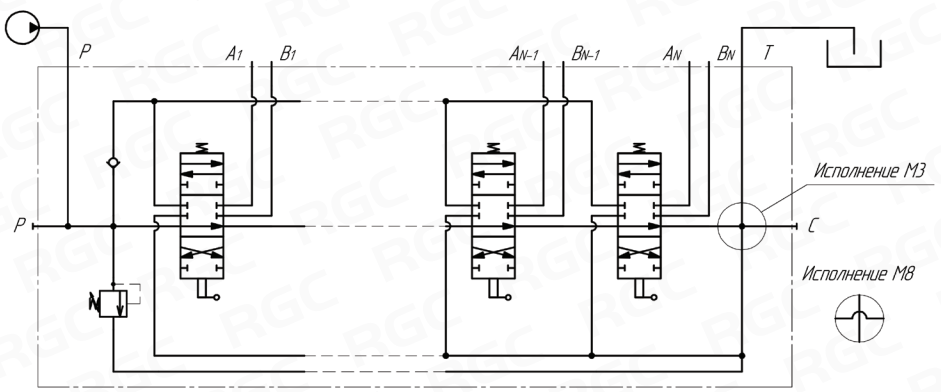

Размеры

Модель	MB6/1S	MB6/2S	MB6/3S	MB6/4S
X [мм]	160,0	208,0	256,0	304,0
Y [мм]	110,0	158,0	206,0	254,0

5. ГИДРАВЛИЧЕСКИЕ РАСПРЕДЕЛИТЕЛИ

5.1 - МОНОБЛОЧНЫЕ ГИДРОРАСПРЕДЕЛИТЕЛИ

Код заказа

MB-6	/	3S-3	/	1 8 L	/	2 8P L	/	1 8IM	/	G-6-8	/	M3	–	12V
1		2 3		4 5 6		4 5 6		4 7		8		9		10
				1-й золотник		2-й золотник		3-й золотник						

1. Серия — MB-6

2. Количество золотников — 3S

1S	1-но золотниковый
2S	2-х золотниковый
3S	3-х золотниковый
4S	4-х золотниковый
5S	5-ти золотниковый
6S	6-ти золотниковый

3. Диапазон настройки предохран. клапана — 3

2	от 80 до 160 бар
3	от 125 до 250 бар
4	от 200 до 315 бар
SV	без клапана

4. Тип золотника — 1

1

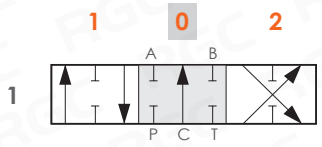

5

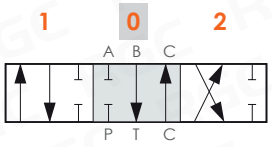

2

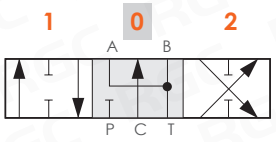

6

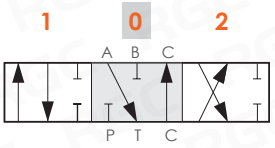

5. Тип позиционера стороны B — 8P

6-1	Фиксация в положениях 1-0-2, без пружинного возврата
8D2	С пружинным возвратом в нейтральное положение и шпилькой с нар. резьбой M8 для дублирования управления
8ED3	Вкл/выкл электрогидравлическое управление
8EP3	Вкл/выкл электропневматическое управление
8P	Вкл/выкл пневматическое управление
8MG1(NC)	Микропереключатель, установленный в положении 1 (нормально закрытый)
8MG2(NC)	Микропереключатель, установленный в положении 2 (нормально закрытый)
8MG3 (NC)	Микропереключатели, установленные в положениях 1 и 2 (нормально закрытые)
8	С пружинным возвратом в нейтральное положение
9-1	Фиксация в положениях 1 и 2, с пружинным возвратом

6. Тип управления стороны A — L

L	Ручное
LCB	Механический джойстик
SLP	Управление тягой
TQ	Тросовое управление

7. Гидравлическое управление — 8IM

8. Резьба — G6-6-8

6 - G 3/4" (P, A, B)
8 - G 1" (T, C)

9. Разделитель каналов T и C — M3

(см. гидравлическую схему)

M3 - не установлен **M8*** - установлен
* - не входит в комплект распределителя

10. Напряжение питания электромагнитов — 12V

12V - (12В) **24V** - (24В)

Все виды золотников, типы управления гидрораспределителем и габаритные размеры представлены в полном каталоге серии MB-6 на сайте www.rg-girdo.ru.

5. ГИДРАВЛИЧЕСКИЕ РАСПРЕДЕЛИТЕЛИ

5.2 - СЕКЦИОННЫЕ ГИДРОРАСПРЕДЕЛИТЕЛИ

СЕРИЯ **SN-3**
от 1 до 12 секций
50 л/мин



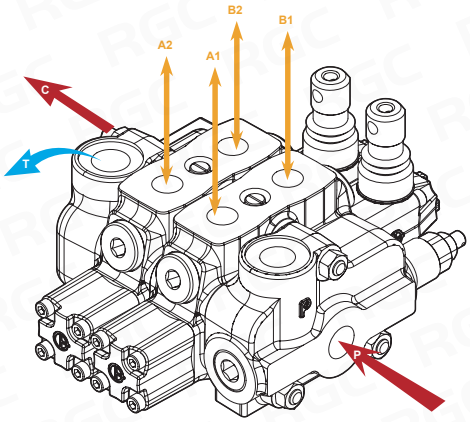

ТЕХНИЧЕСКИЕ ХАРАКТЕРИСТИКИ

Количество рабочих секций: от 1 до 12
Максимальный расход: 50 л/мин
Максимальное рабочее давление: 315 бар
Максимальный подпор в сливном порте T: 25 бар

Габаритный чертеж

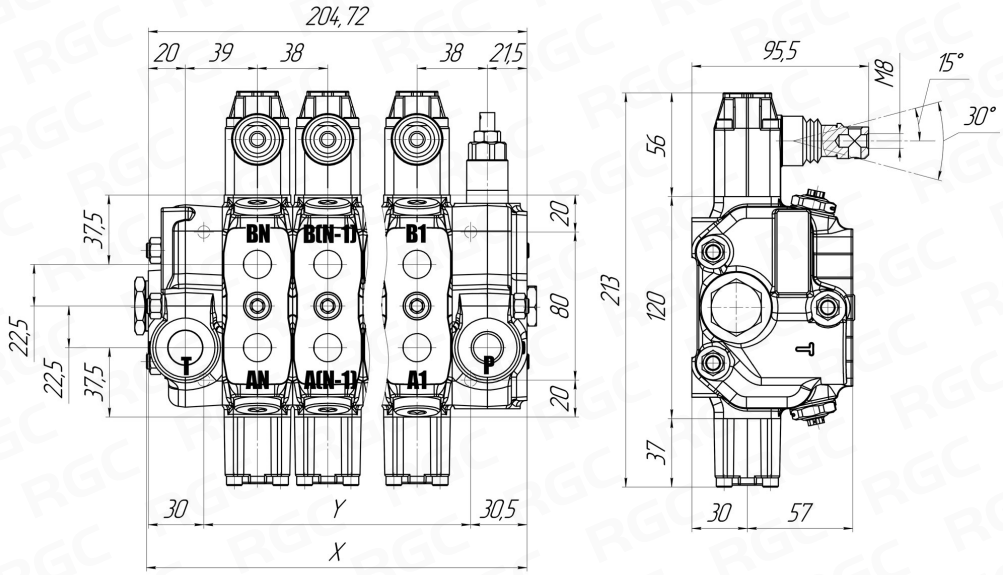

Гидравлическая схема

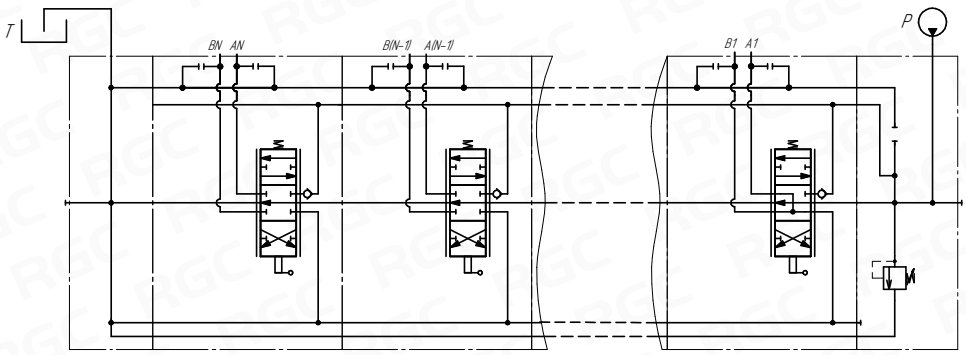

Размеры

Модель	SN3/1S	SN3/2S	SN3/3S	SN3/4S	SN3/5S	SN3/6S	SN3/7S	SN3/8S	SN3/9S	SN3/10S	SN3/11S	SN3/12S
X [мм]	118,5	156,5	194,5	232,5	270,5	308,5	346,5	384,5	422,5	460,5	498,5	536,5
Y [мм]	58,0	96,0	134,0	172,0	210,0	248,0	286,0	324,0	362,0	400,0	438,0	476,0

5. ГИДРАВЛИЧЕСКИЕ РАСПРЕДЕЛИТЕЛИ

5.2 - СЕКЦИОННЫЕ ГИДРОРАСПРЕДЕЛИТЕЛИ

Код заказа

SN-3	/	3S-3	/	NO	/	1 9-1 L	/	P1 (G3-100)	/	S - 2 8 L	/	1 8ESN LES	/	G-4-6	/	M3	–	24V
1		2 3		4		6 7 8		9 10		5 6 7 8		5 11		12		13		14
						1-я секция		Клапаны линий A/B		2-я секция		3-я секция с эл. упр.						

1. Серия **SN-3**

2. Количество секций **3S**

1S	1 секционный	7S	7-ми секционный
2S	2-х секционный	8S	8-ми секционный
3S	3-х секционный	9S	9-ти секционный
4S	4-х секционный	10S	10-ти секционный
5S	5-ти секционный	11S	11-ти секционный
6S	6-ти секционный	12S	12-ти секционный

3. Диапазон настройки предохран. клапана **3**

2	от 40 до 80 бар
3	от 63 до 200 бар
4	от 160 до 315 бар
SV	без клапана
XSG	двухкаскадный от 25 до 315 бар

4. Встроенный разгрузочный клапан (НО) **NO**

5. Схема корпуса рабочей секции **S**

-	Параллельная
S	Последовательная

6. Тип золотника **1**

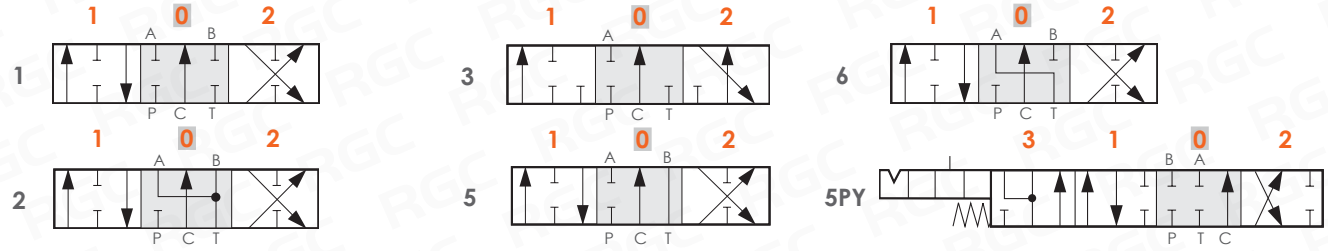

Для ручного управления: **1**; **2**; **3**; **5**; **6**; **5PY**.

Для электроуправления: **1**; **2**; **3**; **5**; **6**.

7. Тип позиционера стороны А **9-1**

6-1	Фиксация в положениях 1-0-2, без пружинного возврата
8D2	С пружинным возвратом в нейтральное положение и шпилькой с нар. резьбой М8 для дублирования управления
8MG (NC)	Микропереключатели, установленные в положении **8MG1** в 1; **8MG2** в 2; **8MG3** в 1 и 2 (нормально закрытые)
8	С пружинным возвратом в нейтральное положение
9-1	Фиксация в положениях 1 и 2, с пружинным возвратом

8. Тип управления стороны В **L**

L	Ручное
LCB	Механический джойстик
SLP	Управление тягой
TQ	Тросовое управление

9. Место установки и тип клапанов линий А/В **P1**

Тип	Место установки
PT	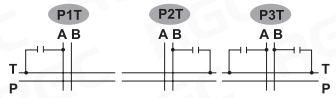
P	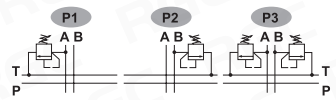
U	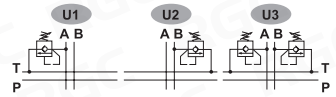
C	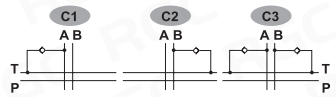

10. Диапазон регулировки **G3-100**

Диапазон	Описание
-	Заглушка вторичного клапана
G2-63	Предохранительный клапан, регулировка от 63 до 125 бар
G3-100	Предохранительный клапан, регулировка от 100 до 250 бар
G4-200	Предохранительный клапан, регулировка от 200 до 315 бар
G2-63	Предохранительный и антикавитационный клапаны, рег. от 63 до 125 бар
G3-100	Предохранительный и антикавитационный клапаны, рег. от 100 до 250 бар
G4-200	Предохранительный и антикавитационный клапаны, рег. от 200 до 315 бар
-	Антикавитационный клапан

11. Электромагнитное управление с ручным дублированием **8ESN LES**

12. Резьба **G-4-6**

G-3 - G 3/8" (P, A, B) **G-4** - G 1/2" (T, C)

13. Разделитель каналов Т и С **M3**

(см. гидравлическую схему)

M3 - не установлен **M8** - установлен

14. Напряжение питания электромагнитов **12V**

12V - (12В, 60Вт) **24V** - (24В, 60Вт)

Все виды золотников, типы управления гидрораспределителем и габаритные размеры представлены в полном каталоге серии SN-3 на сайте www.rg-girdo.ru.

5. ГИДРАВЛИЧЕСКИЕ РАСПРЕДЕЛИТЕЛИ

5.2 - СЕКЦИОННЫЕ ГИДРОРАСПРЕДЕЛИТЕЛИ

СЕРИЯ **SN-4**
от 1 до 12 секций
80 л/мин



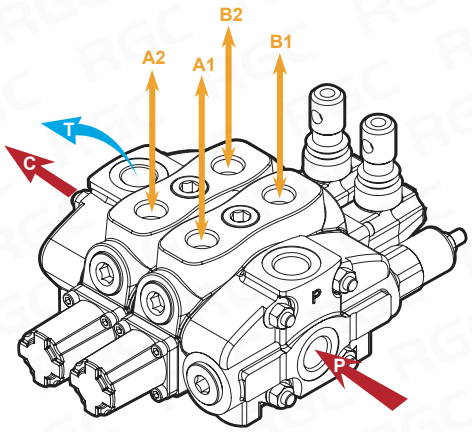

ТЕХНИЧЕСКИЕ ХАРАКТЕРИСТИКИ

Количество рабочих секций: от 1 до 12
Максимальный расход: 80 л/мин
Максимальное рабочее давление: 315 бар
Максимальный подпор в сливном порте T: 25 бар

Габаритный чертеж

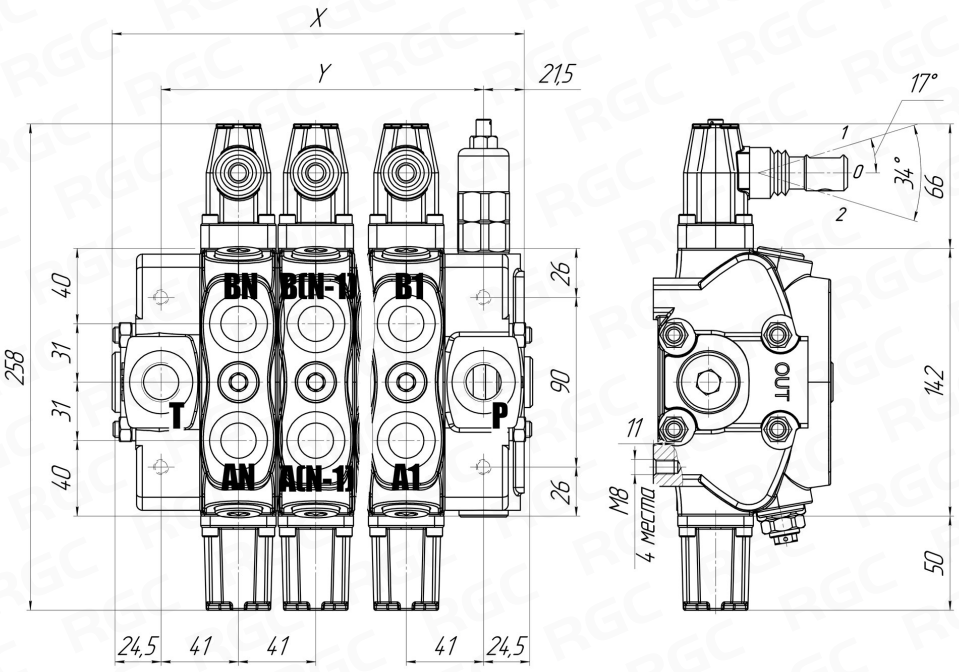

Гидравлическая схема

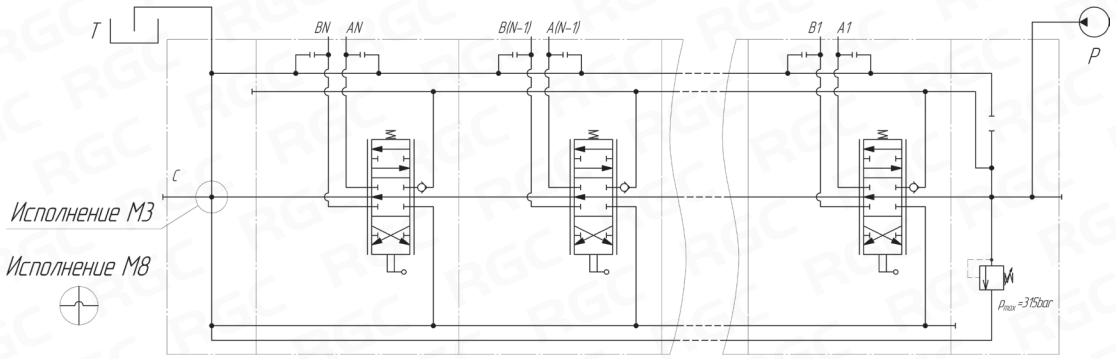

Размеры

Модель	SN4/1S	SN4/2S	SN4/3S	SN4/4S	SN4/5S	SN4/6S	SN4/7S	SN4/8S	SN4/9S	SN4/10S	SN4/11S	SN4/12S
X [мм]	128,0	169,0	210,0	251,0	292,0	333,0	374,0	415,0	456,0	497,0	538,0	579,0
Y [мм]	82,0	123,0	164,0	205,0	246,0	287,0	328,0	369,0	410,0	451,0	492,0	533,0

5. ГИДРАВЛИЧЕСКИЕ РАСПРЕДЕЛИТЕЛИ

5.2 - СЕКЦИОННЫЕ ГИДРОРАСПРЕДЕЛИТЕЛИ

Код заказа

SN-4	/	3S-3	/	NO	/	1 8 L	/	P1 (G3-100)	/	2 8 L	/	1 8IM	/	G-4-6	/	M3	–	24V
1		2 3		4		5 6 7		8 9		5 6 7		5 10		11		12		13
						1-я секция		Клапаны линий A/B		2-я секция		3-я секция с гидр. упр.						

1. Серия — SN-4

2. Количество секций — 3S

1S	1 секционный	7S	7-ми секционный
2S	2-х секционный	8S	8-ми секционный
3S	3-х секционный	9S	9-ти секционный
4S	4-х секционный	10S	10-ти секционный
5S	5-ти секционный	11S	11-ти секционный
6S	6-ти секционный	12S	12-ти секционный

3. Диапазон настройки предохран. клапана — 3

2	от 80 до 160 бар
3	от 125 до 250 бар
4	от 200 до 315 бар
SV	без клапана
XSG	двухкаскадный от 25 до 315 бар

4. Встроенный разгрузочный клапан (НО) — NO

5. Тип золотника — 1

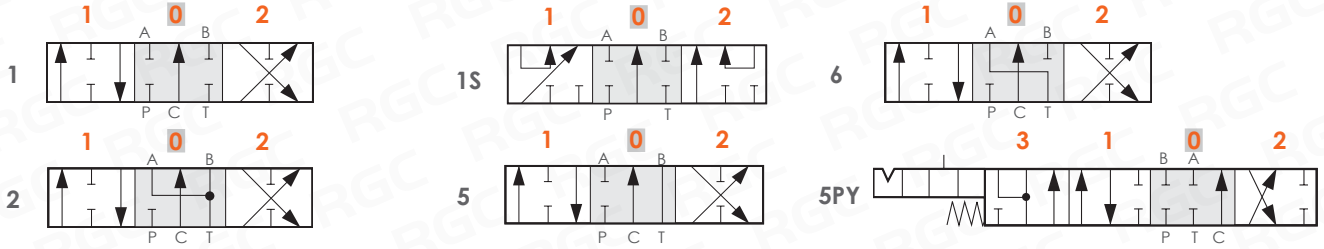

Для ручного управления: **1**; **1S**; **2**; **5**; **6**; **5PY**.

6. Тип позиционера стороны А — 9-1

6-1	Фиксация в положениях 1-0-2, без пружинного возврата
8D2	С пружинным возвратом в нейтральное положение и шпилькой с нар. резьбой M8 для дублирования управления
8MG (NC)	Микропереключатели, установленные в положении **8MG1** в 1; **8MG2** в 2 (нормально закрытые)
8	С пружинным возвратом в нейтральное положение
9-1	Фиксация в положениях 1 и 2, с пружинным возвратом
8EP3	Электропневматическое управление
8ED3	Электрогидравлическое управление

7. Тип управления стороны В — L

L	Ручное
LCB	Механический джойстик
SLP	Управление тягой
TQ	Тросовое управление

8. Место установки и тип клапанов линий A/B — P1

Тип	Место установки
PT	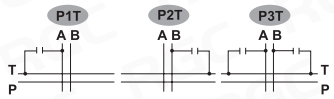
P	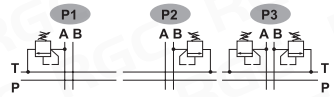
U	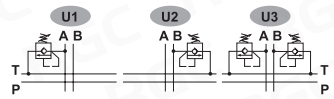
C	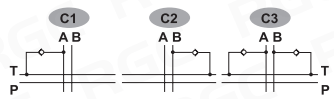

9. Диапазон регулировки — G3-100

Диапазон	Описание
-	Заглушка вторичного клапана
G2-63	Предохранительный клапан, регулировка от 63 до 125 бар
G3-100	Предохранительный клапан, регулировка от 100 до 250 бар
G4-200	Предохранительный клапан, регулировка от 200 до 315 бар
G2-63	Предохранительный и антикавитационный клапаны, рег. от 63 до 125 бар
G3-100	Предохранительный и антикавитационный клапаны, рег. от 100 до 250 бар
G4-200	Предохранительный и антикавитационный клапаны, рег. от 200 до 315 бар
-	Антикавитационный клапан

10. Гидравлическое управление — 8IM

11. Резьба — G-4-6

G-4 - G 1/2" (P, A, B) **G-6** - G 3/4" (T, C)

12. Разделитель каналов T и C — M3

(см. гидравлическую схему)

M3 - не установлен **M8** - установлен

13. Напряжение питания электромагнитов — 24V

12V - (12В) **24V** - (24В)

5. ГИДРАВЛИЧЕСКИЕ РАСПРЕДЕЛИТЕЛИ

5.2 - СЕКЦИОННЫЕ ГИДРОРАСПРЕДЕЛИТЕЛИ

СЕРИЯ **SN-6**
от 1 до 12 секций
150 л/мин



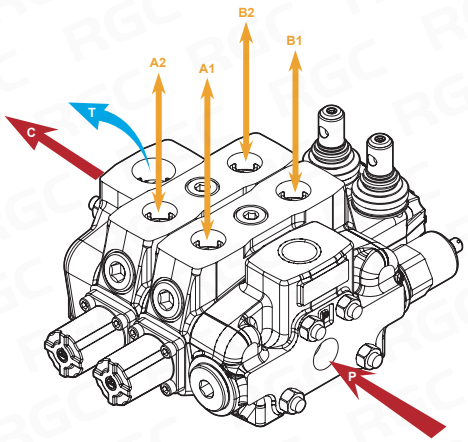

ТЕХНИЧЕСКИЕ ХАРАКТЕРИСТИКИ

Количество рабочих секций: от 1 до 12
Максимальный расход: 150 л/мин
Максимальное рабочее давление: 315 бар
Максимальный подпор в сливном порте T: 25 бар

Габаритный чертеж

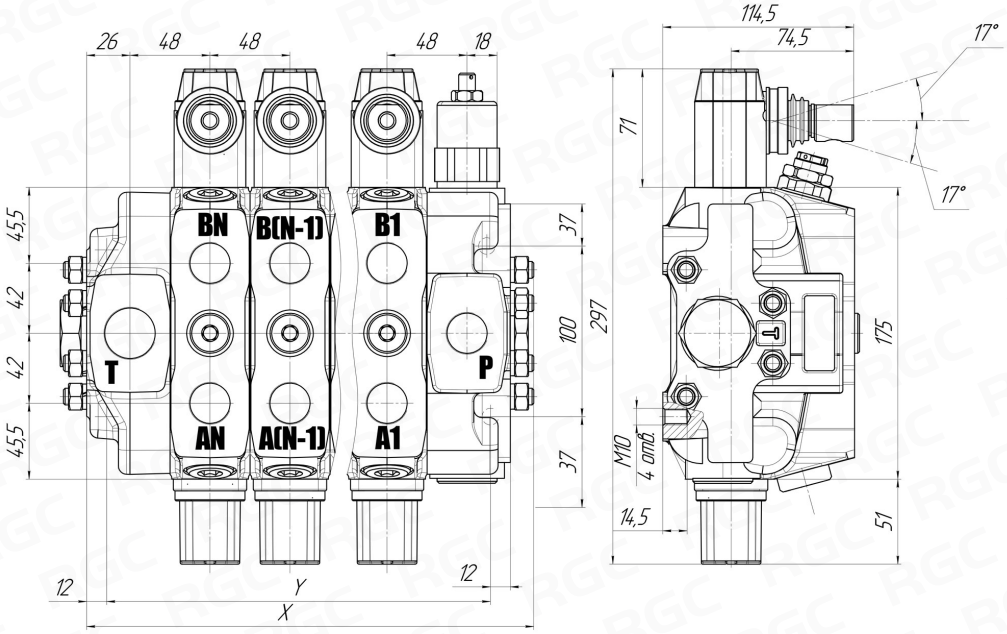

Гидравлическая схема

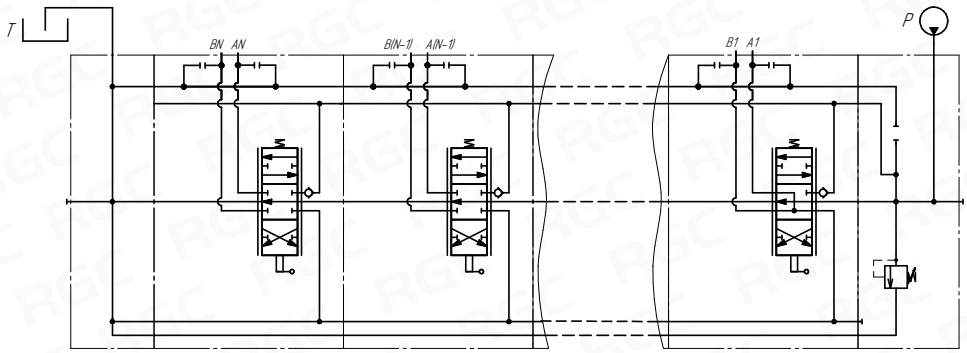

Размеры

Модель	SN6/1S	SN6/2S	SN6/3S	SN6/4S	SN6/5S	SN6/6S	SN6/7S	SN6/8S	SN6/9S	SN6/10S	SN6/11S	SN6/12S
X [мм]	176,0	224,0	272,0	320,0	368,0	416,0	463,0	512,0	560,0	608,0	656,0	704,0
Y [мм]	124,0	172,0	220,0	268,0	316,0	364,0	412,0	460,0	508,0	556,0	604,0	652,0

5. ГИДРАВЛИЧЕСКИЕ РАСПРЕДЕЛИТЕЛИ

5.2 - СЕКЦИОННЫЕ ГИДРОРАСПРЕДЕЛИТЕЛИ

Код заказа

SN-6	/	3S-3	/	NO	/	1 8 L	/	P1 (G3-100)	/	S - 2 8 L	/	1 8IM	/	G-6-8	/	M3	–	24V
1		2 3		4		6 7 8		9 10		5 6 7 8		6 11		12		13		14
						1-я секция		Клапаны линий A/B		2-я секция		3-я секция с гидр. упр.						

1. Серия **SN-6**

2. Количество секций **3S**

1S	1 секционный	7S	7-ми секционный
2S	2-х секционный	8S	8-ми секционный
3S	3-х секционный	9S	9-ти секционный
4S	4-х секционный	10S	10-ти секционный
5S	5-ти секционный	11S	11-ти секционный
6S	6-ти секционный	12S	12-ти секционный

3. Диапазон настройки предохран. клапана **3**

2	от 80 до 160 бар
3	от 125 до 250 бар
SV	без клапана
XFG	двухкаскадный от 25 до 315 бар

4. Встроенный разгрузочный клапан (НО) **NO**

5. Схема корпуса рабочей секции **S**

-	Параллельная
S	Последовательная

6. Тип золотника **1**

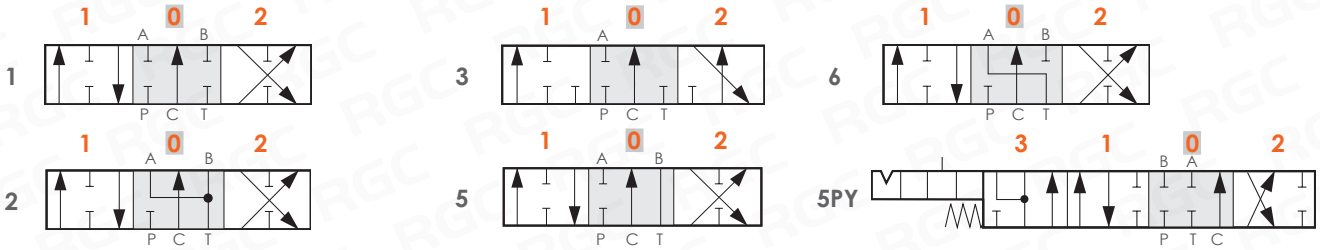

Для ручного управления: **1**; **2**; **3**; **5**; **6**; **5PY**.

7. Тип позиционера стороны A **8**

6-1	Фиксация в положениях 1-0-2, без пружинного возврата
8D2	С пружинным возвратом в нейтральное положение и шпилькой с нар. резьбой M8 для дублирования управления
8MG (NC)	Микропереключатели, установленные в положении **8MG1** в 1; **8MG2** в 2 (нормально закрытые)
8	С пружинным возвратом в нейтральное положение
9-1	Фиксация в положениях 1 и 2, с пружинным возвратом
8EP3	Электропневматическое управление
8ED3	Электрогидравлическое управление

8. Тип управления стороны B **L**

L	Ручное
LCB	Механический джойстик
SLP	Управление тягой
TQ	Тросовое управление

9. Место установки и тип клапанов линий A/B **P1**

Тип	Место установки
PT	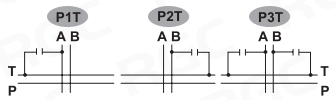
P	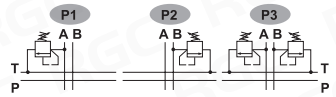
U	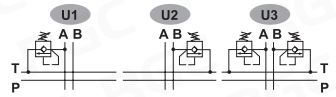
C	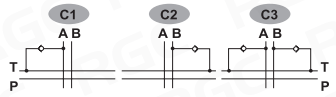

Диапазон	Описание
-	Заглушка вторичного клапана
G2-63	Предохранительный клапан, регулировка от 63 до 125 бар
G3-100	Предохранительный клапан, регулировка от 100 до 250 бар
G4-200	Предохранительный клапан, регулировка от 200 до 315 бар
G2-63	Предохранительный и антикавитационный клапаны, рег. от 63 до 125 бар
G3-100	Предохранительный и антикавитационный клапаны, рег. от 100 до 250 бар
G4-200	Предохранительный и антикавитационный клапаны, рег. от 200 до 315 бар
-	Антикавитационный клапан

10. Диапазон регулировки **G3-100**

11. Гидравлическое управление **8IM**

12. Резьба **G-6-8**

G-6 - G 3/4" (P, A, B) **G-8** - G 1" (T, C)

13. Разделитель каналов T и C **M3**

(см. гидравлическую схему)

M3 - не установлен **M8** - установлен

14. Напряжение питания электромагнитов **24V**

12V - (12В) **24V** - (24В)

5. ГИДРАВЛИЧЕСКИЕ РАСПРЕДЕЛИТЕЛИ

5.2 - СЕКЦИОННЫЕ ГИДРОРАСПРЕДЕЛИТЕЛИ

СЕРИЯ **SN-8**
от 1 до 12 секций
240 л/мин



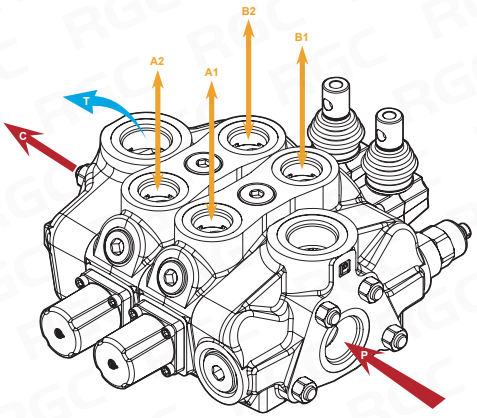

ТЕХНИЧЕСКИЕ ХАРАКТЕРИСТИКИ

Количество рабочих секций: от 1 до 12
Максимальный расход: 240 л/мин
Максимальное рабочее давление: 315 бар
Максимальный подпор в сливном порте T: 25 бар

Габаритный чертеж

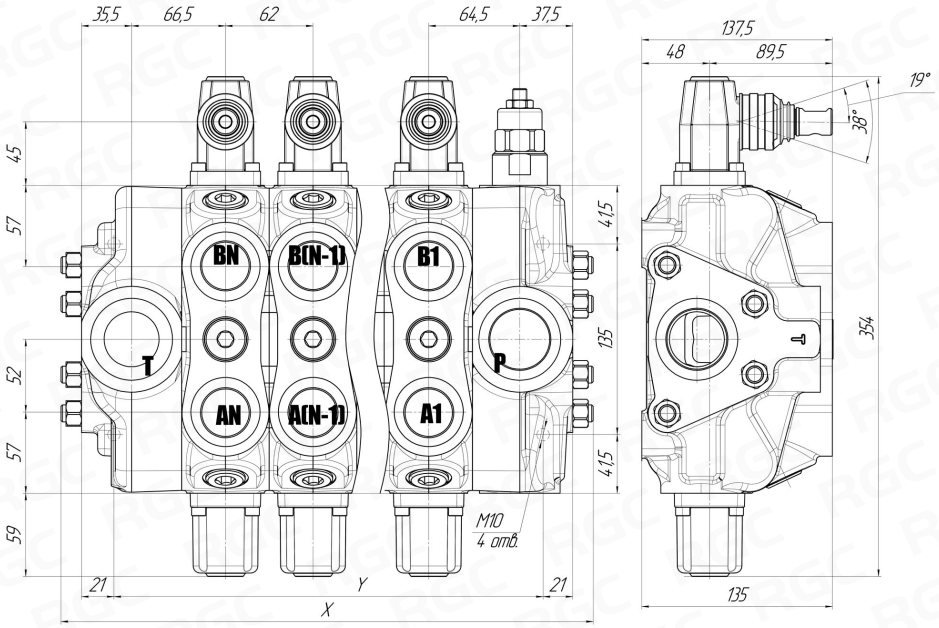

Гидравлическая схема

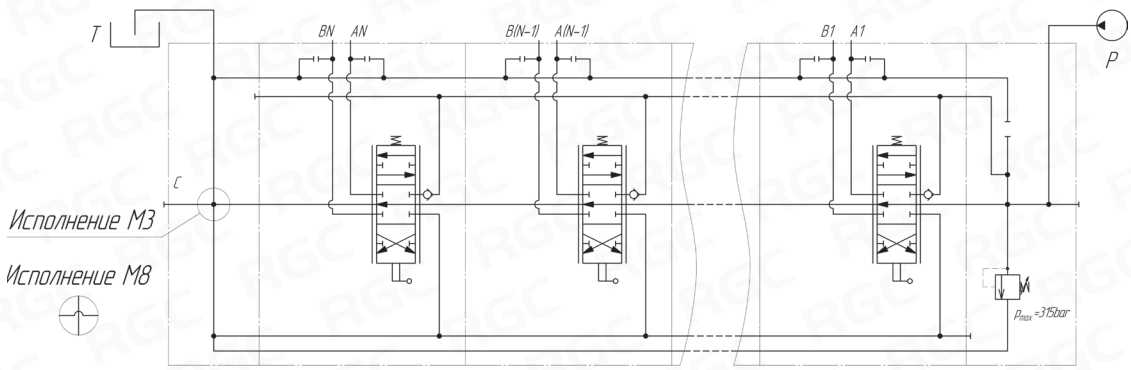

Размеры

Модель	SN8/1S	SN8/2S	SN8/3S	SN8/4S	SN8/5S	SN8/6S	SN8/7S	SN8/8S	SN8/9S	SN8/10S	SN8/11S	SN8/12S
X [мм]	235,0	297,0	359,0	421,0	483,0	545,0	607,0	669,0	731,0	793,0	855,0	917,0
Y [мм]	162,0	224,0	286,0	348,0	410,0	472,0	534,0	596,0	658,0	720,0	782,0	844,0

5. ГИДРАВЛИЧЕСКИЕ РАСПРЕДЕЛИТЕЛИ

5.2 - СЕКЦИОННЫЕ ГИДРОРАСПРЕДЕЛИТЕЛИ

Код заказа

SN-8	/	3S-XHG	/	NO	/	1 8 L	/	P1 (G3-100)	/	2 8 L	/	1 8IM	/	G-8-10	/	M3	–	24V
1		2 3		4		5 6 7		8 9		5 6 7		5 10		11		12		13
						1-я секция		Клапаны линий A/B		2-я секция		3-я секция с гидр. упр.						

1. Серия — SN-8

2. Количество секций — 3S

1S	1 секционный	7S	7-ми секционный
2S	2-х секционный	8S	8-ми секционный
3S	3-х секционный	9S	9-ти секционный
4S	4-х секционный	10S	10-ти секционный
5S	5-ти секционный	11S	11-ти секционный
6S	6-ти секционный	12S	12-ти секционный

3. Диапазон настройки предохран. клапана — XHG

SV	без клапана
XHG	двухкаскадный от 25 до 315 бар

4. Встроенный разгрузочный клапан (НО) — NO

5. Тип золотника — 1

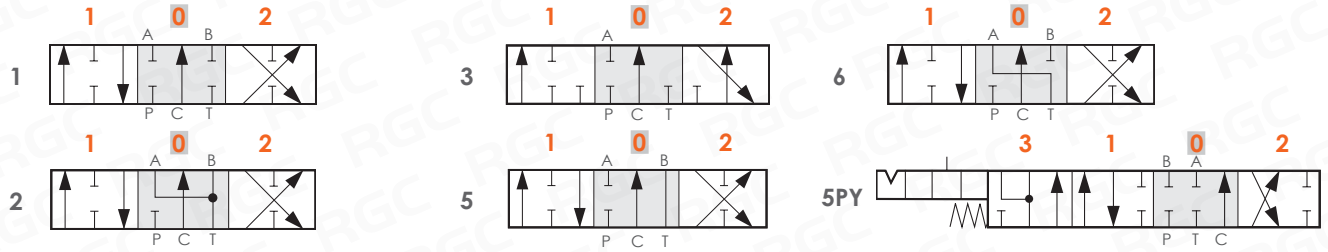

Для ручного управления: **1**; **2**; **3**; **5**; **6**; **5PY**.

6. Тип позиционера стороны А — 8

6-1	Фиксация в положениях 1-0-2, без пружинного возврата
8D2	С пружинным возвратом в нейтральное положение и шпилькой с нар. резьбой М8 для дублирования управления
8MG (NC)	Микропереключатели, установленные в положении **8MG1** в 1; **8MG2** в 2 (нормально закрытые)
8	С пружинным возвратом в нейтральное положение
9-1	Фиксация в положениях 1 и 2, с пружинным возвратом
8EP3	Электропневматическое управление
8ED3	Электрогидравлическое управление

7. Тип управления стороны В — L

L	Ручное
LCB	Механический джойстик
SLP	Управление тягой
TQ	Тросовое управление

8. Место установки и тип клапанов линий A/B — P1

Тип	Место установки
PT	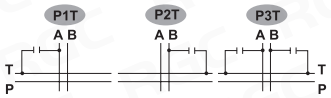
P	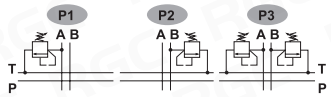
U	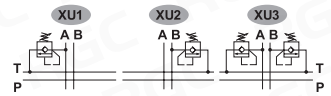
C	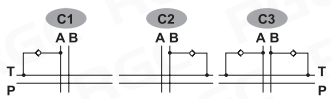

Диапазон	Описание
-	Заглушка вторичного клапана
G2-63	Предохранительный клапан, регулировка от 63 до 125 бар
G3-100	Предохранительный клапан, регулировка от 100 до 250 бар
G4-200	Предохранительный клапан, регулировка от 200 до 315 бар
G2-63	Предохранительный и антикавитационный клапаны, рег. от 63 до 125 бар
G3-100	Предохранительный и антикавитационный клапаны, рег. от 100 до 250 бар
G4-200	Предохранительный и антикавитационный клапаны, рег. от 200 до 315 бар
-	Антикавитационный клапан

9. Диапазон регулировки — G3-100

10. Гидравлическое управление — 8IM

11. Резьба — G-8-10

G-8 - G 1" (P, A, B) **G-10** - G 1 1/4" (T, C)

12. Разделитель каналов T и C — M3

(см. гидравлическую схему)

M3 - не установлен **M8** - установлен

13. Напряжение питания электромагнитов — 24V

12V - (12В) **24V** - (24В)

5. ГИДРАВЛИЧЕСКИЕ РАСПРЕДЕЛИТЕЛИ

5.2 - СЕКЦИОННЫЕ ГИДРОРАСПРЕДЕЛИТЕЛИ

СЕРИЯ **SE-4**
от 1 до 12 секций
70/130 л/мин

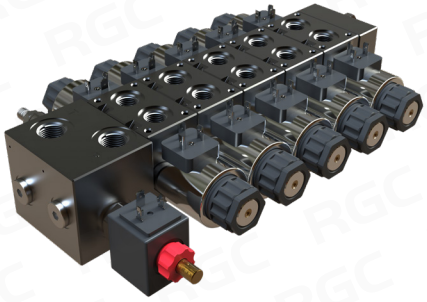



ТЕХНИЧЕСКИЕ ХАРАКТЕРИСТИКИ

Количество рабочих секций: от 1 до 12
Максимальный расход: 70/130 л/мин
Максимальное рабочее давление: 315 бар
Максимальный подпор в сливном порте T: 25 бар

Габаритный чертеж
SE-4/NS/IS-3(XXX)-NO/18ES3/T/XXVDC

Присоединительные резьбы портов
P, T - G 1/2"; **A, B...AN,BN**- G 3/8"; **M** (под манометр)- G 1/4"

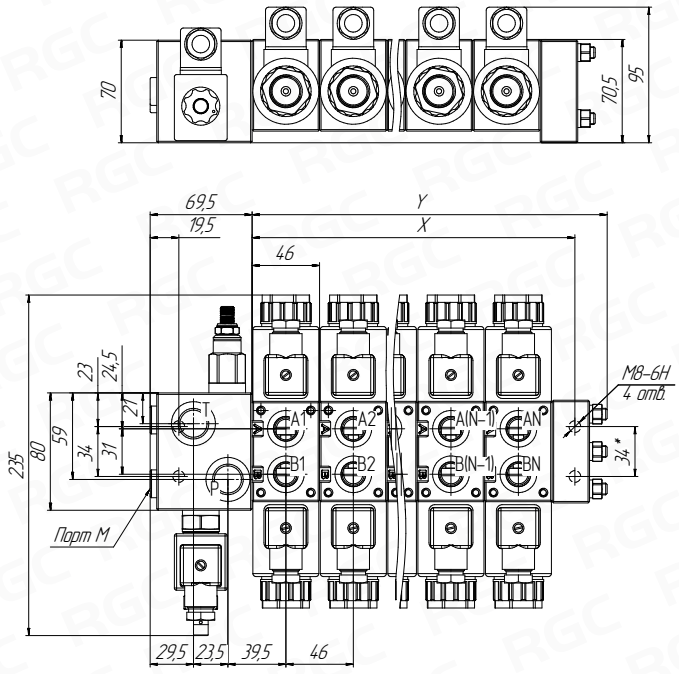

Габаритный чертеж
SE-4-HC/ISMF-3(XXX)-NO-NC-NC/18ES3/T/XXVDC

Присоединительные резьбы портов
P, A, B - G 1/2"; **T** - G 3/4"; **A1, B1...AN,BN**- G 3/8"

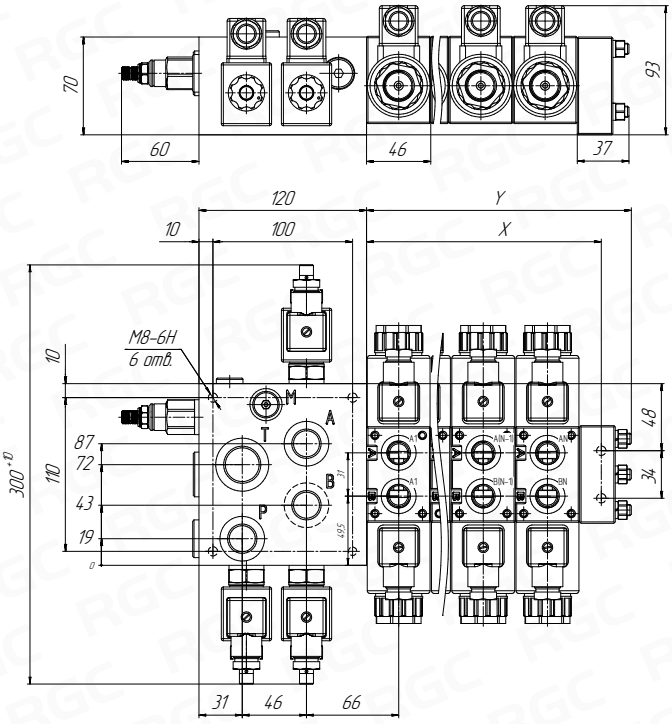

Гидравлическая схема
SE-4/NS/IS-3(XXX)-NO/18ES3/T/XXVDC

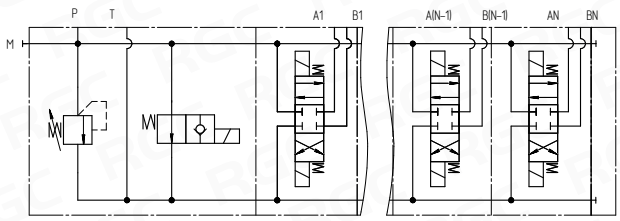

Гидравлическая схема
SE-4-HC/ISMF-3(XXX)-NO-NC-NC/18ES3/T/XXVDC

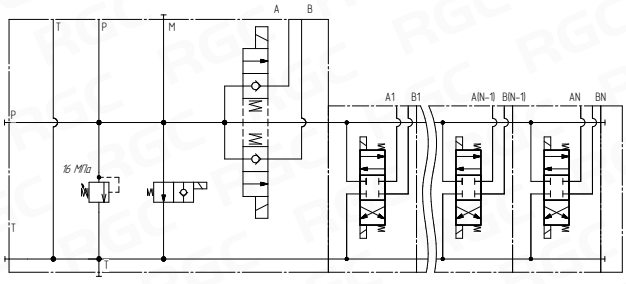

Размеры

Модель	SE4/1S	SE4/2S	SE4/3S	SE4/4S	SE4/5S	SE4/6S	SE4/7S	SE4/8S	SE4/9S	SE4/10S	SE4/11S	SE4/12S
X [мм]	61,5	107,5	153,5	199,5	245,5	291,5	337,5	383,5	429,5	475,5	521,5	567,5
Y [мм]	83,5	129,5	175,5	221,5	267,5	313,5	359,5	405,5	451,5	497,5	543,5	589,5

5. ГИДРАВЛИЧЕСКИЕ РАСПРЕДЕЛИТЕЛИ

5.2 - СЕКЦИОННЫЕ ГИДРОРАСПРЕДЕЛИТЕЛИ

Код заказа

SE-4	/	1S	/	ISHF-3(160)-NO-NC-NC	/	18ES3	/	FCR-2EC	/	T	–	24VDC
1		2		3		4		5		6		7

1. Серия SE-4

SE-4 - стандартная серия распределителей

2. Количество секций 1S

1S	1 секционный	7S	7-ми секционный
2S	2-х секционный	8S	8-ми секционный
3S	3-х секционный	9S	9-ти секционный
4S	4-х секционный	10S	10-ти секционный
5S	5-ти секционный	11S	11-ти секционный
6S	6-ти секционный	12S	12-ти секционный

3. Описание напорной секции распределителя

SE-4/1S/ **ISHF-3 (160)-NO-NC-NC** /18ES3/ FCR-2EC /T/24VDC

3.1 3.2 3.3 3.4 3.5 3.6

3.1 Исполнение корпуса напорной секции

Поз.	Обозначение	Описание
3.1	IS	напорная секция стандартная
	ISMF	напорная секция с дополнительными выходами 70 л/мин (среднерасходная)
	ISHF	напорная секция с дополнительными выходами 130 л/мин (большерасходная)

3.2 Варианты установки предохранительного клапана

Поз.	Тип	Обозначение	Описание
3.2	Тип предохранительного клапана	2	Предохранительный клапан прямого действия с диапазоном настройки 8-16 МПа
		3	Предохранительный клапан прямого действия с диапазоном настройки 12,5-25 МПа
		4	Предохранительный клапан прямого действия с диапазоном настройки 20-31,5 МПа
		FG	Предохранительный клапан непрямого действия с диапазоном настройки 2,5-31,5 МПа
		SV	Заглушка предохранительного клапана

3.3 Давление настройки предохранительного клапана и пломбировка

Поз.	Тип	Обозначение	Описание
3.3	Давление	(XXX)	Давление настройки предохранительного клапана, бар

3.4 Варианты установки разгрузочного клапана

Поз.	Обозначение	Описание
3.4	NO	нормально открытый электромагнитный клапан
	NOPT	нормально открытый электромагнитный клапан с дублированием «Push&Twist»
	SV	заглушка порта разгрузочного клапана

3.5 Варианты установки клапана включения доп. выхода «A»

Поз.	Обозначение	Описание
3.5	NC	нормально закрытый электромагнитный клапан
	NCPT	нормально закрытый электромагнитный клапан с винтом ручного дублирования
	SV	заглушка порта разгрузочного клапана

3.6 Варианты установки клапана включения доп. выхода «B»

Поз.	Обозначение	Описание
3.6	NC	нормально закрытый электромагнитный клапан
	NCPT	нормально закрытый электромагнитный клапан с винтом ручного дублирования
	SV	заглушка порта разгрузочного клапана

5. ГИДРАВЛИЧЕСКИЕ РАСПРЕДЕЛИТЕЛИ
5.2 - СЕКЦИОННЫЕ ГИДРОРАСПРЕДЕЛИТЕЛИ

4. Описание рабочей секции распределителя

SE-4/1S/ISHF-3(160)-NO-NC-NC/ **1 8 ES3 - BPS3** /FCR-2EC /T/24VDC
4.1 4.2 4.3 4.4

4.1 Исполнение золотника рабочей секции

Поз.	Обозначение	Описание
4.1	1	3-х позиционный, двойного действия, с запертыми портами «A» и «B» в нейтральном положении золотника
	2	3-х позиционный, двойного действия, с портами «A» и «B», соединенными со сливной линией T в нейтральном положении золотника



4.2 Исполнение возврата золотника рабочей секции

Поз.	Обозначение	Описание
4.2	8	пружинный возврат золотника в нейтральное положение

4.3 Исполнение управления золотником

Поз.	Обозначение	Описание
4.3	ES3	электромагнитное управление с двух сторон золотника
	ES3 LES	электромагнитное управление с двух сторон золотника, рычажное дублирование со стороны «A», расположение рукоятки – вверх
	ES3 RES	электромагнитное управление с двух сторон золотника, рычажное дублирование со стороны «A», расположение рукоятки – вниз
	ES2	2-х позиционное, электромагнитное управление со стороны «B»
	ES1	2-х позиционное, электромагнитное управление со стороны «A»

4.4 Установка клапанов на рабочую секцию распределителя

4.4.1 Установка гидрозамков

SE-4/1S/ISHF-3(160)-NO-NC-NC/18ES3 - **BPS3** / FCR/T/24VDC
4.4.1

Поз.	Тип	Обозначение	Описание
4.4.1	Тип гидрозамка	BPS3	двусторонний гидрозамок
		BPS2	односторонний гидрозамок на порту «B»
		BPS1	односторонний гидрозамок на порту «A»

4.4.2 Установка перекрёстных предохранительных клапанов

SE-4/1S/ISHF-3(160)-NO-NC-NC/18ES3 - **P3(G3-200)** / FCR/T/24VDC
4.4.2

P3 (G3 - 200)
4.4.2.1 4.4.2.2 4.4.2.3

4.4.2.1 Виды перекрёстных клапанов

Поз.	Место установки	Описание
4.4.2.1	P1	Установка в порт со стороны линии «A» рабочей секции
	P2	Установка в порт со стороны линии «B» рабочей секции
	P3	Установка в порты со стороны линий «A» и «B» рабочей секции1

4.4.2.2 Типы регулировочных пружин и их диапазон настройки

Поз.	Место установки	Описание
4.4.2.2	G2	Диапазон настройки 6,3 – 12,5 МПа
	G3	Диапазон настройки 10 – 25 МПа
	G4	Диапазон настройки 20 – 31,5 МПа
	FG	Диапазон настройки 2,5 – 31,5 МПа

1 Указание места монтажа «3» клапана рабочей секции распределителя допускается при одинаковом типе клапанов, регулировочных пружинах и давлении настройки обоих клапанов рабочей секции. При наличии каких либо отличий в конфигурации клапанов - клапан в каждом монтажном месте описывается отдельно.

5. ГИДРАВЛИЧЕСКИЕ РАСПРЕДЕЛИТЕЛИ
5.2 - СЕКЦИОННЫЕ ГИДРОРАСПРЕДЕЛИТЕЛИ

4.4.2.3 Давление настройки вторичного клапана указывается в скобках. Единицы измерения – бары.

4.4.3 Установка внешних электромагнитных клапанов

SE-4/1S/ISHF-3(160)-NO-NC-NC/18ES3 - **EL3(NC)** / FCR/T/24VDC
4.4.3

EL3 (NC)
4.4.3.1 4.4.2.2

4.4.3.1 Виды внешних электромагнитных клапанов

Поз.	Место установки	Описание
4.4.3.1	**EL1**	Установка в порт со стороны линии «A» рабочей секции
	EL2	Установка в порт со стороны линии «B» рабочей секции
	EL3	Установка в порты со стороны линий «A» и «B» рабочей секции

4.4.3.2 Типы гидравлических схем клапанов

Поз.	Тип пружины	Описание
4.4.2.2	**NC**	Нормально закрытый

5. Описание промежуточной секции распределителя

SE-4/1S/ISHF-3(160)-NO-NC-NC/18ES3- BPS3 / **FCR-2EC** /T/24VDC
5

Поз.	Обозначение	Описание
5	**FCR-3EC**	секция с электромагнитным регулятором расхода до 20 л/мин
	FCR-2EC	секция с электромагнитным регулятором расхода до 38 л/мин

6. Описание концевой секции распределителя **T**

SE-4/1S/ISHF-3(160)-NO-NC-NC/18ES3- BPS/ FCR / **T** /24VDC
6

Поз.	Обозначение	Описание
6	**T**	без портов
	RPT	P и T заглушены
	RT	T заглушен
	RP	P заглушен

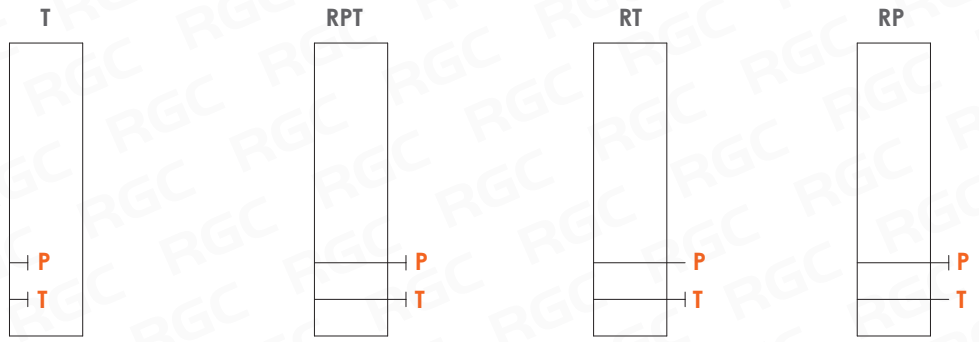

7. Напряжение питания электромагнитов **24VDC**

Напряжение питания в вольтах. Напряжение постоянного тока – VDC, переменного VAC.

12VDC - (12В, 60Вт) **24VDC** - (24В, 60Вт)

Все виды золотников, типы управления гидрораспределителем и габаритные размеры представлены в полном каталоге серии SE-4 на сайте www.rg-girdo.ru.

5. ГИДРАВЛИЧЕСКИЕ РАСПРЕДЕЛИТЕЛИ

5.3 - СЕКЦИОННЫЕ ПРОПОРЦИОНАЛЬНЫЕ ГИДРОРАСПРЕДЕЛИТЕЛИ

СДЕЛАНО В **РОССИИ**

СЕРИЯ **RG.RCPS**

от 1 до 10 секций

180 л/мин

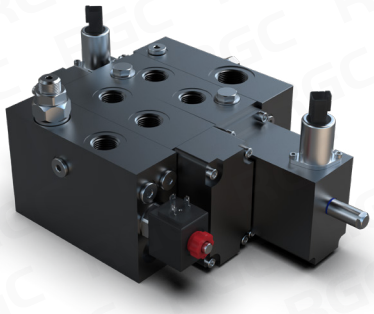

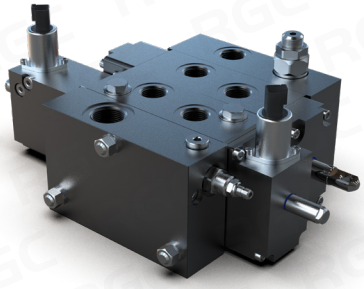

ТЕХНИЧЕСКИЕ ХАРАКТЕРИСТИКИ

Количество рабочих секций: от 1 до 10
Расход рабочей жидкости: 180 л/мин
Максимальное рабочее давление: 350 бар
Максимальный подпор в сливном порте T: 25 бар

Габаритный чертеж

Присоединительные резьбы портов
P, A, B - G 3/4"; **T** - G 1"; **M, LS**- G 1/4"

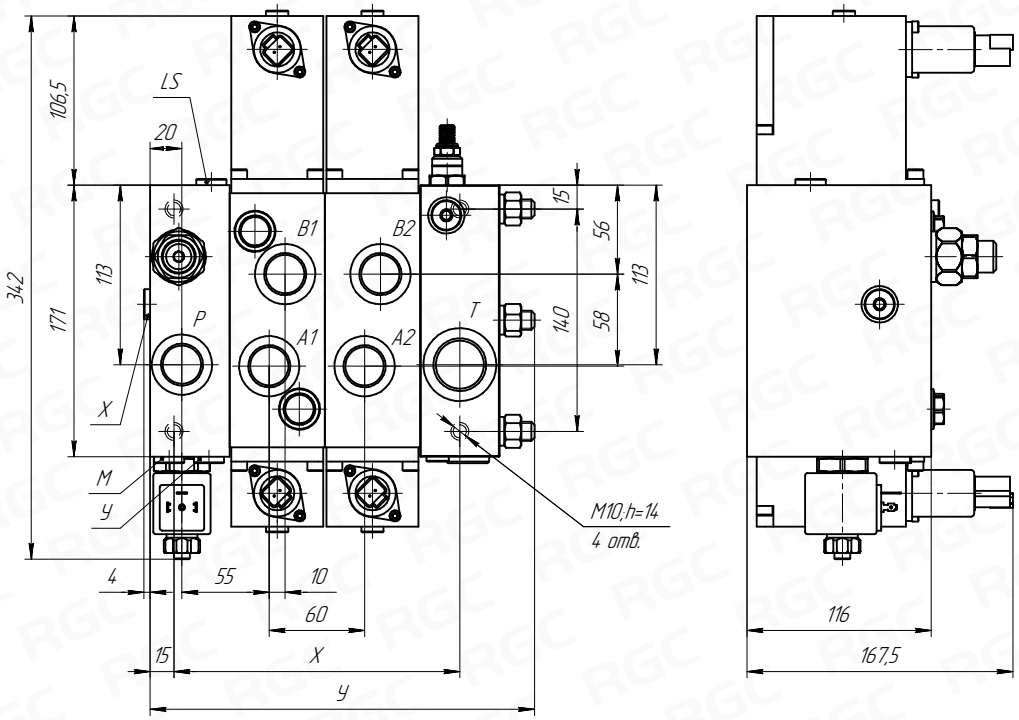

Гидравлическая схема

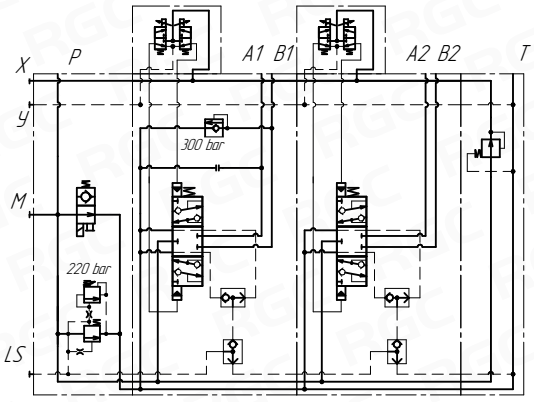

Размеры

Кол-во секций	1	2	3	4	5	6	7	8	9	10
X [мм]	120	180	240	300	360	420	480	540	600	660
Y [мм]	182	242	302	362	422	482	542	602	662	722

5. ГИДРАВЛИЧЕСКИЕ РАСПРЕДЕЛИТЕЛИ

5.3 - СЕКЦИОННЫЕ ПРОПОРЦИОНАЛЬНЫЕ ГИДРОРАСПРЕДЕЛИТЕЛИ

Код заказа

RG.RCPS-16	/	2S	/	OC	NO	–	180	/	1	8ED3	/	U3	–	150	/	2	8SLP	/	P3T	/	24V
1		2		3	4		5		6	7		8		9		6	7		8		10

1. Серия **RG.RCPS-16**

2. Количество секций **2S**

1S	1 секционный	**6S**	6-ти секционный
2S	2-х секционный	**7S**	7-ми секционный
3S	3-х секционный	**8S**	8-ми секционный
4S	4-х секционный	**9S**	9-ти секционный
5S	5-ти секционный	**10S**	10-ти секционный

3. Тип управления **OC**

OC	Открытый центр
CC	Закрытый центр

4. Предохранительный клапан **NO**

NO	клапан электромагнитный НО
NC	клапан электромагнитный НЗ
SV	заглушка

5. Настройка предох. клапана (бар) **180**

6. Тип золотника **1**

1	**A, B** закрытый в нейтрали
2	**A, B** соединены со сливом в нейтрали

7. Тип управления **8ED3**

8ED3	Электрогидравлическое управление
8ED3M	Электрогидравлическое управление, с ограничением хода золотника
8SLP	Управление тягой

8. Место установки и тип клапанов линий A/B **U3**

Тип	Место установки	Описание
-	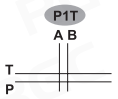	Заглушка вторичного клапана
P	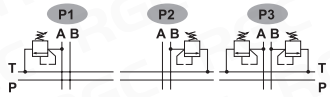	Предохранительный клапан. Фиксированная настройка от 50 до 350 бар с шагом настройки 10 бар.
U	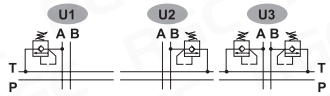	Предохранительный клапан. Фиксированная настройка от 50 до 350 бар с шагом настройки 10 бар.
C	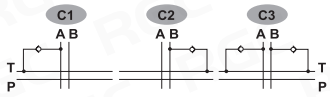	Антикавитационный клапан

9. Настройки вторичного клапана (бар) **150**

10. Напряжение питания электромагнитов **24V**

12V - (12В) **24V** - (24В)

Все типы управления гидрораспределителем и габаритные размеры представлены на сайте www.rg-girdo.ru.

5. ГИДРАВЛИЧЕСКИЕ РАСПРЕДЕЛИТЕЛИ

5.3 - СЕКЦИОННЫЕ ПРОПОРЦИОНАЛЬНЫЕ ГИДРОРАСПРЕДЕЛИТЕЛИ

СЕРИЯ **PV-4**

от 1 до 10 секций

140/230 л/мин



Распределители серии **PV-4** - это секционные распределители, имеющие каналы управления LS и возможность установки на секции различного управления: ручного, электропропорционального и электропропорционального с обратной связью по положению золотника.

Опционально на каждую секцию могут быть установлены клапаны ограничения давления в каналах LS и линиях A, B.

ТЕХНИЧЕСКИЕ ХАРАКТЕРИСТИКИ

Количество рабочих секций: от 1 до 10

Расход рабочей жидкости: 140/230 л/мин

Максимальное рабочее давление: 350 бар

РАЗМЕРЫ ДЛЯ ТОРЦЕВОЙ НАПОРНОЙ СЕКЦИИ

Присоединительные резьбы портов
P, T - G 3/4"; **A, B** - G 1/2"

140 л/мин

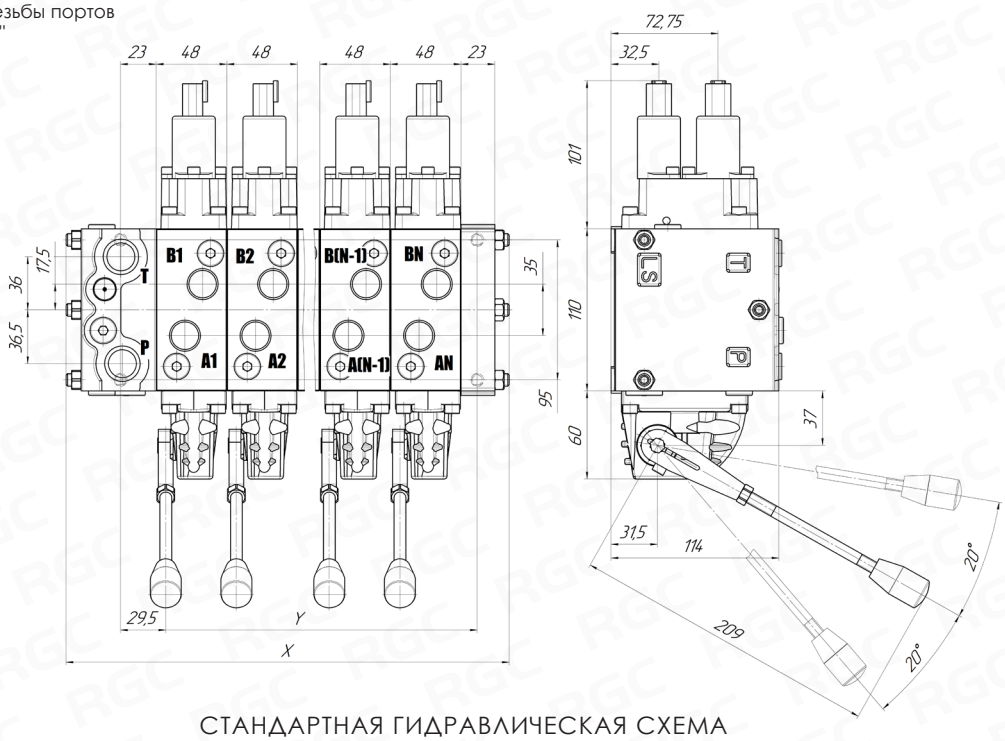

СТАНДАРТНАЯ ГИДРАВЛИЧЕСКАЯ СХЕМА

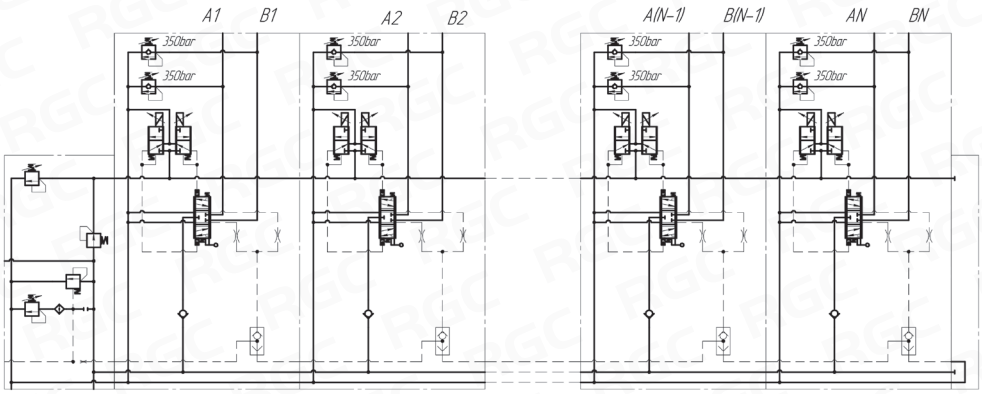

Модель	PV4/1S	PV4/2S	PV4/3S	PV4/4S	PV4/5S	PV4/6S	PV4/7S	PV4/8S	PV4/9S	PV4/10S
X [мм]	140	189	238	287	336	385	434	483	527	576
Y [мм]	82	130	178	226	274	322	370	418	466	514

5. ГИДРАВЛИЧЕСКИЕ РАСПРЕДЕЛИТЕЛИ

5.3 - СЕКЦИОННЫЕ ПРОПОРЦИОНАЛЬНЫЕ ГИДРОРАСПРЕДЕЛИТЕЛИ

СХЕМЫ ЗОЛОТНИКОВ

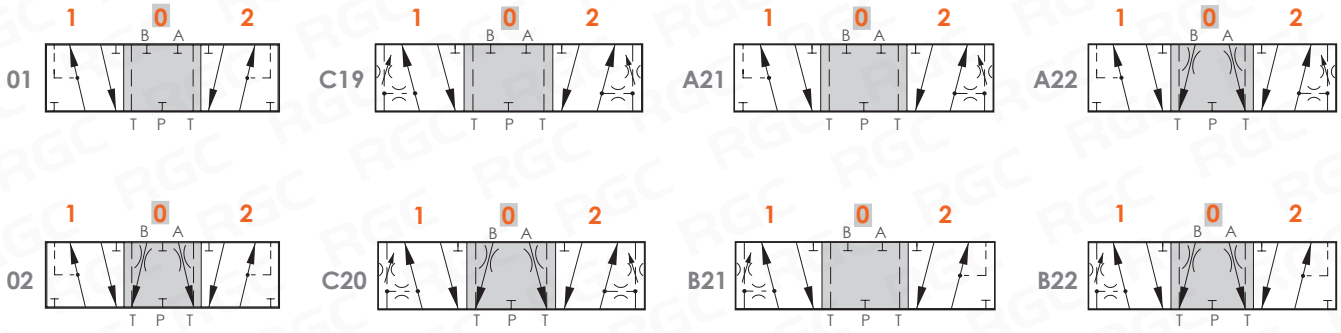

РАСХОД - **5** (л/мин) **10** (л/мин) **25** (л/мин) **40** (л/мин) **65** (л/мин) **100** (л/мин) **130** (л/мин)

РАЗМЕРЫ ДЛЯ ПРОМЕЖУТОЧНОЙ НАПОРНОЙ СЕКЦИИ

Присоединительные резьбы портов
P, T - G 1"; **A, B** - G 1/2"

230 л/мин

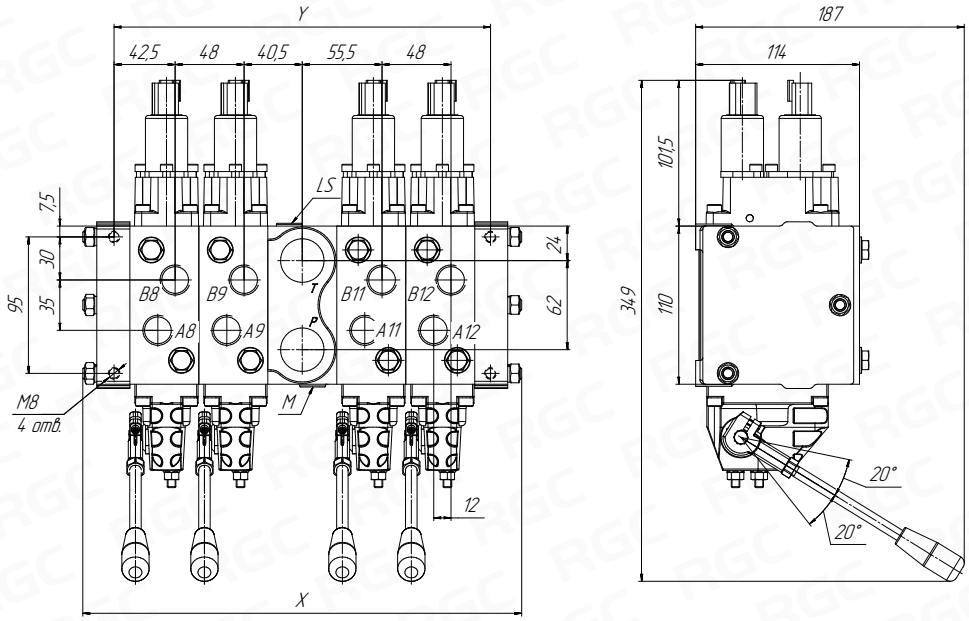

СТАНДАРТНАЯ ГИДРАВЛИЧЕСКАЯ СХЕМА

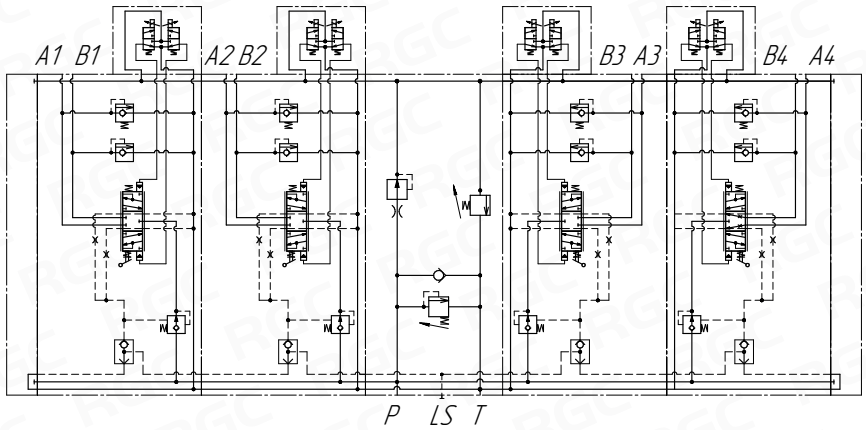

Модель	PV4/1S	PV4/2S	PV4/3S	PV4/4S	PV4/5S	PV4/6S	PV4/7S	PV4/8S	PV4/9S	PV4/10S
X [мм]	165	213	262	311	360	409	458	507	551	600
Y [мм]	116	166	214	262	310	358	406	454	502	550

5. ГИДРАВЛИЧЕСКИЕ РАСПРЕДЕЛИТЕЛИ

5.3 - СЕКЦИОННЫЕ ПРОПОРЦИОНАЛЬНЫЕ ГИДРОРАСПРЕДЕЛИТЕЛИ

ВАРИАНТЫ ИСПОЛНЕНИЙ СЕКЦИЙ ГИДРОРАСПРЕДЕЛИТЕЛЯ

Типы напорных секций

PV4P0102

PV4P0102-G4 P: G 1/2"
PV4P0102-G6 P: G 3/4"

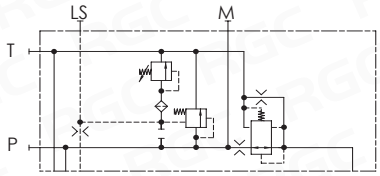

PV4P0202

PV4P0202-G4 P: G 1/2"
PV4P0202-G6 P: G 3/4"

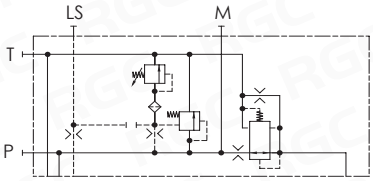

PV4P0104

PV4P0104-G4 P: G 1/2"
PV4P0104-G6 P: G 3/4"

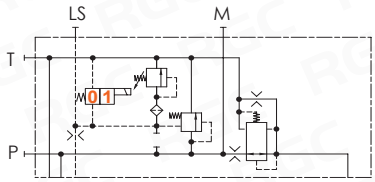

PV4P0204

PV4P0204-G4 P: G 1/2"
PV4P0204-G6 P: G 3/4"

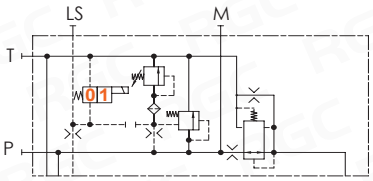

Типы рабочих секций

PV4V02

PV4V02-G4 AB: G 1/2"

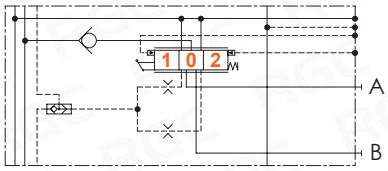

PV4V02U

PV4V02U-G4 AB: G 1/2"

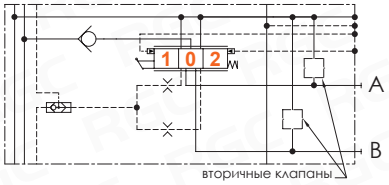

PV4V04

PV4V04-G4 AB: G 1/2"

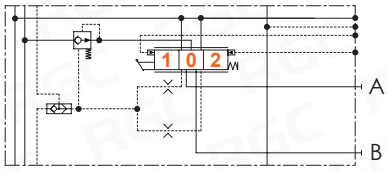

PV4V04U

PV4V04U-G4 AB: G 1/2"

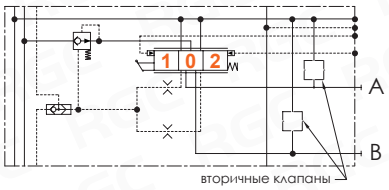

PV4V06

PV4V06-G4 AB: G 1/2"

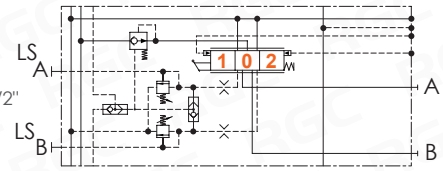

PV4V06U

PV4V06U-G4 AB: G 1/2"

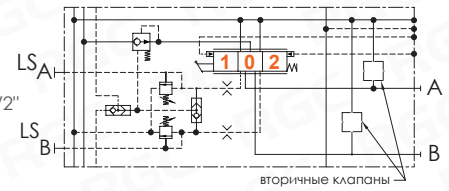

РАСХОДНО-ПЕРЕПАДНЫЕ ХАРАКТЕРИСТИКИ

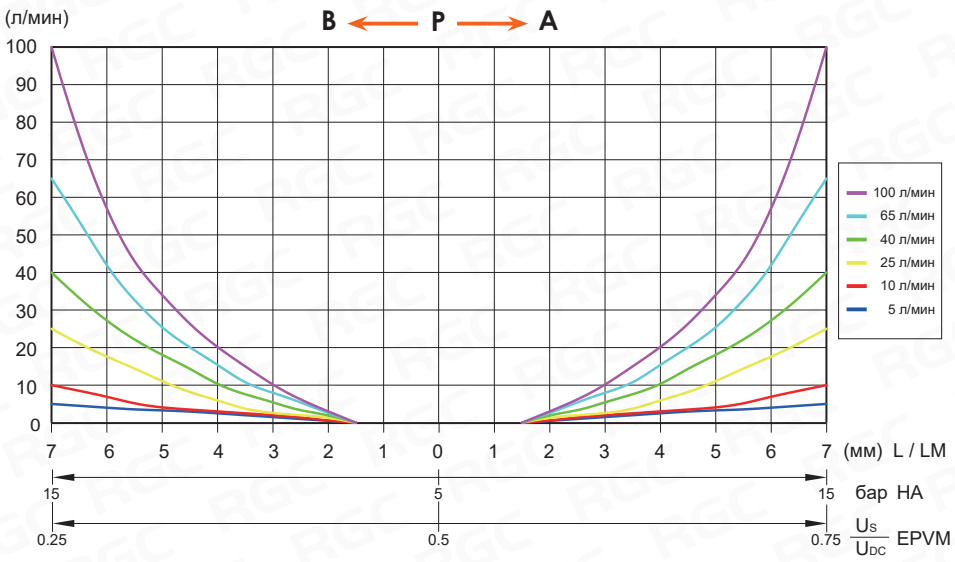

Типы сливных секций

PV4C0201
Высокопрочный чугун, без выхода LS.
Макс. давление 350 бар



PV4C0202
Высокопрочный чугун, с выходом LS - G 1/4".
Макс. давление 350 бар

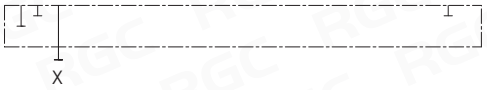

ТИПЫ УПРАВЛЕНИЯ ПРОПОРЦИОНАЛЬНОГО ГИДРОРАСПРЕДЕЛИТЕЛЯ

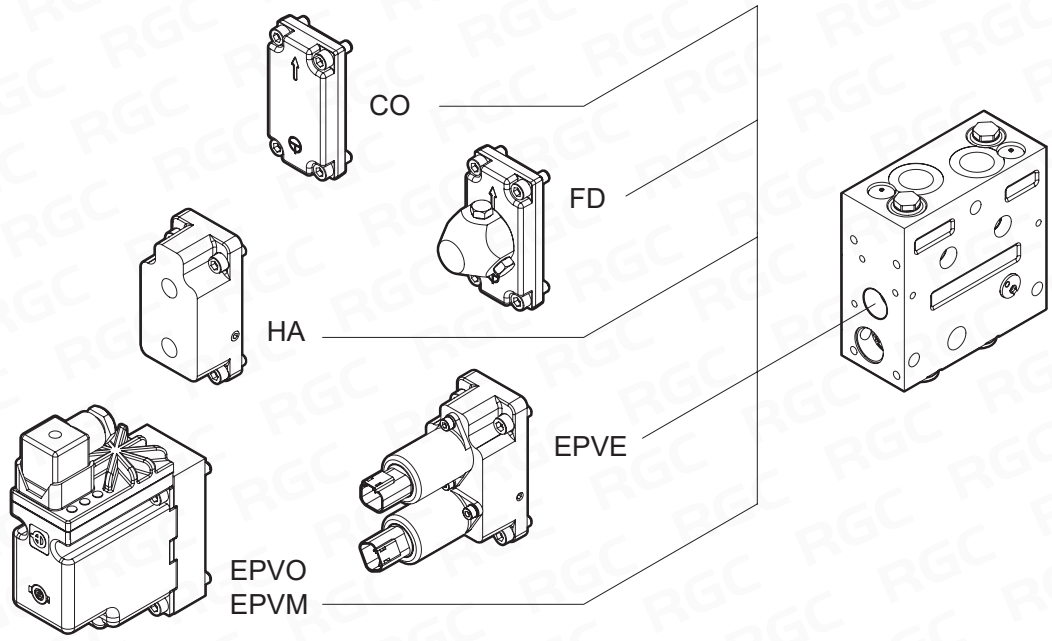

CO
Стандартная крышка

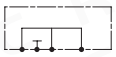

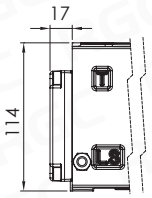

FD
Фрикционная фиксация
• не доступно для PV4V01~V03



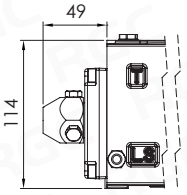

HA
Резьба G1/4" глубина 12 мм

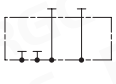

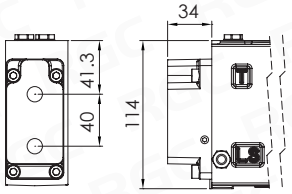

EPVE

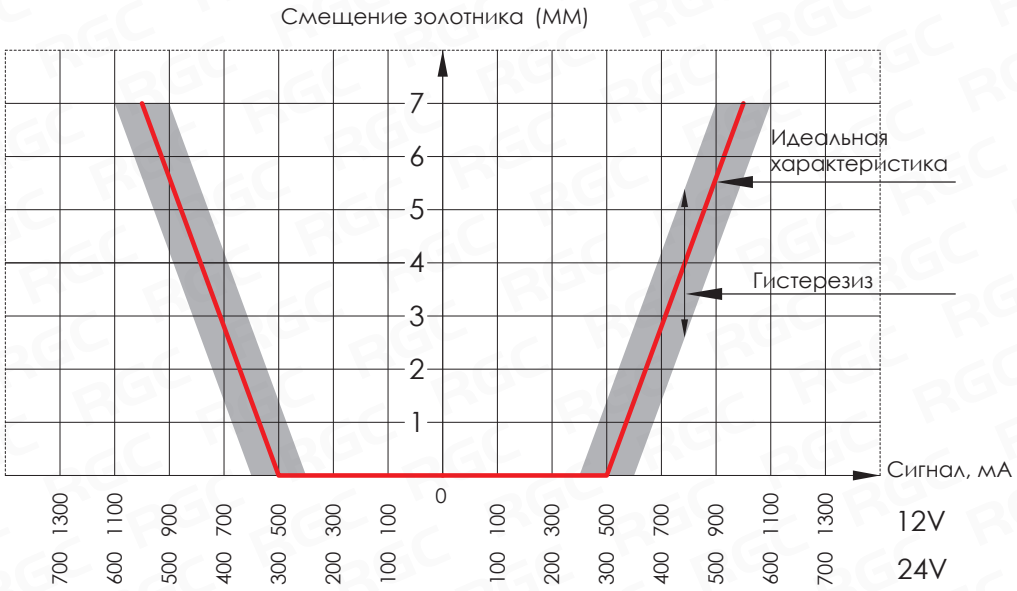

EPVE

Функции:

Электрическое пропорциональное управление – положение золотника зависит от силы тока управляющего сигнала. Управляющий сигнал преобразуется в давление, которое передвигает основной золотник.
Он управляется двумя пропорциональными редукционными клапанами. Электрический управляющий сигнал может задаваться через усилитель тока или непосредственно через программируемый микроконтроллер.

Характеристики:

ШИМ управление с напряжением питания 12В или 24В.
Для использования EPVE в комбинации с управляющим давлением в 25 бар.

- используется совместно с золотником HA

Схема

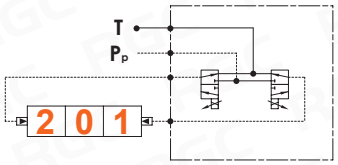

Функциональность

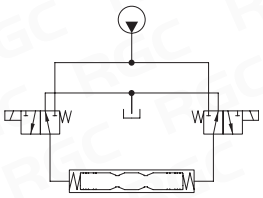

EPVO

Функции:

Дискретное управление

Характеристики:

Диапазон напряжения питания: 11В~30В, может быть установлен светодиод LED

Схема

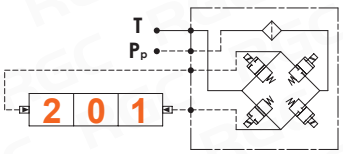

Функциональность

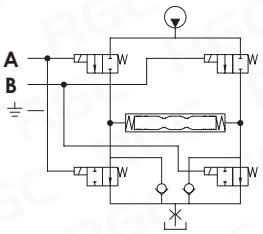

Все виды золотников, типы управления гидрораспределителем и габаритные размеры представлены в полном каталоге серии PV-4 на сайте www.rg-girdo.ru.

6

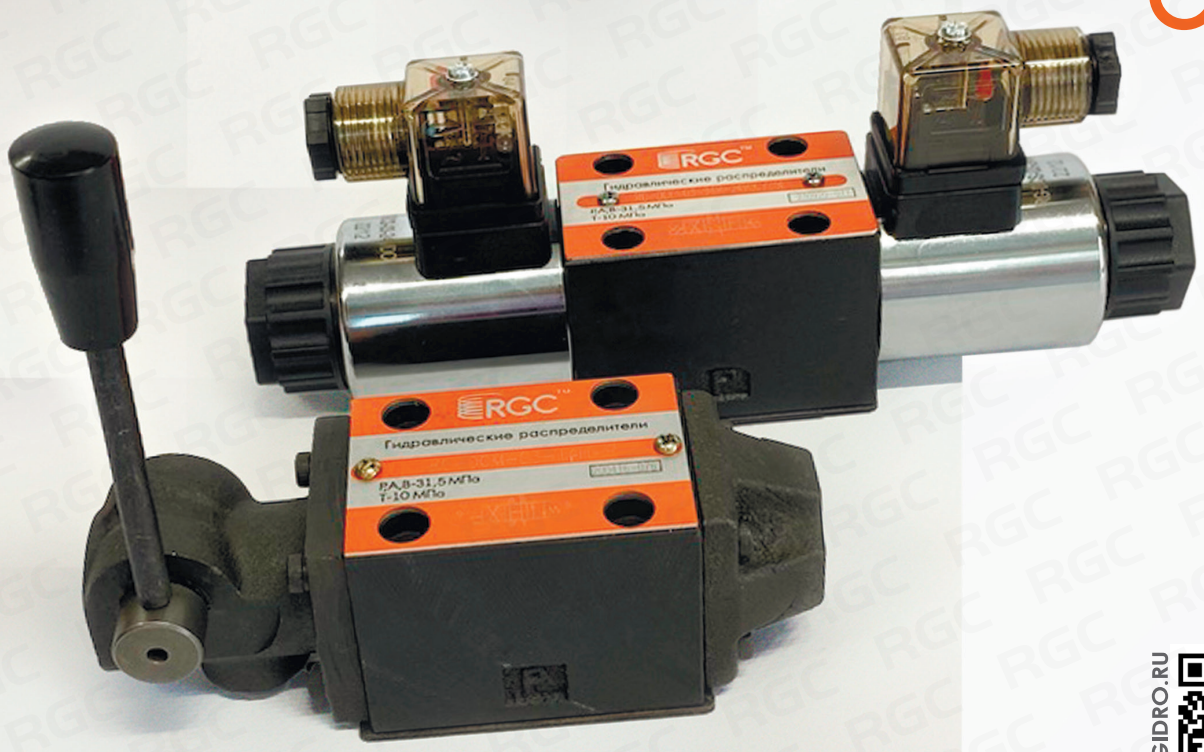

RG-GIDRO.RU

МОДУЛЬНАЯ ГИДРОАППАРАТУРА

6.1	Модульные гидрораспределители	104
6.2	Электромагниты к гидрораспределителям	109
6.3	Монтажные плиты	109
6.4	Блок клапанов	111
6.5	Обратные клапаны	112
6.6	Гидрозамки	113
6.7	Предохранительные клапаны	114
6.8	Дроссели	116
6.9	Редукционные клапаны	118

6. МОДУЛЬНАЯ ГИДРОАППАРАТУРА

6.1 - МОДУЛЬНЫЕ ГИДРОРАСПРЕДЕЛИТЕЛИ

СЕРИЯ RG-DCE-03

СЕТОР 03/ Ду 6



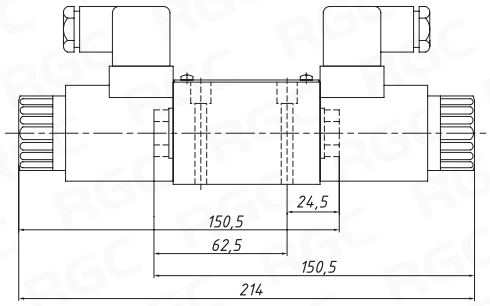

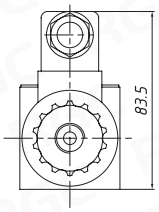

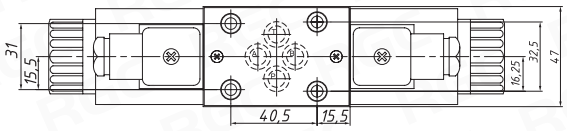

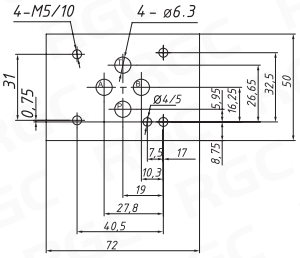

Гидрораспределитель **RG-DCE-03** с прямым электромагнитным управлением стандарта **СЕТОР 03**.
В зависимости от количества позиций золотника распределитель оснащается 1 или 2 электромагнитами.
Напряжение питания электромагнитов:
- 12В, 24В постоянного тока
- 110В, 220В переменного тока.

Стандарт посадочного места:
- ГОСТ 24679-81, 26890-86: Ду 6
- СЕТОР RP 121 H: СЕТОР 03
- UNI ISO 4401: 4401-03-02-0-05

Наименование	**Макс. давление** [бар] Каналы P, A, B	**Макс. давление** [бар] Канал T	**Макс. расход** [л/мин]	**Диапазон вязкости рабочей жидкости** [мм²/с]	**Тип управления**	**Разъем**	**Вес** [кг]
RG-DCE-03	350	не более 100	80	от 2,8 до 100	электромагнитное дискретное	DIN 43650 (ISO 4400)	1,45/1,95

СЕРИЯ RG-DCE-05

СЕТОР 05/ Ду 10



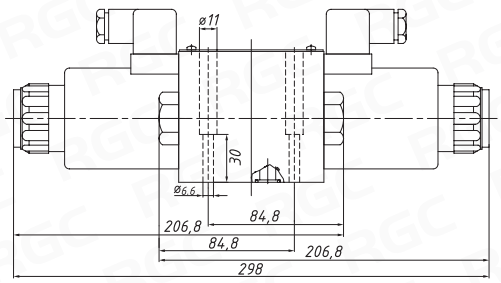

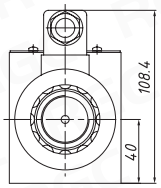

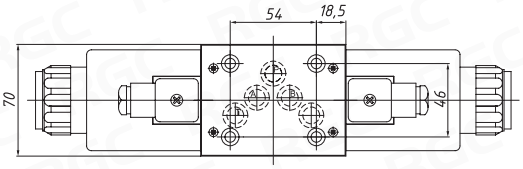

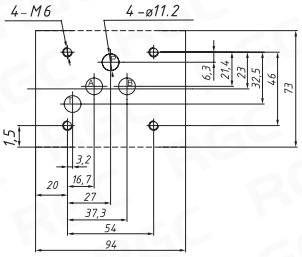

Гидрораспределитель **RG-DCE-05** с прямым электромагнитным управлением стандарта **СЕТОР 05**.
В зависимости от количества позиций золотника распределитель оснащается 1 или 2 электромагнитами.
Напряжение питания электромагнитов:
- 12В, 24В постоянного тока
- 110В, 220В переменного тока.

Стандарт посадочного места:
- ГОСТ 24679-81, 26890-86: Ду 10
- СЕТОР RP 121 H: СЕТОР 05
- UNI ISO 4401: 4401-05-04-0-05

Наименование	**Макс. давление** [бар] Каналы P, A, B	**Макс. давление** [бар] Канал T	**Макс. расход** [л/мин]	**Диапазон вязкости рабочей жидкости** [мм²/с]	**Тип управления**	**Разъем**	**Вес** [кг]
RG-DCE-05	315	100	120	от 2,8 до 100	электромагнитное дискретное	DIN 43650 (ISO 4400)	4,3/5,1

Схемы золотников и код заказа модульных распределителей указаны на стр. 108

6. МОДУЛЬНАЯ ГИДРОАППАРАТУРА

6.1 - МОДУЛЬНЫЕ ГИДРОРАСПРЕДЕЛИТЕЛИ

СЕРИЯ RG-DCH-07

СЕТОР 07/ Ду 16



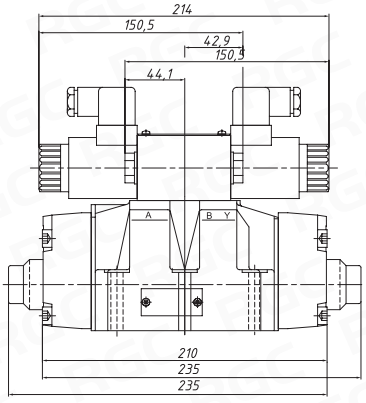

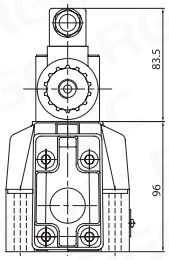

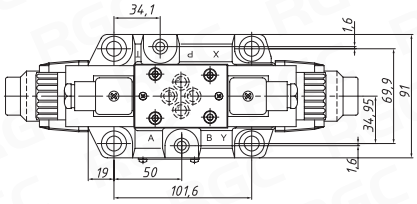

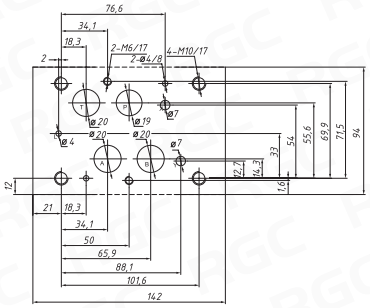

Гидрораспределитель **RG-DCH-07** с электрогидравлическим управлением стандарта **СЕТОР 07**.
В качестве пилота на распределителе применен модульный распределитель стандарта **СЕТОР 03**.
Напряжение питания электромагнитов:
- 12В, 24В постоянного тока
- 110В, 220В переменного тока.

Стандарт посадочного места:
- ГОСТ 24679-81, 26890-86: Ду 16
- СЕТОР RP 121 H: СЕТОР 07
- UNI ISO 4401: 4401-07-07-0-05

Наименование	Макс. давление [бар] Каналы P, A, B	Макс. давление [бар] Канал T	Макс. расход [л/мин]	Диапазон вязкости рабочей жидкости [мм²/с]	Тип управления	Разъем	Вес [кг]
RG-DCH-07	315	100	300	от 2,8 до 380	электрогидравлическое дискретное	DIN 43650 (ISO 4400)	8,5/8,9

СЕРИЯ RG-DCH-08

СЕТОР 08/ Ду 20



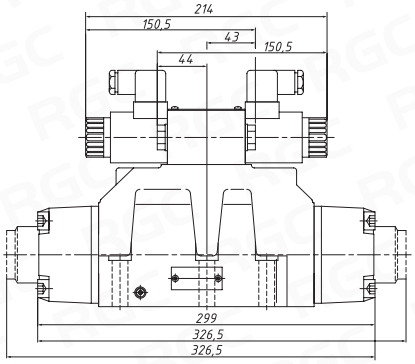

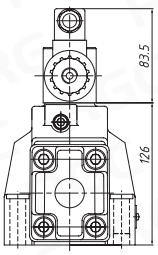

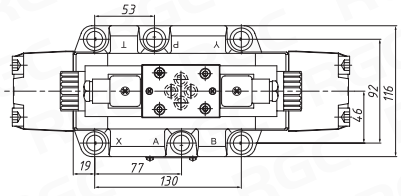

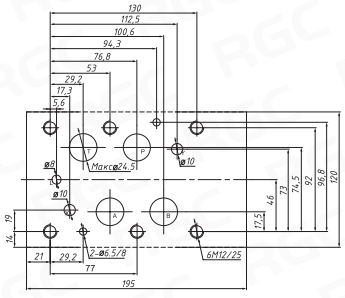

Гидрораспределитель **RG-DCH-08** с электрогидравлическим управлением стандарта **СЕТОР 08**.
В качестве пилота на распределителе применен модульный распределитель стандарта **СЕТОР 03**.
Напряжение питания электромагнитов:
- 12В, 24В постоянного тока
- 110В, 220В переменного тока.

Стандарт посадочного места:
- ГОСТ 24679-81, 26890-86: Ду 20
- СЕТОР RP 121 H: СЕТОР 08
- UNI ISO 4401: 4401-08-08-0-05

Наименование	Макс. давление [бар] Каналы P, A, B	Макс. давление [бар] Канал T	Макс. расход [л/мин]	Диапазон вязкости рабочей жидкости [мм²/с]	Тип управления	Разъем	Вес [кг]
RG-DCH-08	315	100	650	от 2,8 до 380	электрогидравлическое дискретное	DIN 43650 (ISO 4400)	23,5/25,1

Схемы золотников и код заказа модульных распределителей указаны на стр. 108

6. МОДУЛЬНАЯ ГИДРОАППАРАТУРА

6.1 - МОДУЛЬНЫЕ ГИДРОРАСПРЕДЕЛИТЕЛИ

СЕРИЯ RG-DCM-03

СЕТОР 03/ Ду 6



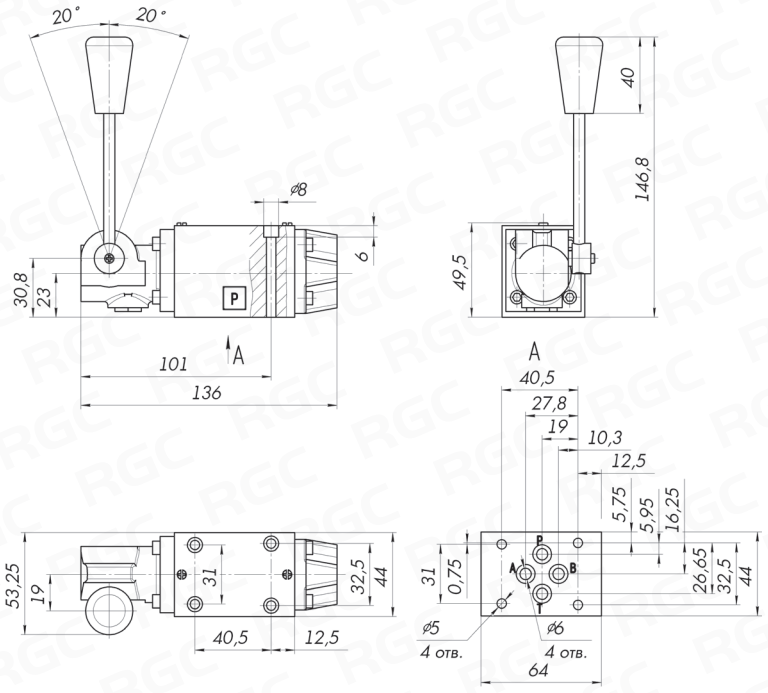

Гидрораспределитель **RG-DCM-03** предназначен для установки на монтажную плиту стандарта **СЕТОР 03**.

Управление распределителем ручное.

Стандарт посадочного места:
- ГОСТ 24679-81, 26890-86: Ду 6
- СЕТОР RP 121 H: СЕТОР 03
- UNI ISO 4401: 4401-03-02-0-05

Наименование	Макс. давление [бар] Каналы P, A, B	Макс. давление [бар] Канал T	Макс. расход [л/мин]	Диапазон температуры рабочей жидкости [°C]	Диапазон вязкости рабочей жидкости [мм²/с]	Тип управления	Вес [кг]
RG-DCM-03	315	100	60	–20…+70	от 2,8 до 380	ручное	1,4

СЕРИЯ RG-DCM-05

СЕТОР 05/ Ду 10



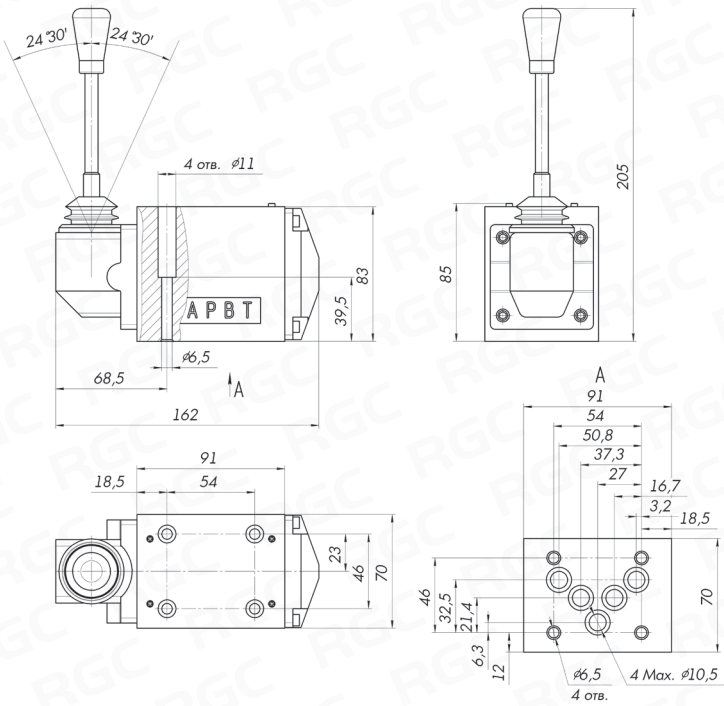

Гидрораспределитель **RG-DCM-05** предназначен для установки на монтажную плиту стандарта **СЕТОР 05**.

Управление распределителем ручное.

Стандарт посадочного места:
- ГОСТ 24679-81, 26890-86: Ду 10
- СЕТОР RP 121 H: СЕТОР 05
- UNI ISO 4401: 4401-05-04-0-05

Наименование	Макс. давление [бар] Каналы P, A, B	Макс. давление [бар] Канал T	Макс. расход [л/мин]	Диапазон температуры рабочей жидкости [°C]	Диапазон вязкости рабочей жидкости [мм²/с]	Тип управления	Вес [кг]
RG-DCM-05	315	100	100	–30…+70	от 2,8 до 380	ручное	3,3

Схемы золотников и код заказа модульных распределителей указаны на стр. 108

6. МОДУЛЬНАЯ ГИДРОАППАРАТУРА

6.1 - МОДУЛЬНЫЕ ГИДРОРАСПРЕДЕЛИТЕЛИ

СЕРИЯ RG-DCM-07

СЕТОР 07/ Ду 16



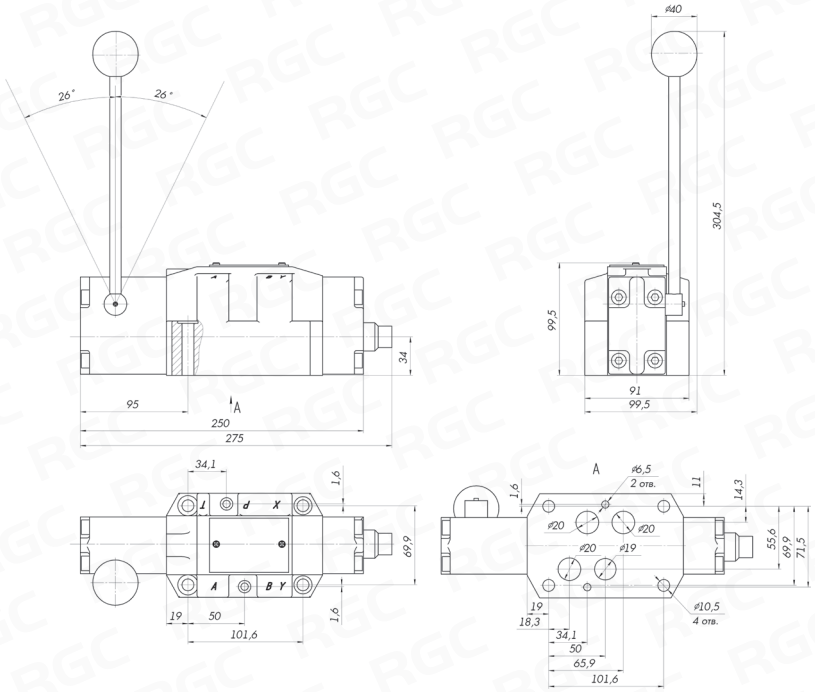

Гидрораспределитель **RG-DCM-07** предназначен для установки на монтажную плиту стандарта **СЕТОР 07**.

Управление распределителем ручное.

Стандарт посадочного места:
- ГОСТ 24679-81, 26890-86: Ду 16
- СЕТОР RP 121 H: СЕТОР 07
- UNI ISO 4401: 4401-07-07-0-05

Наименование	Макс. давление [бар] Каналы P, A, B	Макс. давление [бар] Канал T	Макс. расход [л/мин]	Диапазон температуры рабочей жидкости [°C]	Диапазон вязкости рабочей жидкости [мм²/с]	Тип управления	Вес [кг]
RG-DCM-07	315	100	300	–30…+70	от 2,8 до 380	ручное	8,0

СЕРИЯ RG-DCM-08

СЕТОР 08/ Ду 20



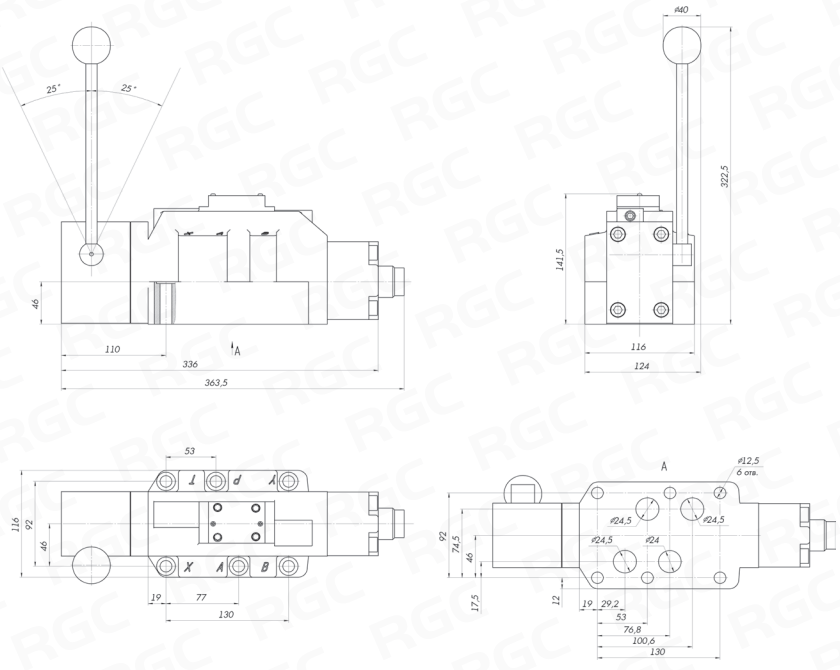

Гидрораспределитель **RG-DCM-08** предназначен для установки на монтажную плиту стандарта **СЕТОР 08**.

Управление распределителем ручное.

Стандарт посадочного места:
- ГОСТ 24679-81, 26890-86: Ду 20
- СЕТОР RP 121 H: СЕТОР 08
- UNI ISO 4401: 4401-08-08-0-05

Наименование	Макс. давление [бар] Каналы P, A, B	Макс. давление [бар] Канал T	Макс. расход [л/мин]	Диапазон температуры рабочей жидкости [°C]	Диапазон вязкости рабочей жидкости [мм²/с]	Тип управления	Вес [кг]
RG-DCM-08	315	100	450	–30…+70	от 2,8 до 380	ручное	17,0

Схемы золотников и код заказа модульных распределителей указаны на стр. 108

6. МОДУЛЬНАЯ ГИДРОАППАРАТУРА

6.1 - МОДУЛЬНЫЕ ГИДРОРАСПРЕДЕЛИТЕЛИ

Код заказа

RG	–	DCH	–	07	–	E	–	64G	–	24V DC	/	Z5L	–	*	–	*
1		2		3		4		5		6		7		8		9

1. Серия — RG

2. Управление — DCH

DCE - электрическое управление
DCM - ручное управление
DCH - 2-х каскадный распределитель с электрогидроуправлением

3. Тип гидрораспределителя — 07

03 - CETOP 3 (Ду 6)
05 - CETOP 5 (Ду 10)
07 - CETOP 7 (Ду 16)
08 - CETOP 8 (Ду 20)

4. Тип управления главным золотником (DCH) — E

M - ручное
E - электрическое

5. Тип гидравлической схемы — 64G

См. таблицу возможных схем золотников

6. Серия — 24V DC

12V DC - 12 В постоянного тока
24V DC - 24 В постоянного тока
110V AC - 110 В переменного тока
220V AC - 220 В переменного тока

7. Тип коннектора (разъема) — Z5L

Z5L - со светодиодом
Z5 - без светодиода

8. Управление (для DCH) — *

“не обозначается” - подвод и слив от основного потока
X - подвод от независимого потока, слив соединен с основным сливом
Y - подвод от основного потока, слив независимый
XY- подвод и слив независимый

9. Управление (для DCM) — *

R - пружинный возврат
F - фиксация

ВОЗМОЖНЫЕ СХЕМЫ ЗОЛОТНИКОВ

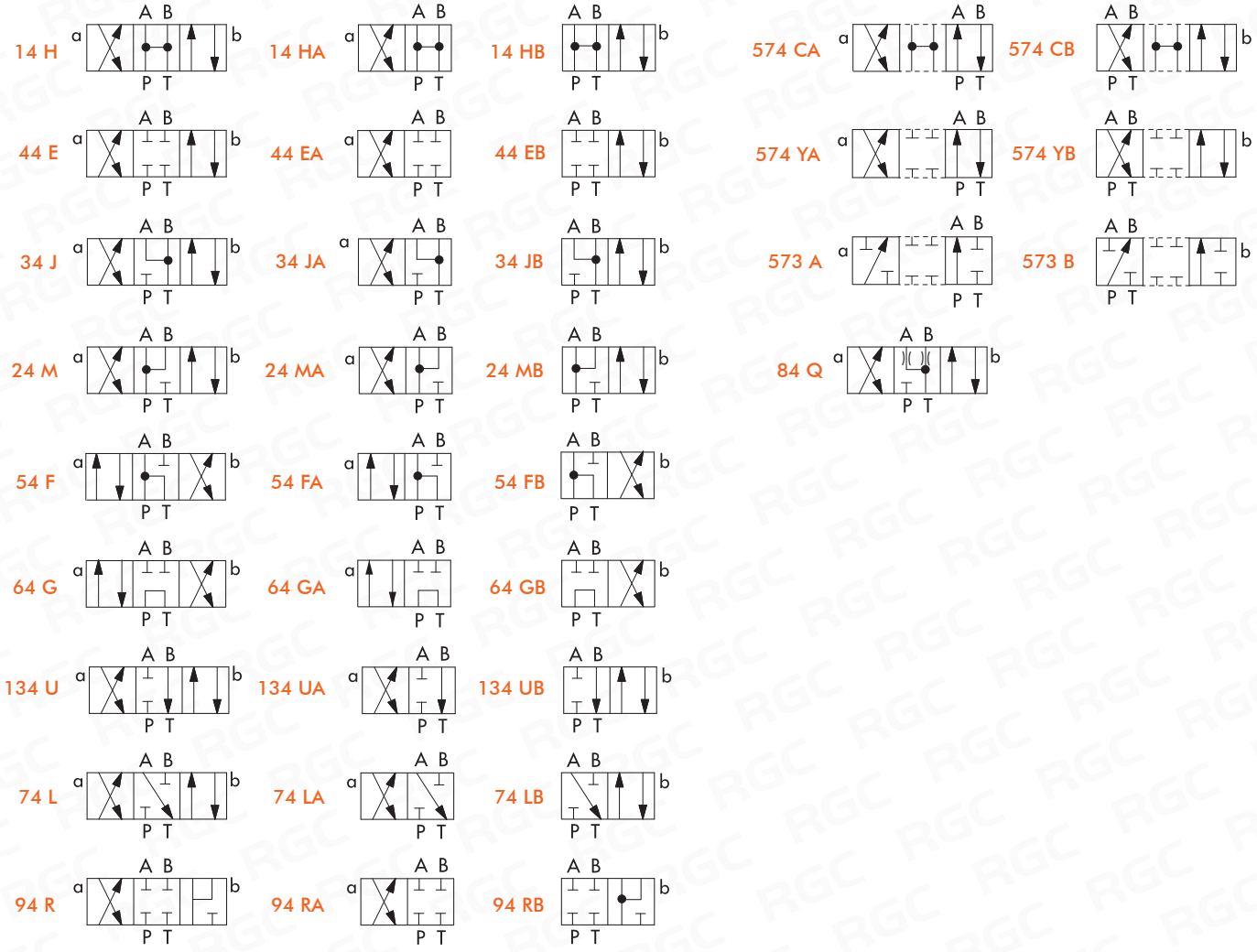

6. МОДУЛЬНАЯ ГИДРОАППАРАТУРА

6.2 - ЭЛЕКТРОМАГНИТЫ К ГИДРОРАСПРЕДЕЛИТЕЛЯМ

СЕРИЯ DCS-03



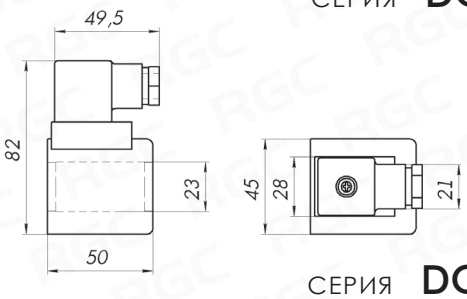

СЕРИЯ DCS-05

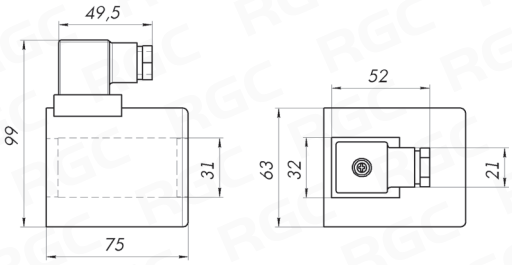

Электромагниты катушек **DCS-03** и **DCS-05** предназначены для переключения позиций гидрораспределителей DCE-03, DCE-05, DCH-07, DCH-08.

Артикулы электромагнитов:
DCS-03 для распределителей DCE-03, DCH-07, DCH-08
DCS-05 для распределителей DCE-05

Ряд номинальных напряжений электромагнитов:
- 12В, 24В постоянного тока
- 110В, 220В переменного тока

Тип тока	Переменный	Постоянный
Напряжения питание	110В, 220В/50Гц	12В, 24В
Потребляемость, мощность [Вт]	-	35
Мощность удержания [В*А]	65	-

6.3 - МОНТАЖНЫЕ ПЛИТЫ

СЕРИЯ BSY3

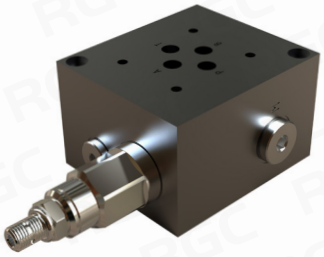

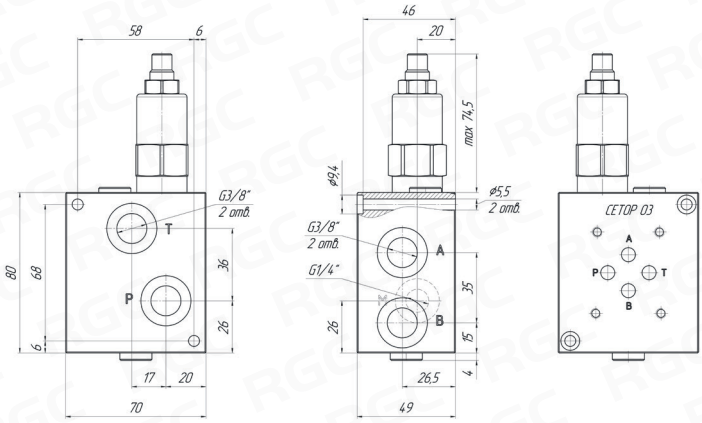

Монтажные плиты серии **BSY** предназначены для установки модульной гидроаппаратуры на 1 место соответствующего типоразмера. Плиты имеет встроенный предохранительный клапан и порт M (G 1/4") для присоединения манометра.

СЕРИЯ BSY5



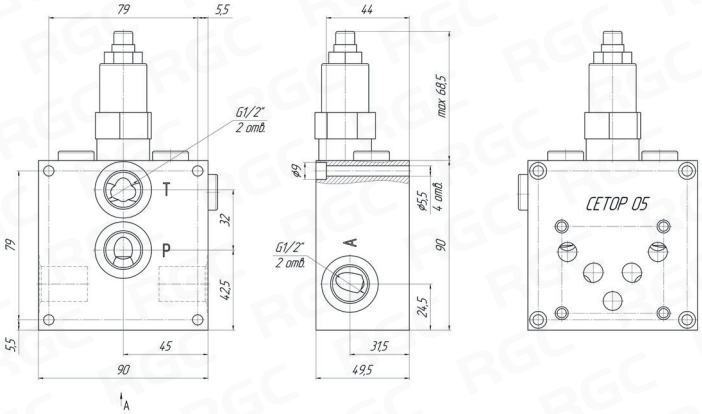

Артикул	Резьбы портов P, A, B, T	Резьба порта M	Макс. расход [л/мин]	Макс. давление [бар]	Вес [кг]
BSY3	G 3/8"	G 1/4"	40	210	0,8
BSY5	G 1/2"	G 1/4"	80	210	1,2

6. МОДУЛЬНАЯ ГИДРОАППАРАТУРА

6.3 - МОНТАЖНЫЕ ПЛИТЫ

СЕРИЯ **RG-MP-03**



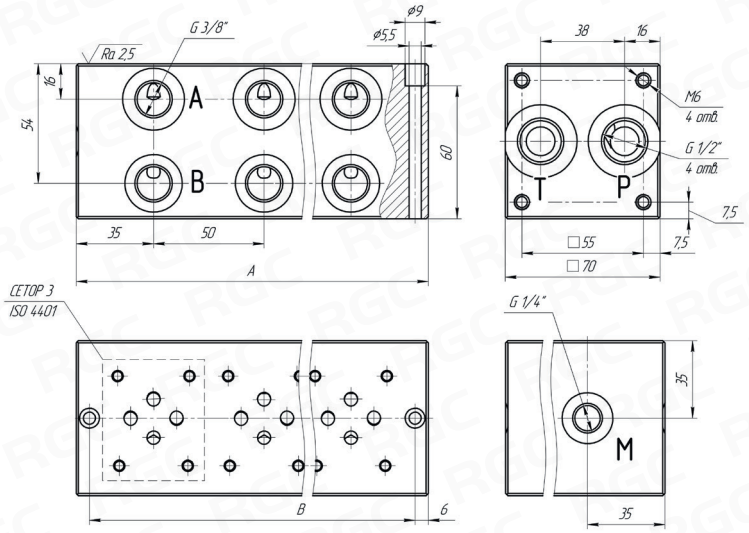

Монтажные плиты **RG-MP-03** предназначены для установки модульной гидроаппаратуры типоразмера **СЕТОР 03**.
Плита может иметь от **1** до **6** присоединительных мест СЕТОР 03.

Наименование	A [мм]	B [мм]	Макс. расход [л/мин]	Макс. давление [бар]	Вес [кг]
RG-MP-03-1	70	58	80	320	2,1
RG-MP-03-2	120	108	80	320	3,6
RG-MP-03-3	170	158	80	320	5,1
RG-MP-03-4	220	208	80	320	6,7
RG-MP-03-5	270	258	80	320	8,2
RG-MP-03-6	320	308	80	320	9,7

СЕРИЯ **RG-MP-05**



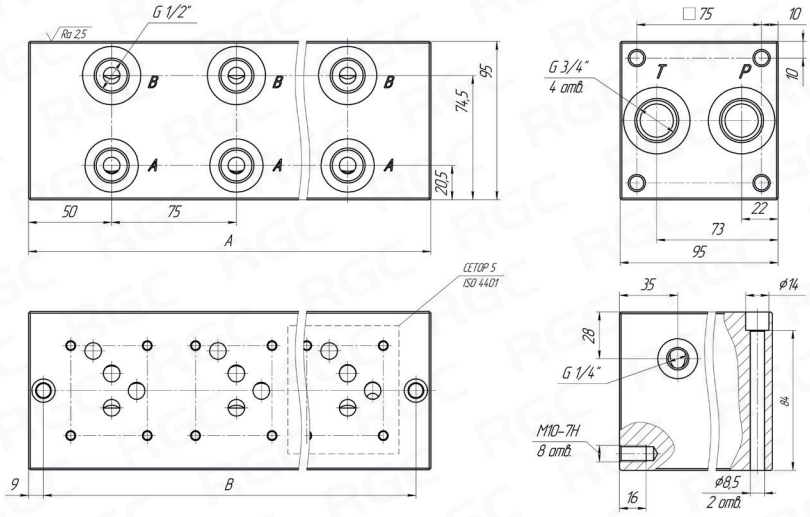

Монтажные плиты **RG-MP-05** предназначены для установки модульной гидроаппаратуры типоразмера **СЕТОР 05**.
Плита может иметь от **1** до **6** присоединительных мест СЕТОР 05.

Наименование	A [мм]	B [мм]	Макс. расход [л/мин]	Макс. давление [бар]	Вес [кг]
RG-MP-05-1	100	82	120	320	5,8
RG-MP-05-2	175	157	120	320	10,0
RG-MP-05-3	250	232	120	320	14,2
RG-MP-05-4	325	307	120	320	18,4
RG-MP-05-5	400	382	120	320	22,6
RG-MP-05-6	475	457	120	320	26,8

СЕРИЯ VABP FL

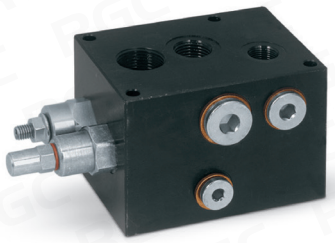

Блок клапанов **VABP FL** используется в гидросистемах с двумя параллельно включенными насосами, для разгрузки одного из них при достижении предустановленного значения давления.

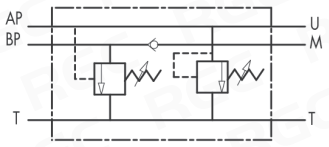

VABP FL 6
VABP FL 10

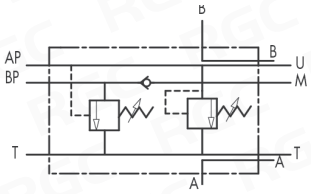

VABP FL 16

VABP FL 6 СЕТОР 03

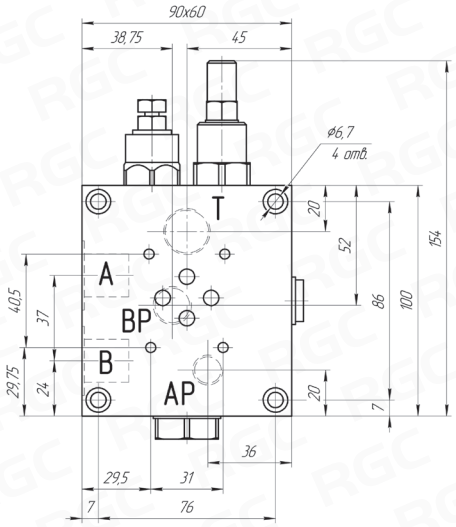

VABP FL 10 СЕТОР 05

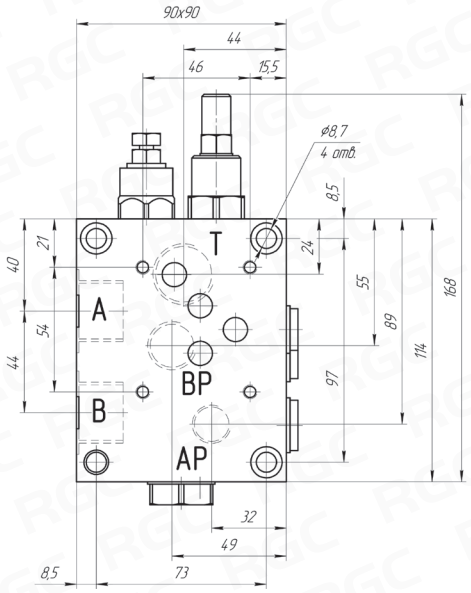

ДИАПАЗОН НАСТРОЙКИ

Тип	BP [бар]	AP [бар]
VABP FL 6	20-80	50-350
VABP FL 10	20-80	50-350
VABP FL 16	20-80	50-350

VABP FL 16 СЕТОР 07

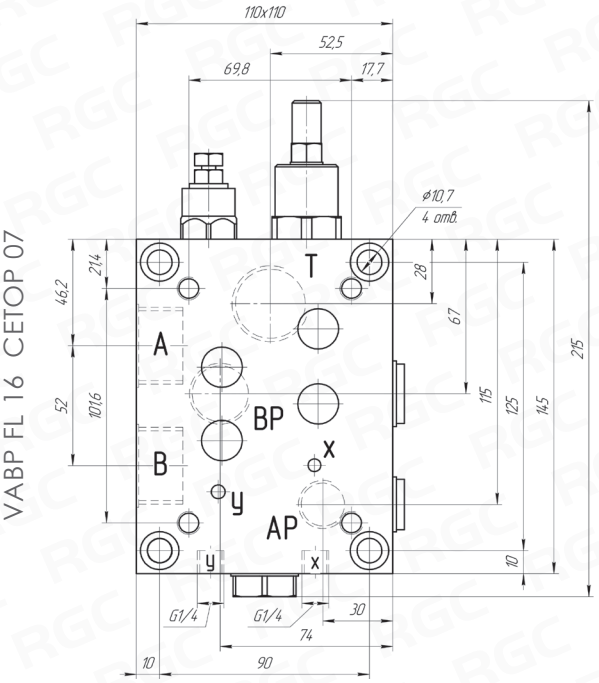

Наименование	Резьбы портов A, B, T	AP	BP	Макс. расход [л/мин]		Макс. давление P [бар]	Макс. давление на линии BP [бар]	Вес [кг]
				AP	BP			
VABP FL6 СЕТОР 03	G 1/2"	G 1/4"	G 3/8"	20	40	350	100	3,8
VABP FL10 СЕТОР 05	G 3/4"	G 3/8"	G 1/2"	30	50	350	100	6,3
VABP FL16 СЕТОР 07	G 1"	G 1/2"	G 3/4"	40	100	350	100	9,8

6. МОДУЛЬНАЯ ГИДРОАППАРАТУРА

6.5 - ОБРАТНЫЕ КЛАПАНЫ

СЕРИЯ **RG-SC** 03/05



Код заказа

RG-SC	–	03	–	P	/	31,5
1		2		3		4

1. Серия **RG-SC**

2. Типоразмер **03**
   - **03** - Ду 6 (СЕТОР 03)
   - **05** - Ду 10 (СЕТОР 05)

3. Схема исполнения **P**
   См. схемы

4. Максимальное давление **31,5**
   - **31,5** - 315 бар

ВОЗМОЖНЫЕ СХЕМЫ ИСПОЛНЕНИЯ

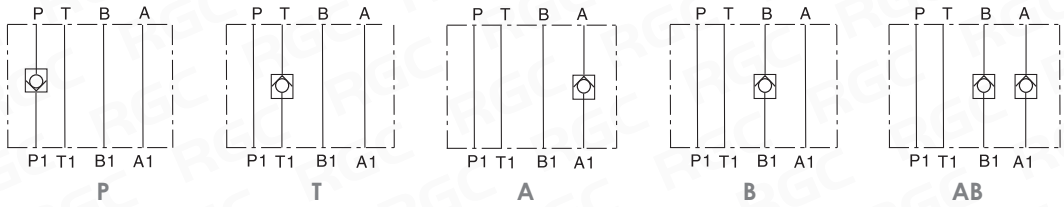

Габаритный чертеж
RG-SC-03 XX/XX

РАСХОД **40** л/мин

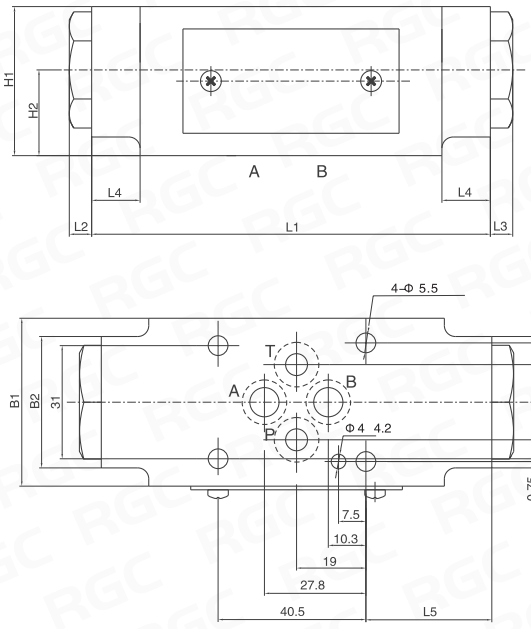

Габаритный чертеж
RG-SC-05 XX/XX

РАСХОД **100** л/мин

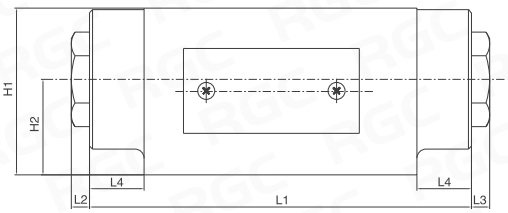

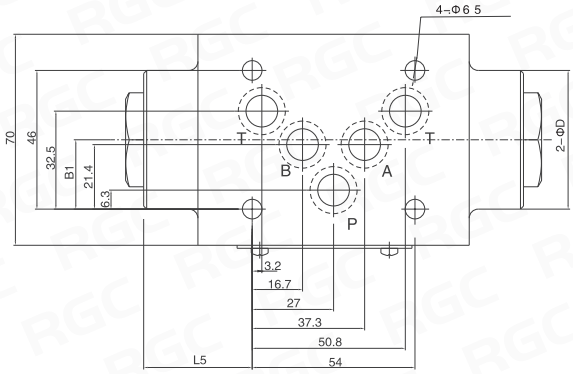

Размеры **RG-SC-03**

Наименование	B1 [мм]	B2 [мм]	H1 [мм]	H2 [мм]	L1 [мм]	L2 [мм]	L3 [мм]	L4 [мм]	L5 [мм]
RG-SC-03-A	46	-	40	20	80	6	-	-	20
RG-SC-03-B	46	-	40	20	80	-	6	-	20
RG-SC-03-P	46	-	40	20	80	-	6	-	20
RG-SC-03-T	46	-	40	20	80	-	6	-	20
RG-SC-03-AB	46	36	40	23	107	6	6	13	34,5

Размеры **RG-SC-05**

Наименование	D [мм]	B1 [мм]	H1 [мм]	H2 [мм]	L1 [мм]	L2 [мм]	L3 [мм]	L4 [мм]	L5 [мм]
RG-SC-05-A	-	18,5	55	27,5	80	-	6	-	10
RG-SC-05-B	-	18,5	55	27,5	80	6	-	-	16
RG-SC-05-P	-	15,8	55	27,5	80	-	6	-	16
RG-SC-05-T	-	23	55	27,5	100	-	6	-	19,5
RG-SC-05-AB	46	23	55	31,5	126	6	6	18	36

СЕРИЯ RG-CVP 03/05



Код заказа

RG-CVP	–	05	–	A	/	31,5
1		2		3		4

1. Серия RG-CVP

2. Типоразмер 05
- **03** - Ду 6 (СЕТОР 03)
- **05** - Ду 10 (СЕТОР 05)

3. Схема исполнения A
См. схемы

4. Максимальное давление 31,5
- **31,5** - 315 бар

ВОЗМОЖНЫЕ СХЕМЫ ИСПОЛНЕНИЯ

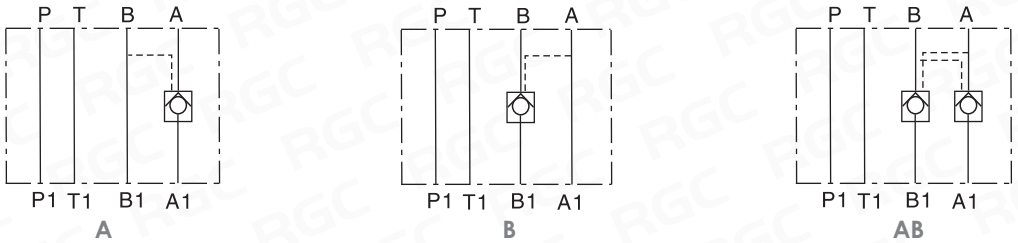

Габаритный чертеж
RG-CVP-03 XX/XX

РАСХОД **60** л/мин

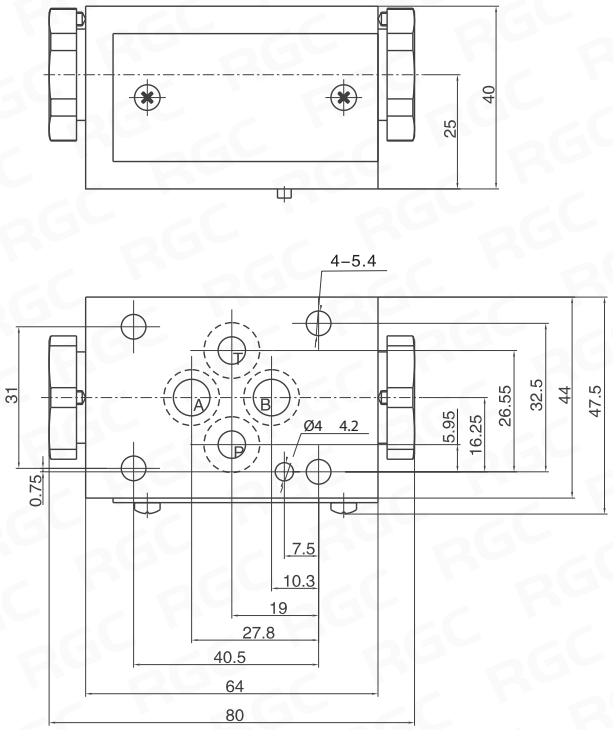

Габаритный чертеж
RG-CVP-05 XX/XX

РАСХОД **100** л/мин

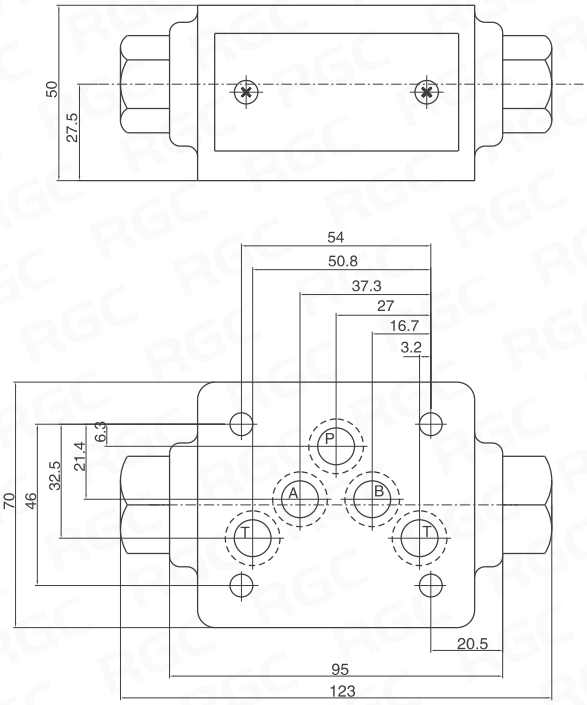

Наименование	Макс. давление [бар]	Макс. расход [л/мин]	Диапазон температуры рабочей жидкости [°C]	Диапазон вязкости рабочей жидкости [мм²/с]	Давление открытия [МПа]	Вес [кг]
RG-CVP-03	31,5	60	–20…+70	от 6 до 240	0,4	0,8
RG-CVP-05	31,5	100	–20…+70	от 6 до 240	0,4	2,0

6. МОДУЛЬНАЯ ГИДРОАППАРАТУРА

6.7 - ПРЕДОХРАНИТЕЛЬНЫЕ КЛАПАНЫ

СЕРИЯ **RG-PCRV** 03



Код заказа

RG-PCRV	—	03	—	A	—	31,5
1		2		3		4

1. Серия **RG-PCRV**

2. Типоразмер **03**

03 - Ду 6 (СЕТОР 03)
05 - Ду 10 (СЕТОР 05)

3. Схема исполнения **A**

См. схемы

4. Диапазон регулировки **31,5**

7 - до 70 бар
14 - до 140 бар
21 - до 210 бар
31,5 - до 315 бар

ВОЗМОЖНЫЕ СХЕМЫ ИСПОЛНЕНИЯ

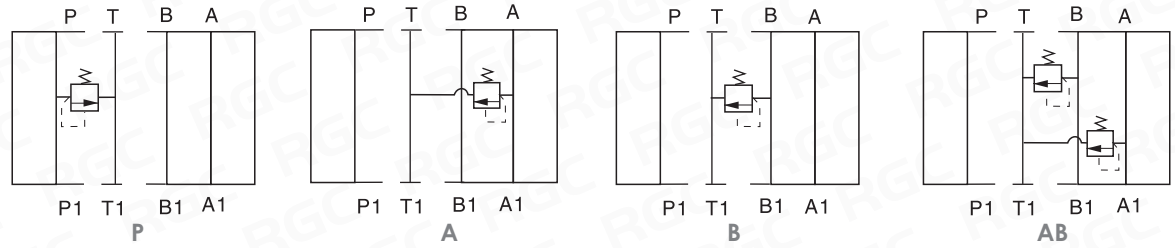

RG-PCRV-03-A...

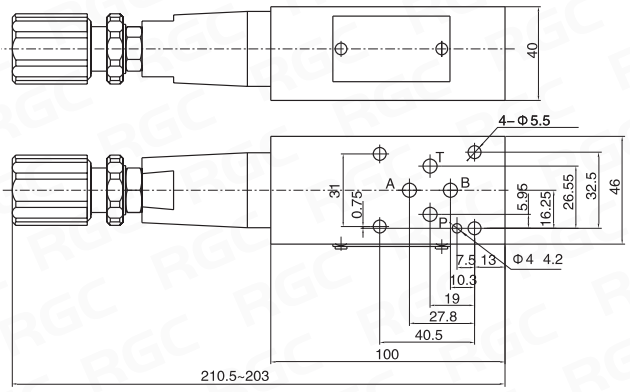

RG-PCRV-03-B, P...

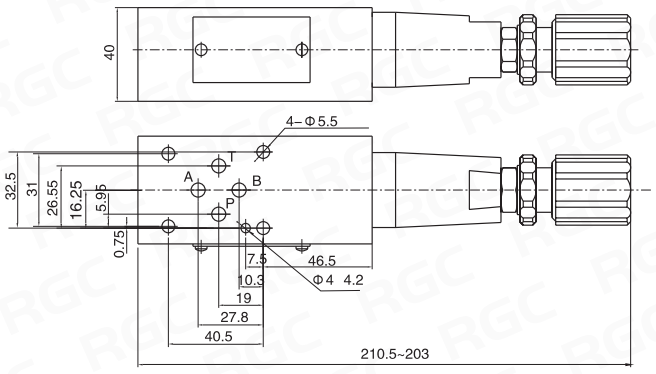

RG-PCRV-03-AB...

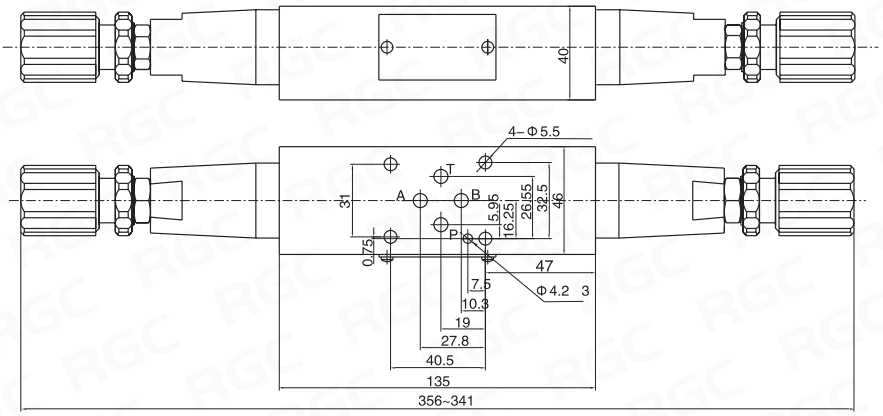

Наименование	Макс. давление [бар]	Диапазон настройки давления [бар]	Макс. расход [л/мин]	Диапазон температуры рабочей жидкости [°C]	Диапазон вязкости рабочей жидкости [мм²/с]	Вес [кг]
RG-PCRV-03	315	до 70; до 140; до 210; до 315	35	–20...+70	12...380	2,1

СЕРИЯ RG-PCRV 05



Код заказа

RG-PCRV	–	05	–	B	–	14
1		2		3		4

1. Серия **RG-PCRV**

2. Типоразмер **05**

03 - Ду 6 (СЕТОР 03)
05 - Ду 10 (СЕТОР 05)

3. Схема исполнения **B**

См. схемы

4. Диапазон регулировки **14**

7 - до 70 бар
14 - до 140 бар
21 - до 210 бар
31,5 - до 315 бар

ВОЗМОЖНЫЕ СХЕМЫ ИСПОЛНЕНИЯ

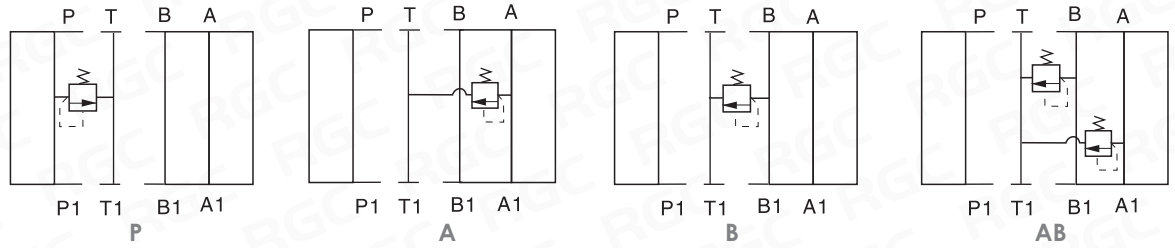

RG-PCRV-05-A...

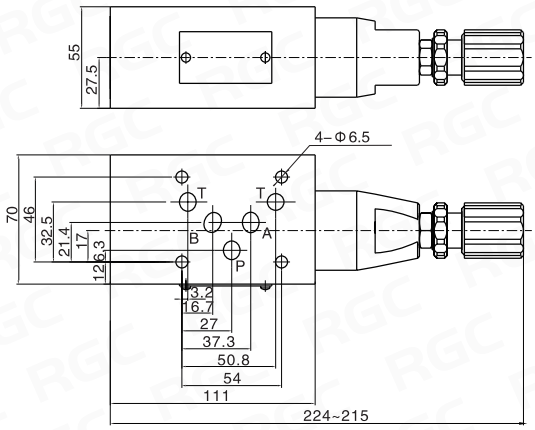

RG-PCRV-05-B, P...

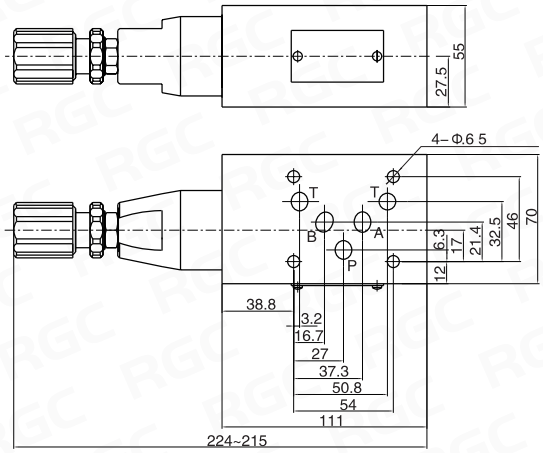

RG-PCRV-05-AB...

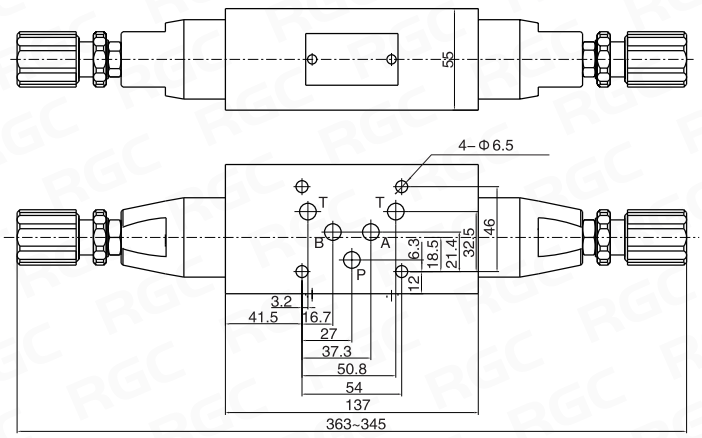

Наименование	Макс. давление [бар]	Диапазон настройки давления [бар]	Макс. расход [л/мин]	Диапазон температуры рабочей жидкости [°C]	Диапазон вязкости рабочей жидкости [мм²/с]	Вес [кг]
RG-PCRV-05	315	до 70; до 140; до 210; до 315	70	–20...+70	12...380	4,5

6. МОДУЛЬНАЯ ГИДРОАППАРАТУРА

6.8 - ДРОССЕЛИ

СЕРИЯ **RG-FCTV** 03



Код заказа

RG-FCTV	–	03	–	AB	/	31,5
1		2		3		4

1. Серия **RG-FCTV**

2. Типоразмер **03**
   03 - Ду 6 (СЕТОР 03)
   05 - Ду 10 (СЕТОР 05)

3. Схема исполнения **AB**
   См. схемы

4. Максимальное давление **31,5**
   31,5 - 315 бар

ВОЗМОЖНЫЕ СХЕМЫ ИСПОЛНЕНИЯ

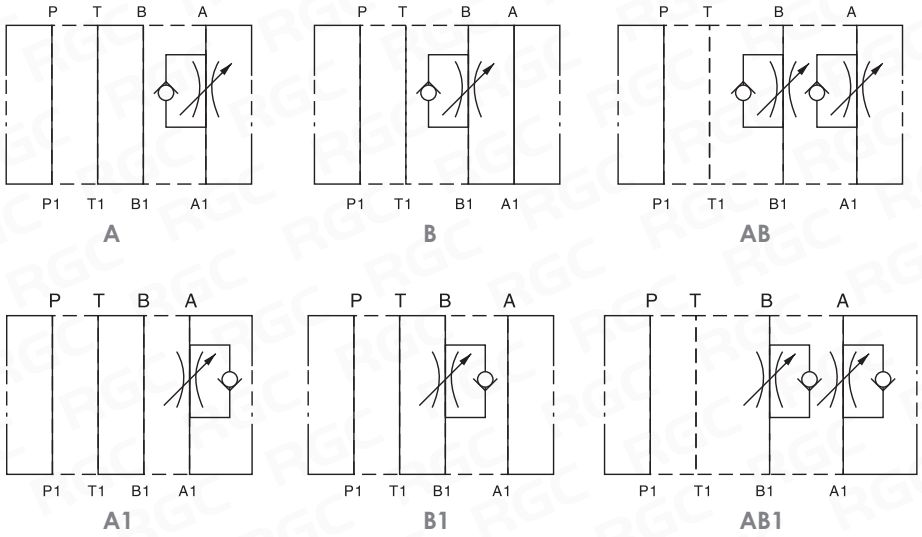

RG-FCTV-03-...

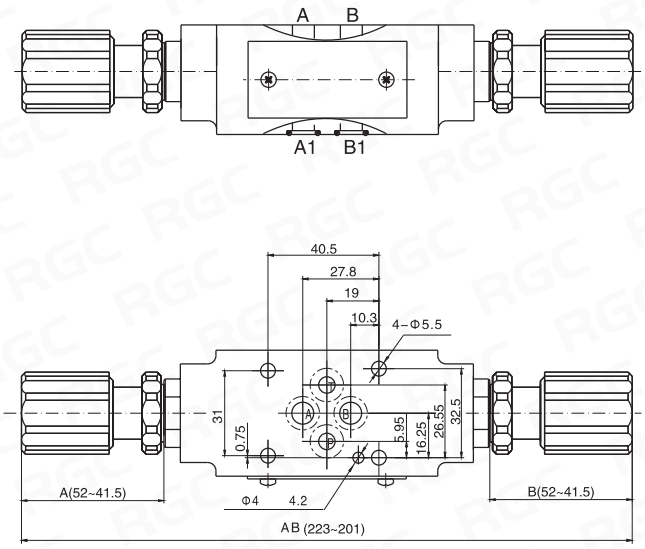

RG-FCTV-03-...1/...

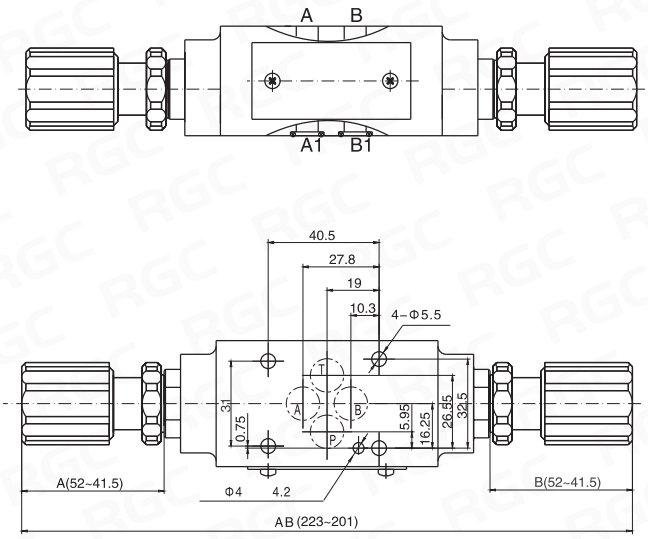

Наименование	Макс. давление [бар]	Макс. расход [л/мин]	Диапазон температуры рабочей жидкости [°C]	Диапазон вязкости рабочей жидкости [мм²/с]	Вес [кг]
RG-FCTV-03	315	30	–20...+70	12...380	2,1

СЕРИЯ **RG-FCTV** 05



Код заказа

RG-FCTV	–	05	–	A	/	31,5
1		2		3		4

1. Серия **RG-FCTV**

2. Типоразмер **05**
03 - Ду 6 (СЕТОР 03)
05 - Ду 10 (СЕТОР 05)

3. Схема исполнения **A**
См. схемы

4. Максимальное давление **31,5**
31,5 - 315 бар

ВОЗМОЖНЫЕ СХЕМЫ ИСПОЛНЕНИЯ

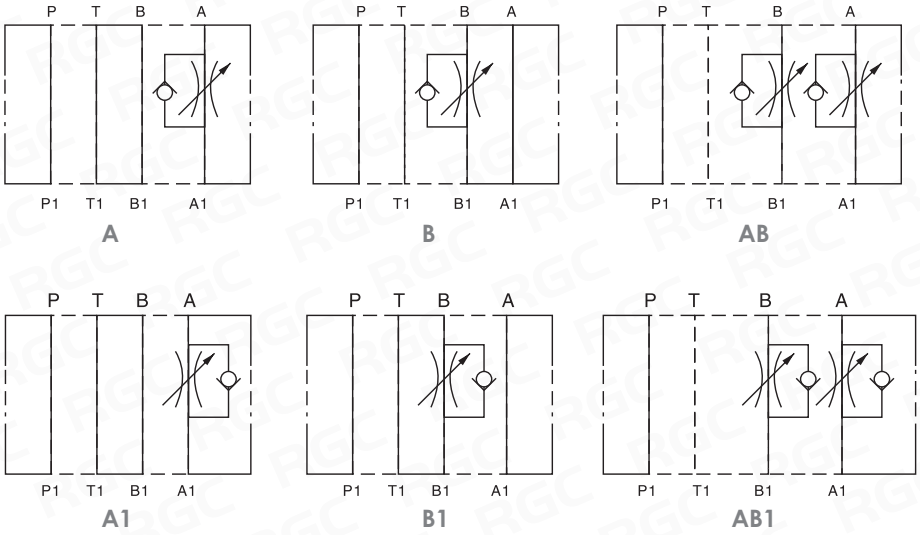

RG-FCTV-05-...

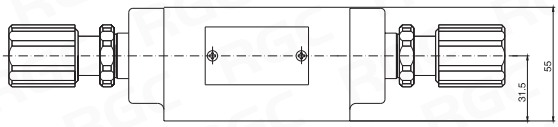

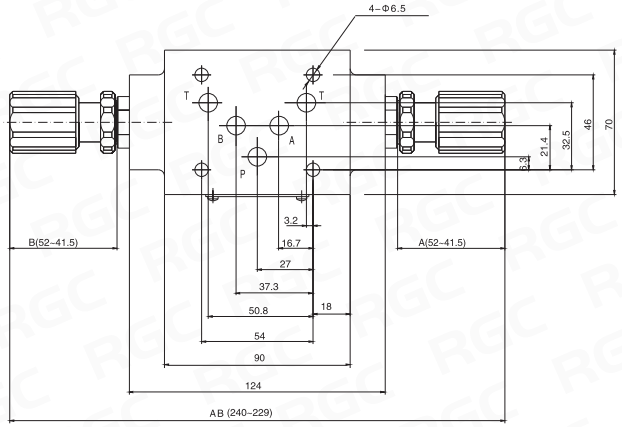

RG-FCTV-05-...1/...

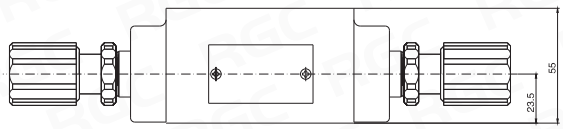

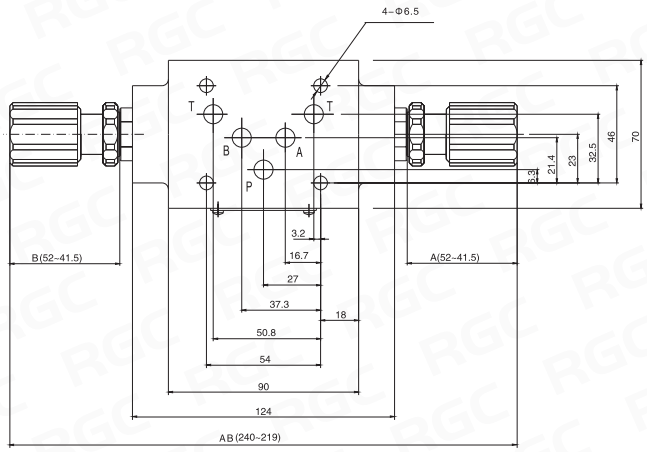

Наименование	Макс. давление [бар]	Макс. расход [л/мин]	Диапазон температуры рабочей жидкости [°C]	Диапазон вязкости рабочей жидкости [мм²/с]	Вес [кг]
RG-FCTV-05	315	50	–20...+70	12...380	4,5

6. МОДУЛЬНАЯ ГИДРОАППАРАТУРА

6.9 - РЕДУКЦИОННЫЕ КЛАПАНЫ

СЕРИЯ **RG-PRV** 03/05



Код заказа

RG-PRV	–	03	–	P	–	21
1		2		3		4

1. Серия **RG-PRV**

2. Типоразмер **03**

03 - Ду 6 (CETOP 03)
05 - Ду 10 (CETOP 05)

3. Схема исполнения **P**

См. схемы

4. Диапазон регулирования **21**

7 - до 70 бар
14 - до 140 бар
21 - до 210 бар

ВОЗМОЖНЫЕ СХЕМЫ ИСПОЛНЕНИЯ

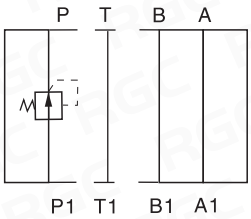

P

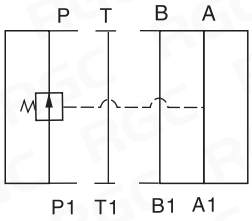

A

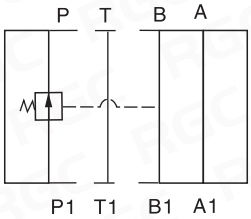

B

RG-PRV-03-A, P...

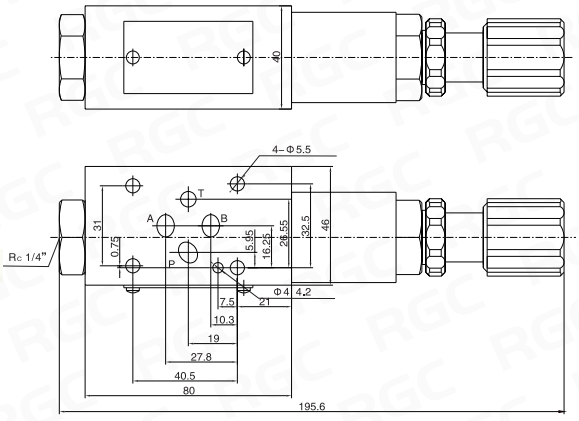

RG-PRV-05-A, P...

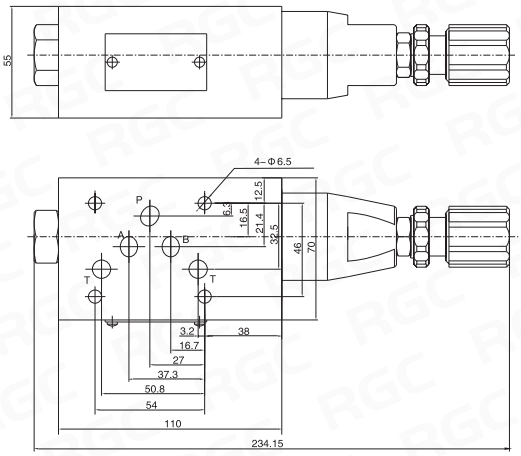

RG-PRV-03-B...

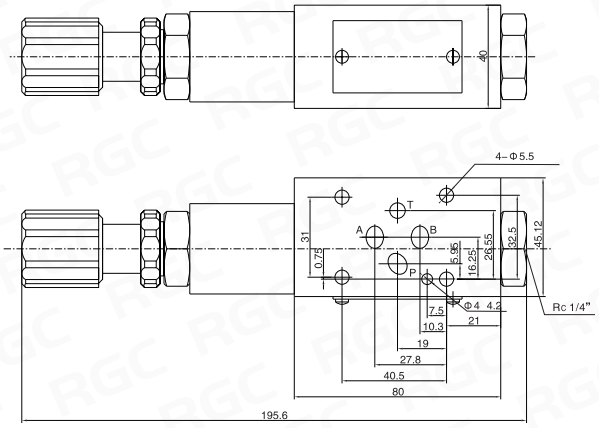

RG-PRV-05-B...

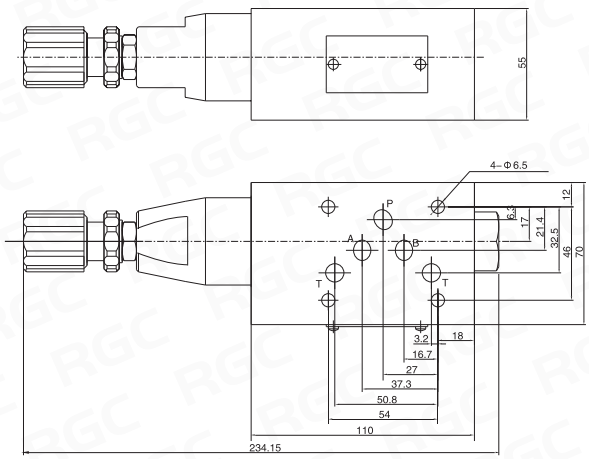

Наименование	Макс. давление [бар]	Диапазон настройки давления [бар]	Макс. расход [л/мин]	Диапазон температуры рабочей жидкости [°C]	Диапазон вязкости рабочей жидкости [мм²/с]	Вес [кг]
RG-PRV-03	315	до 70; до 140; до 210	35	–20...+70	от 12 до 380	1,2
RG-PRV-05	315	до 70; до 140; до 210	70	–20...+70	от 12 до 380	3,3

7

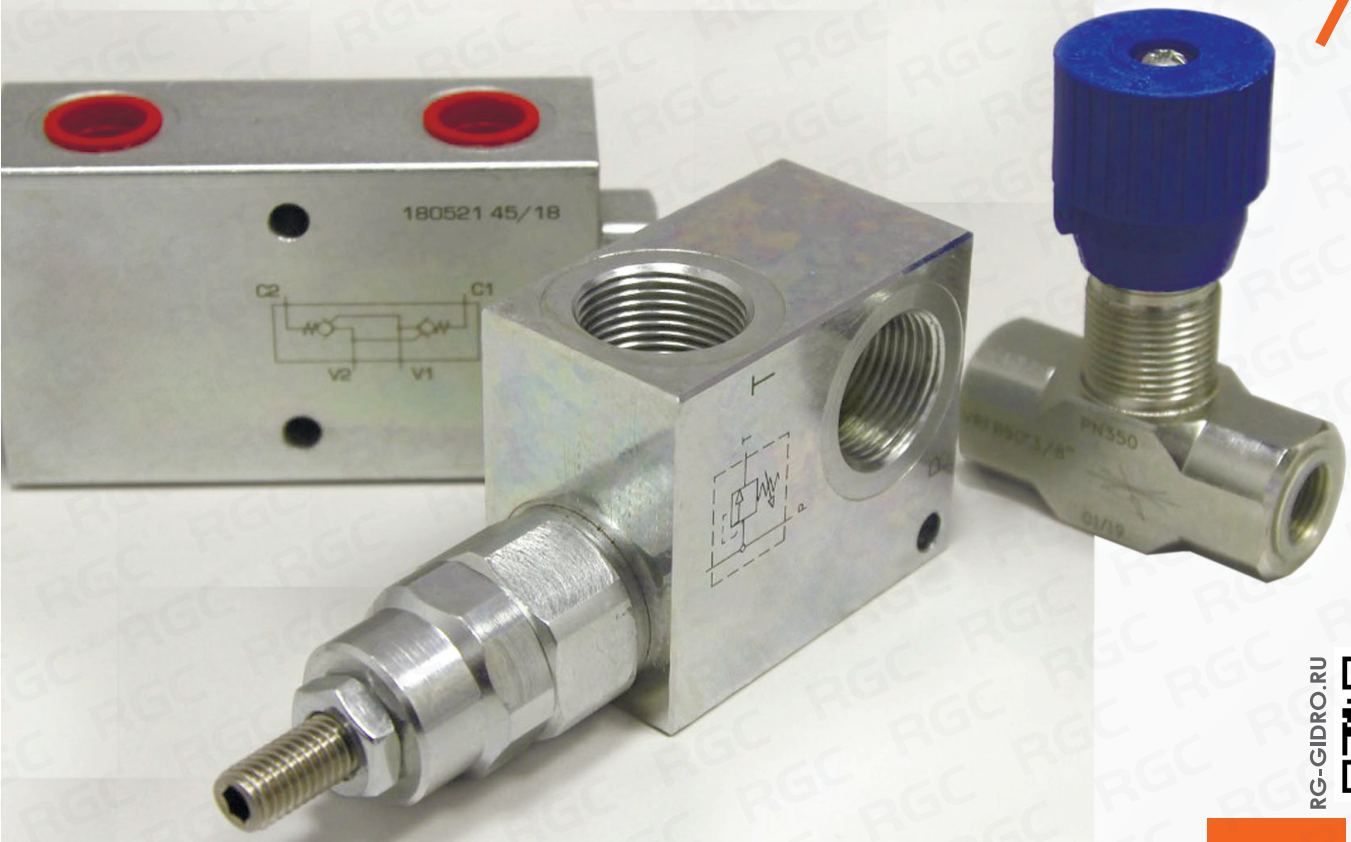

RG-GIDRO.RU

КЛАПАННАЯ АППАРАТУРА

7.1	Гидрозамки односторонние	120
7.2	Гидрозамки двусторонние	122
7.3	Тормозные клапаны односторонние	124
7.4	Тормозные клапаны двусторонние	126
7.5	Предохранительные клапаны	128
7.6	Обратные клапаны	133
7.7	Противоразрывные клапаны	134
7.8	Дроссели	134
7.9	Делители потока	136
7.10	Клапаны последовательности	137
7.11	Клапаны разгрузки	137
7.12	Клапаны редукционные	137
7.13	Диверторы	138
7.14	Концевые клапаны	140
7.15	Краны шаровые	141
7.16	Регуляторы расхода	142
7.17	Клапаны приоритета	143
7.18	Блок регуляторов расхода	144
7.19	Электромагнитные клапаны	146

7. КЛАПАННАЯ АППАРАТУРА

7.1 - ГИДРОЗАМКИ ОДНОСТОРОННИЕ

тип VBPSE



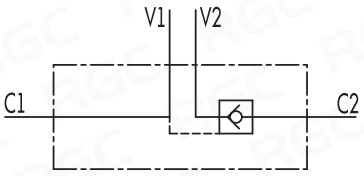

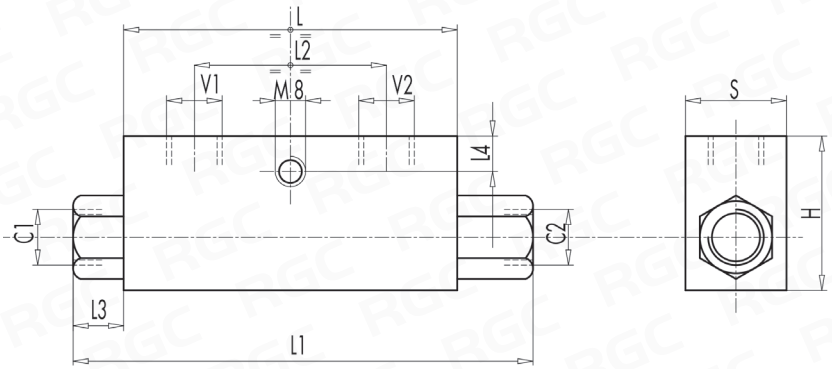

Типоразмер	V1-V2 C1-C2	Расход макс. [л/мин]	Давление макс. [бар]	Перед. отн.	L [мм]	L1 [мм]	L2 [мм]	L3 [мм]	L4 [мм]	H [мм]	S [мм]	Вес [кг]
VBPSE 1/4" L4 VIE	G 1/4"	20	350	1 : 5,5	64	106,5	36	18,5	8	40	30	0,6
VBPSE 3/8" L4 VIE	G 3/8"	35	350	1 : 5,5	80	120	38	16	8	40	30	0,7
VBPSE 1/2" L4 VIE	G 1/2"	50	350	1 : 5	90	133	45	17	12,5	45	35	1,0
VBPSE 3/8" 4 VIE	G 3/8"	45	350	1 : 5	90	148	45	25	12,5	45	35	1,1
VBPSE 1/2" 4 VIE	G 1/2"	70	350	1 : 4	80	134	40	23	18	60	35	1,2
VBPSE 3/4" 4 VIE	G 3/4"	100	350	1 : 4	100	182	46	36	12	60	40	1,8

тип VBPSE A

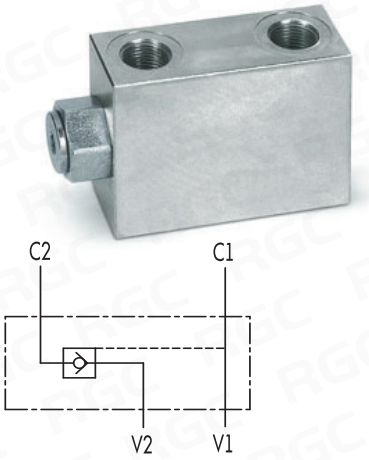

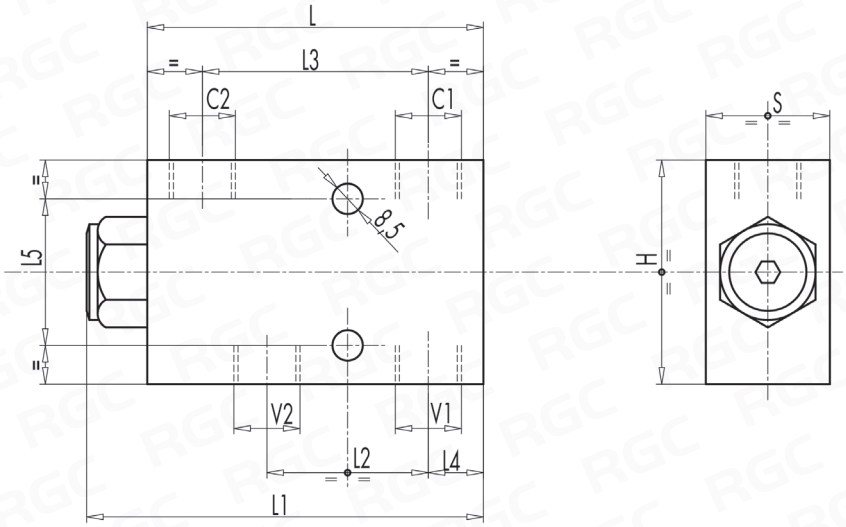

Типоразмер	V1-V2 C1-C2	Расход макс. [л/мин]	Давление макс. [бар]	Перед. отн.	L [мм]	L1 [мм]	L2 [мм]	L3 [мм]	L4 [мм]	L5 [мм]	H [мм]	S [мм]	Вес [кг]
VBPSE 1/4" A	G 1/4"	20	350	1 : 8	80	96	33,5	50	15	40	60	30	1,0
VBPSE 3/8" A	G 3/8"	30	350	1 : 8	80	96	33,5	50	15	40	60	30	0,9
VBPSE 1/2" A	G 1/2"	55	350	1 : 4,5	105	121	49	70	17,5	40	80	35	2,0

7. КЛАПАННАЯ АППАРАТУРА

7.1 - ГИДРОЗАМКИ ОДНОСТОРОННИЕ

тип VBPSE c/RUB.



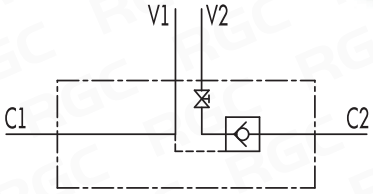

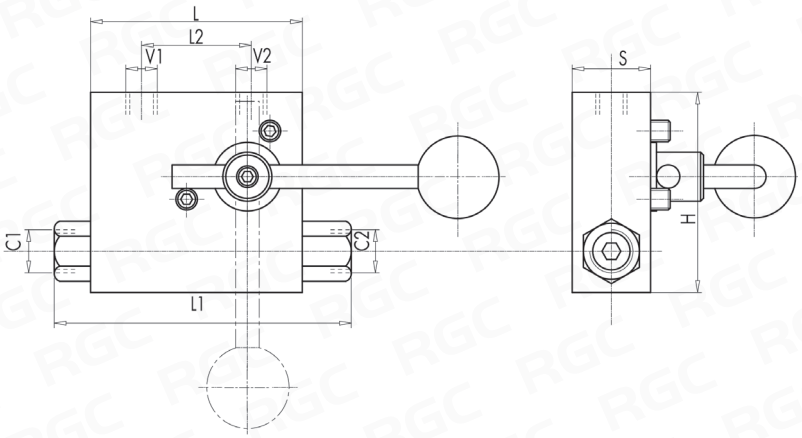

Типоразмер	V1-V2 C1-C2	Расход макс. [л/мин]	Давление макс. [бар]	Перед. отн.	L [мм]	L1 [мм]	L2 [мм]	H [мм]	S [мм]	Вес [кг]
VBPSE 1/4" L c/RUBINETTO	G 1/4"	20	350	1 : 5,5	64	112	34	60	30	0,9
VBPSE 3/8" L c/RUBINETTO	G 3/8"	30	350	1 : 5,5	64	118	36	60	30	0,9
VBPSE 1/2" L c/RUBINETTO	G 1/2"	50	350	1 : 5	90	142	45	70	35	1,7

тип VBPSL



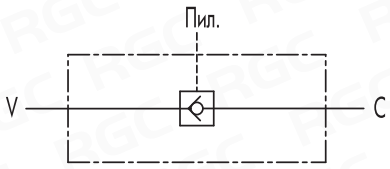

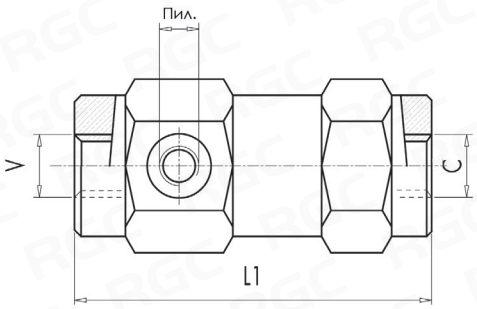

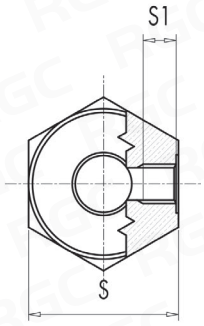

Типоразмер	V-C	Пил.	Расход макс. [л/мин]	Давление макс. [бар]	Перед. отн.	L1 [мм]	S [мм]	S1 [мм]	Вес [кг]
VBPSL 1/4"	G 1/4"	G 1/4"	20	350	1 : 9,8	103	36	11	0,6
VBPSL 3/8"	G 3/8"	G 1/4"	30	300	1 : 6,5	109	40	11,5	0,9
VBPSL 1/2"	G 1/2"	G 1/4"	45	300	1 : 4,6	120	42	11	1,0
VBPSL 3/4"	G 3/4"	G 1/4"	80	250	1 : 4,4	145	55	14	2,3
VBPSL 1"	G 1"	G 1/4"	120	220	1 : 3,5	165	55	14	2,3

7. КЛАПАННАЯ АППАРАТУРА

7.2 - ГИДРОЗАМКИ ДВУСТОРОННИЕ

ТИП VBPDE



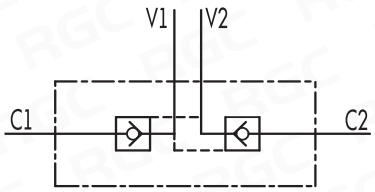

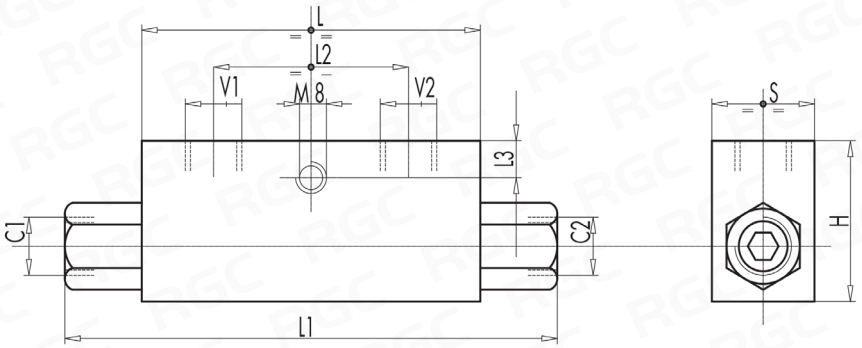

Типоразмер	V1-V2 C1-C2	Расход макс. [л/мин]	Давление макс. [бар]	Перед. отн.	L [мм]	L1 [мм]	L2 [мм]	L3 [мм]	H [мм]	S [мм]	Вес [кг]
VBPDE 1/4" L	G 1/4"	20	350	1:5,5	64	113	36	8	40	30	0,6
VBPDE 3/8" L	G 3/8"	35	350	1:5,5	80	128	38	8	40	30	0,7
VBPDE 1/2" L	G 1/2"	50	350	1:5	90	142	45	8	45	35	1,0
VBPDE 3/8"	G 3/8"	45	350	1:5	90	156	45	8	45	35	1,1
VBPDE 18 L	M18 x 1,5	35	350	1:5,5	68	118	38	8	40	30	0,6
VBPDE 1/2"	G 1/2"	70	350	1:4	80	144	40	18	60	35	1,2
VBPDE 3/4"	G 3/4"	100	300	1:4	100	192	46	8	60	40	1,9

ТИП VBPDE A



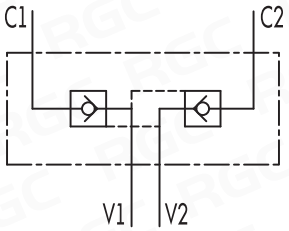

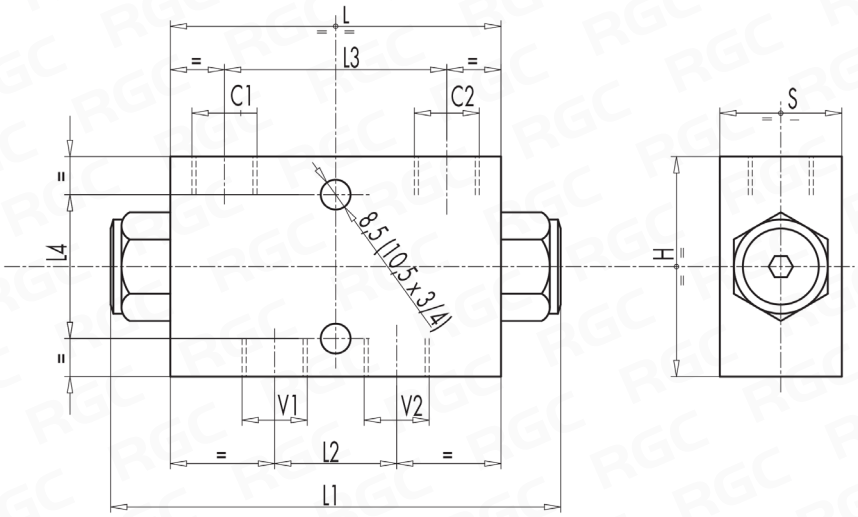

Типоразмер	V1-V2 C1-C2	Расход макс. [л/мин]	Давление макс. [бар]	Перед. отн.	L [мм]	L1 [мм]	L2 [мм]	L3 [мм]	L4 [мм]	H [мм]	S [мм]	Вес [кг]
VBPDE 1/4"A	G 1/4"	20	350	1:5,5	80	113	27	52	44	60	30	1,0
VBPDE 3/8"A	G 3/8"	30	350	1:5,5	80	113	30	52	44	60	30	1,0
VBPDE 1/2"A	G 1/2"	55	350	1:4,5	115	147	39	80	40	80	35	2,3
VBPDE 3/4"A	G 3/4"	100	350	1:3,7	158	198	50	105	58	80	50	4,8

тип VBPDE FL



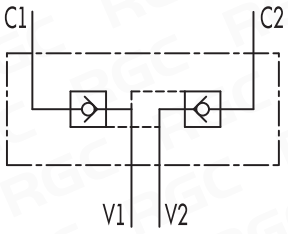

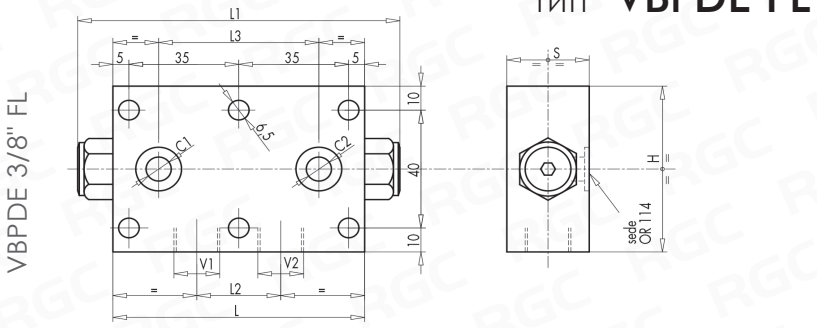

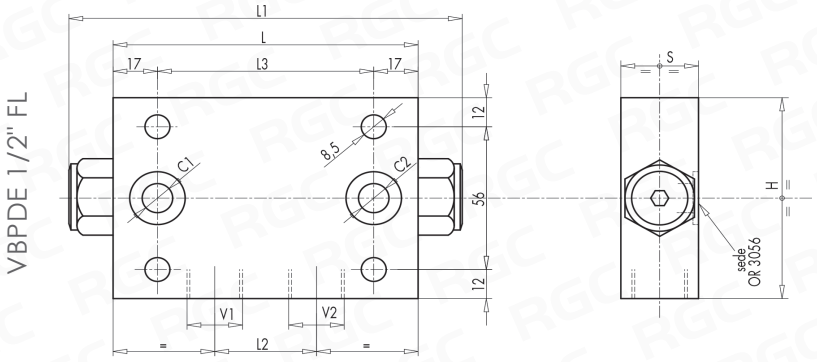

Типоразмер	V1-V2	C1-C2	Расход макс. [л/мин]	Давление макс. [бар]	Перед. отн.	L [мм]	L1 [мм]	L2 [мм]	L3 [мм]	H [мм]	S [мм]	Вес [кг]
VBPDE 3/8" FL	G 3/8"	Ø 6,5	30	350	1 : 5,5	80	113	30	52	60	30	1,0
VBPDE 1/2" FL	G 1/2"	Ø 11	55	350	1 : 4,5	115	147	39	81	80	35	2,3

тип VBPDE CMP/FLV

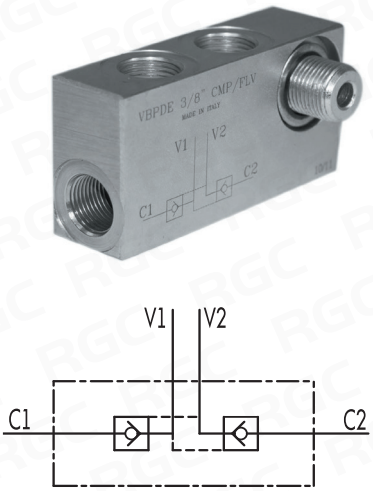

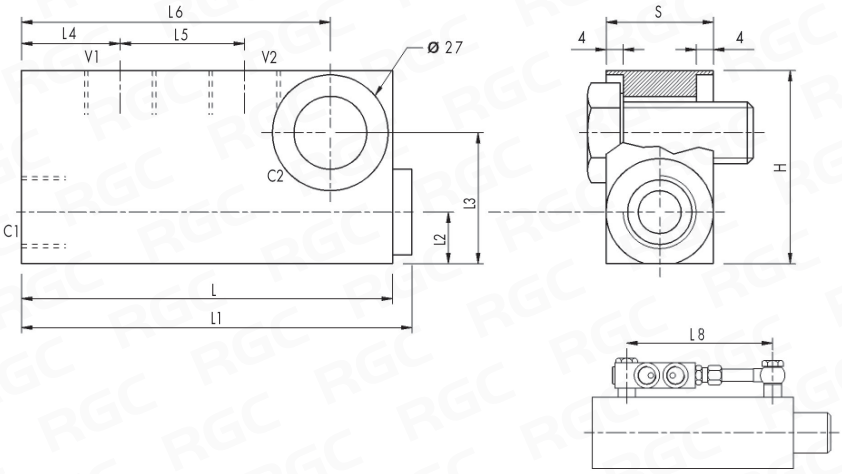

Типоразмер	V1-V2 C1-C2	Расход макс. [л/мин]	Давление макс. [бар]	Перед. отн.	L [мм]	L1 [мм]	L2 [мм]	L3 [мм]	L4 [мм]	L5 [мм]	L6 [мм]	L8 [мм]	H [мм]	S [мм]	Вес [кг]
VBPDE 1/4" L CMP/FLV	G 1/4"	20	300	1 : 4,9	84	88,5	10	27	22	24	68,5	123	40	20	0,4
VBPDE 3/8" L CMP/FLV	G 3/8"	20	300	1 : 4,9	86,5	91	12	30,5	23	29	72	127	45	25	0,6

тип VBCD SE

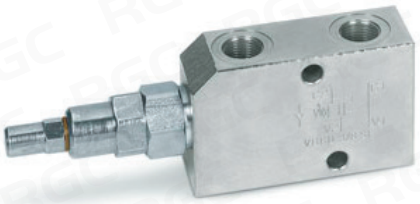

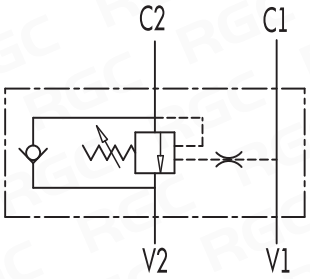

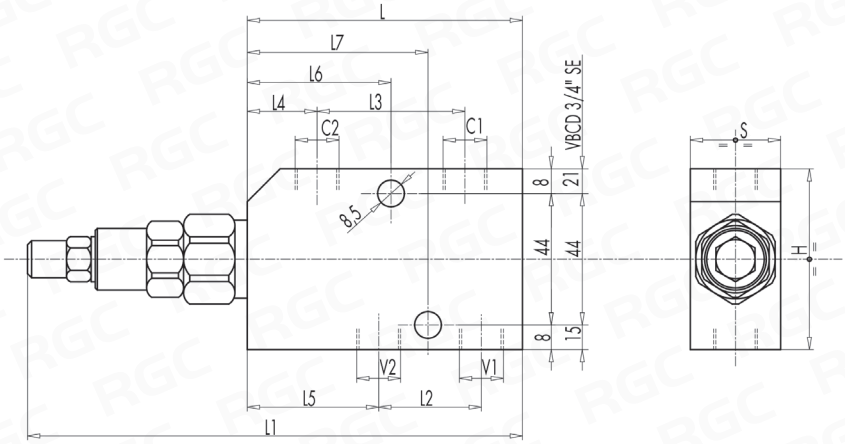

Типоразмер	V1-V2 C1-C2	Расход макс. [л/мин]	Давление макс. [бар]	Перед. отн.	L [мм]	L1 [мм]	L2 [мм]	L3 [мм]	L4 [мм]	L5 [мм]	L6 [мм]	L7 [мм]	H [мм]	S [мм]	Вес [кг]
VBCD 3/8" SE	G 3/8"	35	350	1 : 3,1	90	162	32	48	23	42	48	58	60	30	1,1
VBCD 1/2" SE	G 1/2"	50	350	1 : 3,1	90	162	35	48	23	40,5	48	58	60	30	1,1
VBCD 3/4" SE	G 3/4"	105	350	1 : 5,5	118	190	47	71	23	47	72,5	72,5	80	35	2,1

тип VBCD SE A FLV



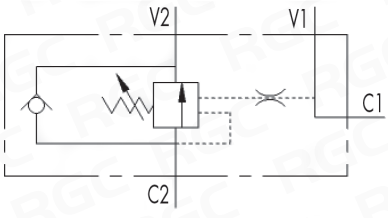

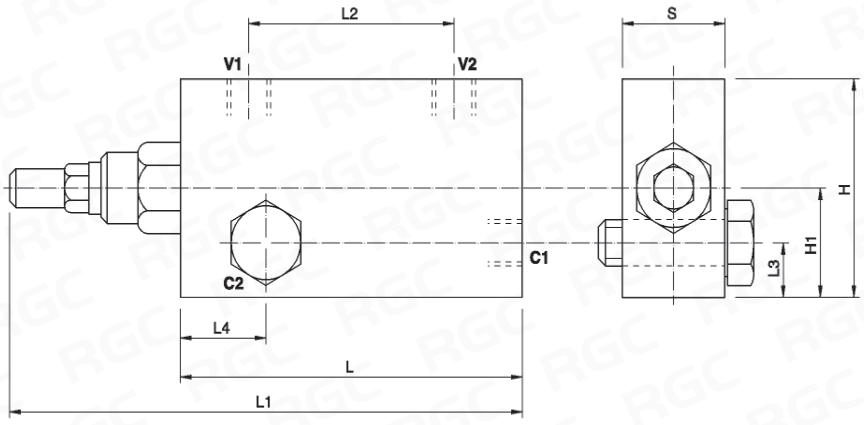

Типоразмер	V1-V2 C1-C2	Расход макс. [л/мин]	Давление макс. [бар]	Перед. отн.	L [мм]	L1 [мм]	L2 [мм]	L3 [мм]	L4 [мм]	H [мм]	H1 [мм]	S [мм]	Вес [кг]
VBCD 3/8" SE A FLV	G 3/8"	40	350	1 : 4,5	100	150	60	15	22	70	40	30	1,3
VBCD 1/2" SE A FLV	G 1/2"	60	350	1 : 4,5	100	150	60	15	24	70	40	30	1,3

тип VBCD SE A



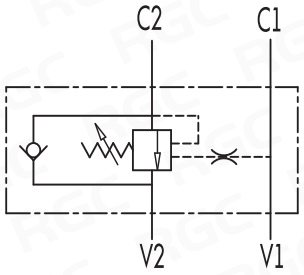

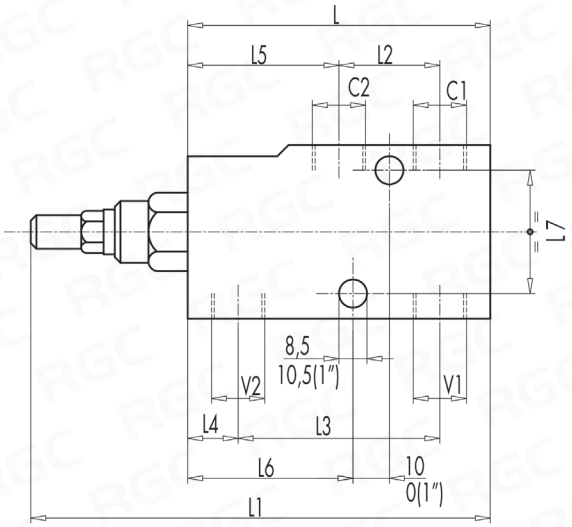

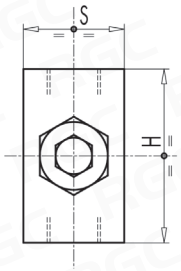

Типоразмер	V1-V2 C1-C2	Расход макс. [л/мин]	Давление макс. [бар]	Перед. отн.	L [мм]	L1 [мм]	L2 [мм]	L3 [мм]	L4 [мм]	L5 [мм]	L6 [мм]	L7 [мм]	H [мм]	S [мм]	Вес [кг]
VBCD 3/8" SE/A	G 3/8"	40	350	1 : 4,5	100	149	30	60	10	50	55	44	60	30	1,2
VBCD 1/2" SE/A	G 1/2"	60	350	1 : 4,5	100	149	36	65	10	50	57,5	44	60	30	1,1
VBCD 3/4" SE/A	G 3/4"	100	350	1 : 5,5	127	187	46	85	10	62,5	75	44	80	35	2,3
VBCD 1" SE/A	G 1"	150	350	1 : 5,5	156	213	70	109,5	23	63	75	70	90	50	4,6

тип VBCD SE FL



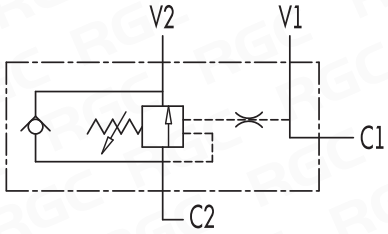

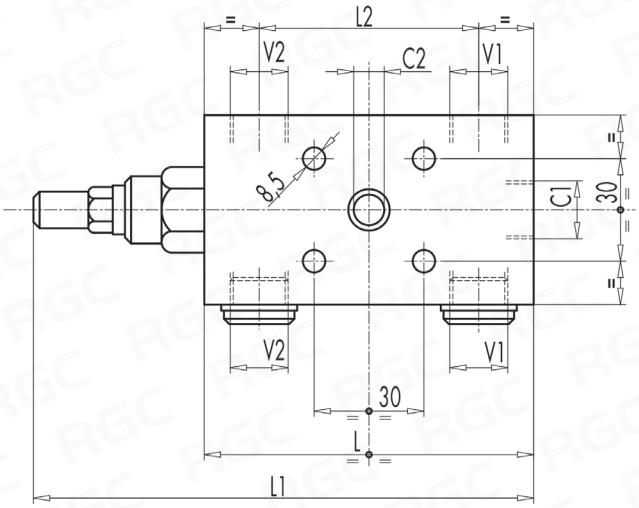

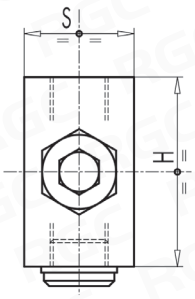

Типоразмер	V1-V2 C1	C2 [мм]	Расход макс. [л/мин]	Давление макс. [бар]	Перед. отн.	L [мм]	L1 [мм]	L2 [мм]	H [мм]	S [мм]	Вес [кг]
VBCD 3/8" SE/FL	G 3/8"	Ø 9	40	350	1 : 4,5	100	149	60	60	30	1,2
VBCD 1/2" SE/FL	G 1/2"	Ø 9	60	350	1 : 4,5	100	149	65	60	30	1,2

7. КЛАПАННАЯ АППАРАТУРА

7.4 - ТОРМОЗНЫЕ КЛАПАНЫ ДВУСТОРОННИЕ

тип VBCD DE CC



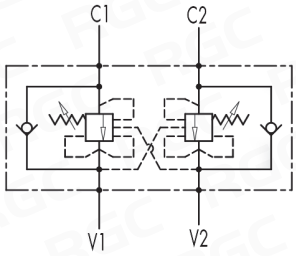

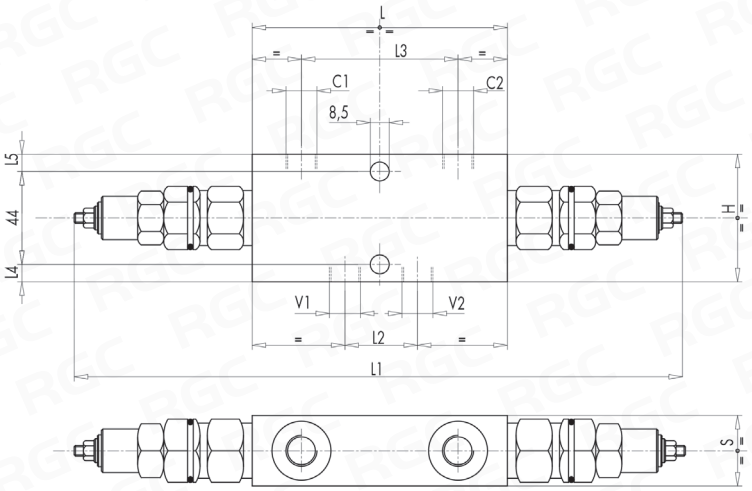

Типоразмер	V1-V2 C1-C2	Расход макс. [л/мин]	Давление макс. [бар]	Перед. отн.	L [мм]	L1 [мм]	L2 [мм]	L3 [мм]	L4 [мм]	L5 [мм]	H [мм]	S [мм]	Вес [кг]
VBCD 3/8" DE CC	G 3/8"	35	350	1 : 3,1	120	288	34	73	8	8	60	30	1,9
VBCD 1/2" DE CC	G 1/2"	50	350	1 : 3,1	120	288	36	73	8	8	60	30	1,8
VBCD 3/4" DE CC	G 3/4"	105	350	1 : 5,5	152	320	58	106	15	21	80	35	3,1

тип VBCD DE FL



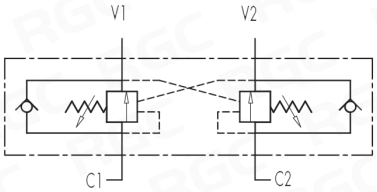

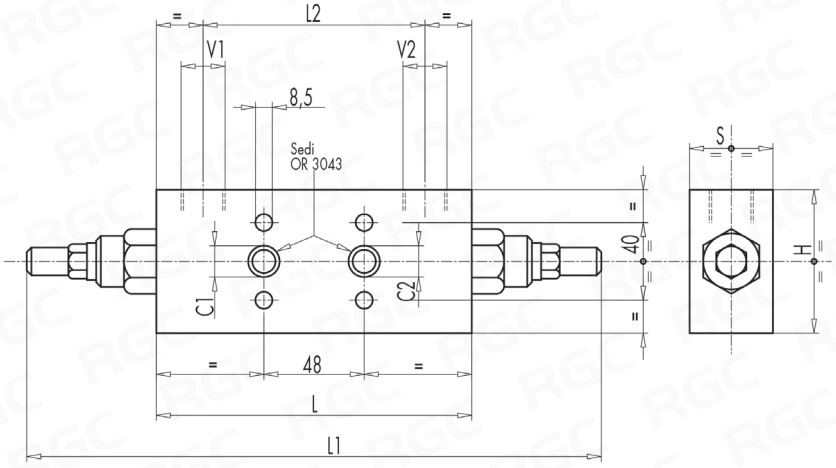

Типоразмер	V1-V2	C1-C2 [мм]	Расход макс. [л/мин]	Давление макс. [бар]	Перед. отн.	L [мм]	L1 [мм]	L2 [мм]	H [мм]	S [мм]	Вес [кг]
VBCD 3/8" DE FL	G 3/8"	Ø 9	40	350	1 : 4,5	150	248	110	60	30	2,0
VBCD 1/2" DE FL	G 1/2"	Ø 9	60	350	1 : 4,5	150	248	110	60	30	1,9

7. КЛАПАННАЯ АППАРАТУРА

7.4 - ТОРМОЗНЫЕ КЛАПАНЫ ДВУСТОРОННИЕ

тип VBCD DE A



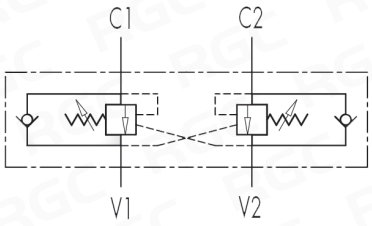

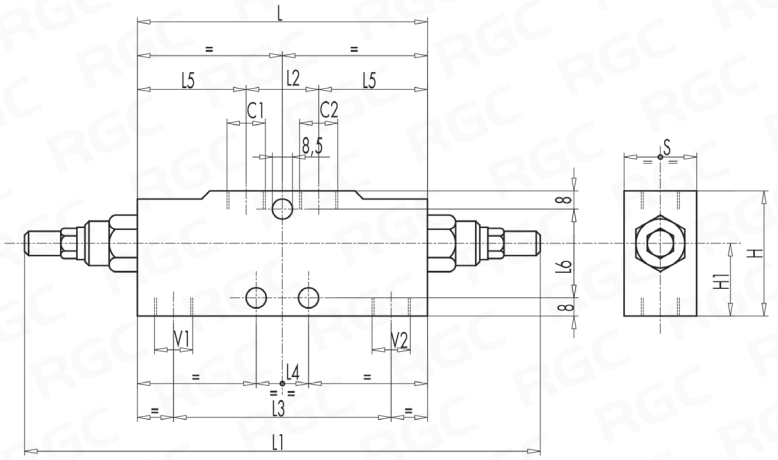

Типоразмер	V1-V2 C1-C2	Расход макс. [л/мин]	Давление макс. [бар]	Перед. отн.	L [мм]	L1 [мм]	L2 [мм]	L3 [мм]	L4 [мм]	L5 [мм]	H [мм]	H1 [мм]	S [мм]	Вес [кг]
VBCD 3/8" DE A	G 3/8"	40	350	1 : 4,5	150	248	50	110	30	44	60	32	30	1,9
VBCD 1/2" DE A	G 1/2"	60	350	1 : 4,5	150	248	50	110	30	44	60	32	30	1,9
VBCD 3/4" DE A	G 3/4"	100	350	1 : 5,5	190	304	65	143	44	64	80	40	35	3,8

тип VBCD DE A FLV



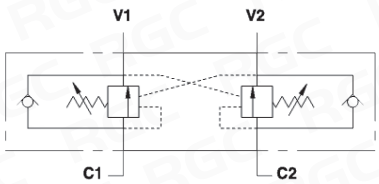

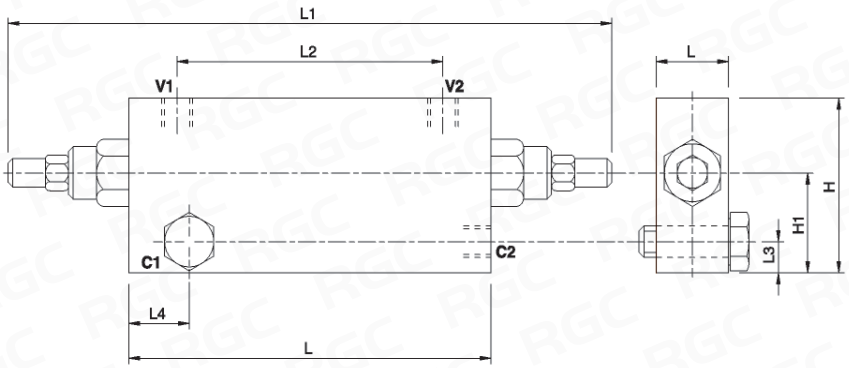

Типоразмер	V1-V2 C1-C2	Расход макс. [л/мин]	Давление макс. [бар]	Перед. отн.	L [мм]	L1 [мм]	L2 [мм]	L3 [мм]	L4 [мм]	H [мм]	H1 [мм]	S [мм]	Вес [кг]
VBCD 3/8" DE A FLV	G 3/8"	40	350	1 : 4,5	150	250	110	17	22	70	44	30	2,4
VBCD 1/2" DE A FLV	G 1/2"	60	350	1 : 4,5	150	250	110	19	24	80	50	30	2,7

7. КЛАПАННАЯ АППАРАТУРА

7.5 - ПРЕДОХРАНИТЕЛЬНЫЕ КЛАПАНЫ

тип **VMP L**



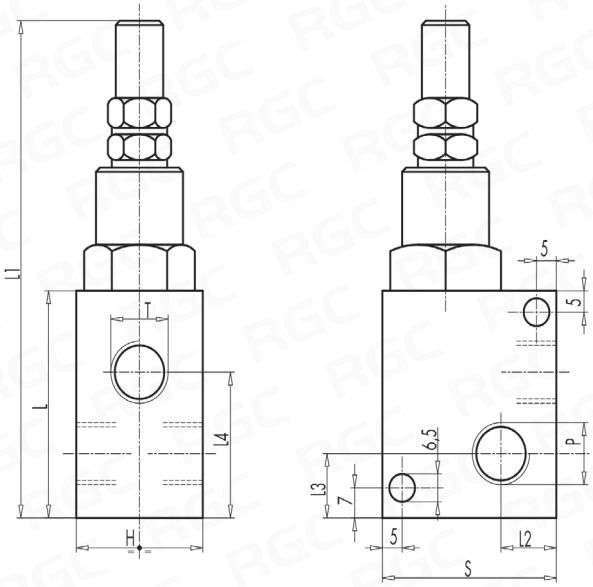

ДИАПАЗОН НАСТРОЙКИ ПРУЖИНЫ:
10-50, 10-180; 80-300 бар.

Типоразмер	P-T	Расход макс. [л/мин]	Давление макс. [бар]	L [мм]	L1 [мм]	L2 [мм]	L3 [мм]	L4 [мм]	H [мм]	S [мм]	Вес [кг]
VMP 1/4" L	G 1/4"	30	350	52	114	12	13	34	30	40	0,4
VMP 3/8" L	G 3/8"	40	350	55	117	12	15	35,5	30	40	0,4

тип **VMP**



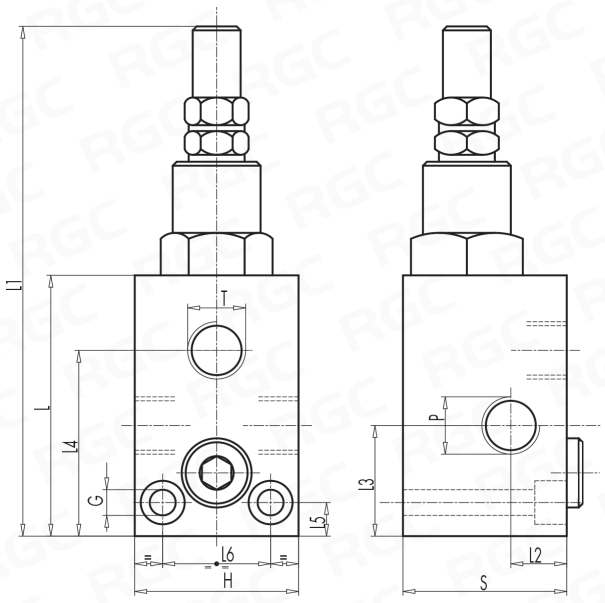

ДИАПАЗОН НАСТРОЙКИ ПРУЖИНЫ:
10-50, 10-180; 50-250; 80-300 бар.

Типоразмер	P-T	Расход макс. [л/мин]	L [мм]	L1 [мм]	L2 [мм]	L3 [мм]	L4 [мм]	L5 [мм]	L6 [мм]	G [мм]	H [мм]	S [мм]	Вес [кг]
VMP 3/8"	G 3/8"	45	72	134	15	26	49,5	8,5	26	6,5	40	40	0,8
VMP 1/2"	G 1/2"	70	77	139	17,5	29,5	54	8,5	30	6,5	45	45	1,0
VMP 3/4"	G 3/4"	120	92	154	20	35	68	10	32	8,8	50	50	1,4

7. КЛАПАННАЯ АППАРАТУРА

7.5 - ПРЕДОХРАНИТЕЛЬНЫЕ КЛАПАНЫ

ТИП VMPP



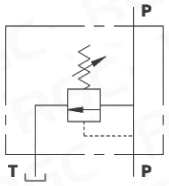

VMPP G 3/4"

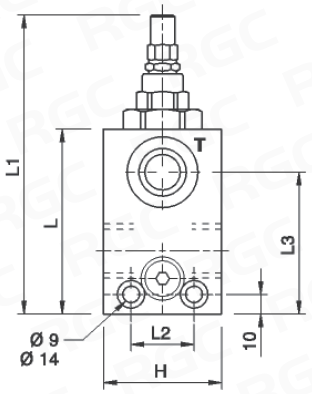

VMPP G 1"

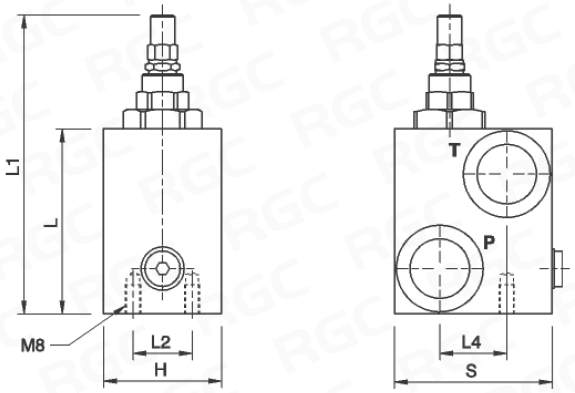

ДИАПАЗОН НАСТРОЙКИ ПРУЖИНЫ:
20-200; 50-400 бар.

Типоразмер	P-T	Расход макс. [л/мин]	Давление макс. [бар]	L [мм]	L1 [мм]	L2 [мм]	L3 [мм]	L4 [мм]	L5 [мм]	H [мм]	S [мм]	Вес [кг]
VMPP 3/4"	G 3/4"	120	350	94	156	32	70	35	32	60	60	2,2
VMPP 1"	G 1"	160	350	94	156	30	71	34	23	60	80	2,8

ТИП RGVMPP1 RV

СДЕЛАНО В **РОССИИ**



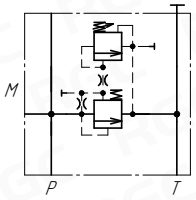

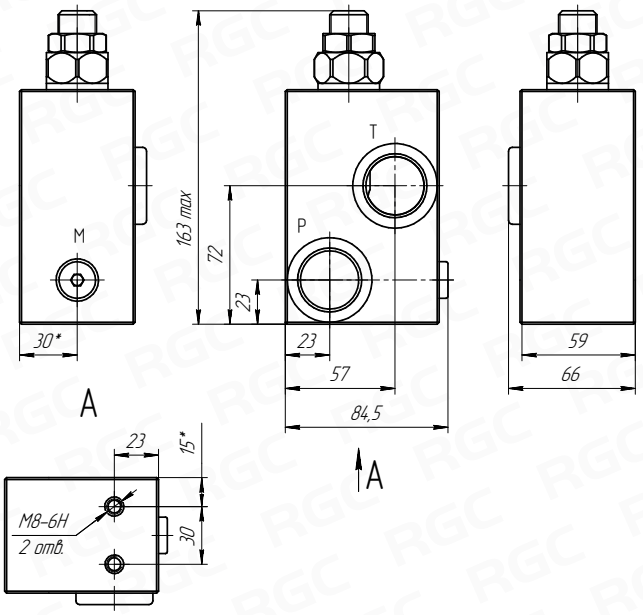

ДИАПАЗОН НАСТРОЙКИ ПРУЖИНЫ:
алюминиевый корпус - **10-180** бар.
стальной корпус - **10-350** бар.

Типоразмер	Резьба	Расход макс. [л/мин]	Раб. давление [бар]	Рекомендуемая вязкость [сСт]	Температура окр. среды [°C]	Вес [кг]
RGVMPP1RV	G 1" ; G 1/4"	180	10-350	от 15 до 75	от -40 до +60	1,9-4,1

7. КЛАПАННАЯ АППАРАТУРА

7.5 - ПРЕДОХРАНИТЕЛЬНЫЕ КЛАПАНЫ

тип RGVMPP1 RVM

СДЕЛАНО В РОССИИ



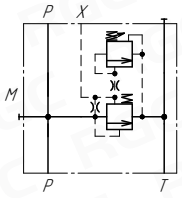

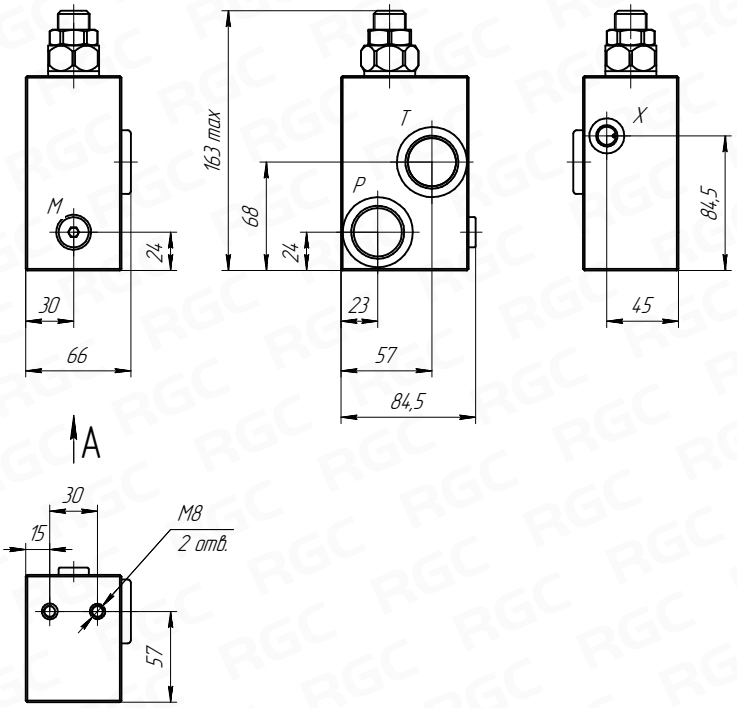

ДИАПАЗОН НАСТРОЙКИ ПРУЖИНЫ:
алюминиевый корпус - **10-180** бар.
стальной корпус - **10-350** бар.

Типоразмер	Резьба	Расход макс. [л/мин]	Раб. давление [бар]	Рекомендуемая вязкость [сСт]	Температура окр. среды [°C]	Вес [кг]
RGVMPP1RVM	G 1"; G 1/4"	180	10-350	от 15 до 75	от -40 до +60	1,9-4,1

тип RGVMPP1 RVMS

СДЕЛАНО В РОССИИ



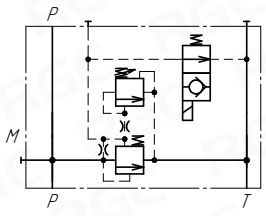

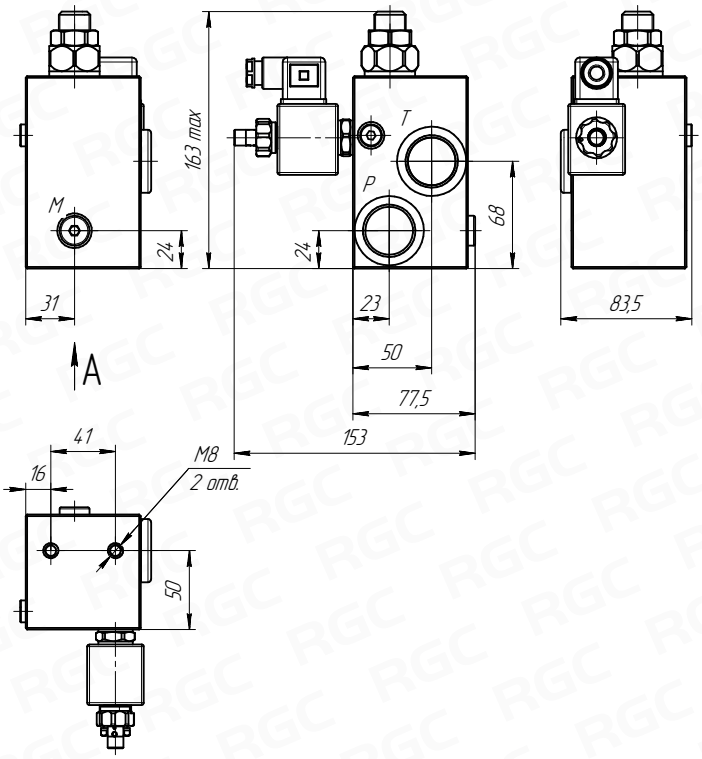

ДИАПАЗОН НАСТРОЙКИ ПРУЖИНЫ:
алюминиевый корпус - **10-180** бар.
стальной корпус - **10-350** бар.

Типоразмер	Резьба	Напряжение питания [В]	Отклонение напряжения	Номинальная мощность при 20 °C [Вт]	Расход макс. [л/мин]	Раб. давление [бар]	Рекомендуемая вязкость [сСт]	Температура окр. среды [°C]	Вес [кг]
RGVMPP1RVMS	G 1"; G 1/4"	12; 24	± 10 %	22	180	10-350	от 15 до 75	от -40 до +60	1,9-4,1

7. КЛАПАННАЯ АППАРАТУРА

7.5 - ПРЕДОХРАНИТЕЛЬНЫЕ КЛАПАНЫ ПЕРЕКРЕСТНОГО ДЕЙСТВИЯ

тип RGVAU BMR

СДЕЛАНО В **РОССИИ**



RGVAUBMR.000

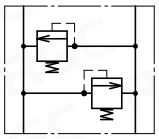

RGVAUBMRA.000

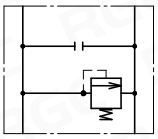

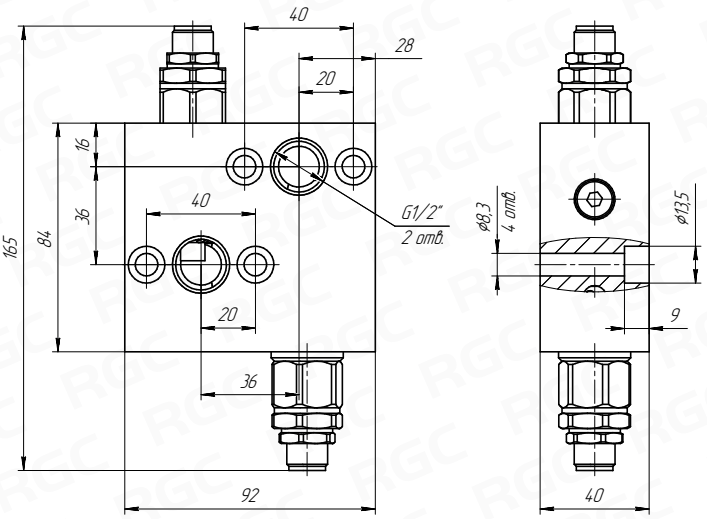

ДИАПАЗОН НАСТРОЙКИ ПРУЖИНЫ:
алюминиевый корпус - **10-180** бар.
стальной корпус - **10-350** бар.

Типоразмер	Резьба	Расход макс. [л/мин]	Раб. давление [бар]	Рекомендуемая вязкость [сСт]	Температура окр. среды [°C]	Вес [кг]
RGVAUBMR	G 1/2"	90	41-350	от 15 до 75	от -40 до +60	1,0 - 2,2

тип RGVAU BM3

СДЕЛАНО В **РОССИИ**

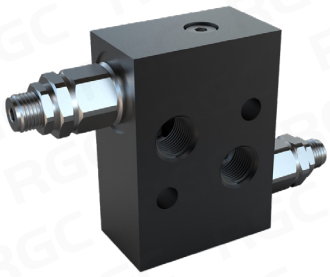

RGVAUBM3.000

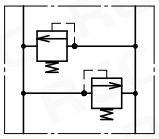

RGVAUBM3A.000

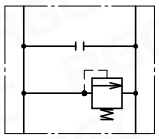

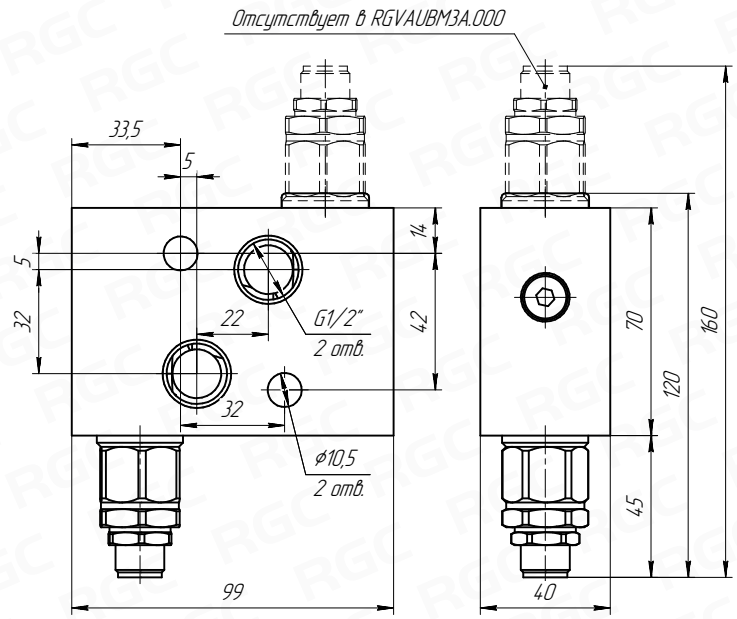

ДИАПАЗОН НАСТРОЙКИ ПРУЖИНЫ:
алюминиевый корпус - **10-180** бар.
стальной корпус - **10-350** бар.

Типоразмер	Резьба	Расход макс. [л/мин]	Раб. давление [бар]	Рекомендуемая вязкость [сСт]	Температура окр. среды [°C]	Вес [кг]
RGVAUBMR3	G 1/2"	90	41-350	от 15 до 75	от -40 до +60	1,0 - 2,2

7. КЛАПАННАЯ АППАРАТУРА

7.5 - ПРЕДОХРАНИТЕЛЬНЫЕ КЛАПАНЫ ПЕРЕКРЕСТНОГО ДЕЙСТВИЯ

тип VAU

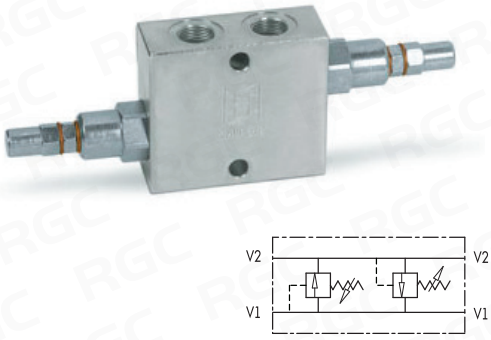

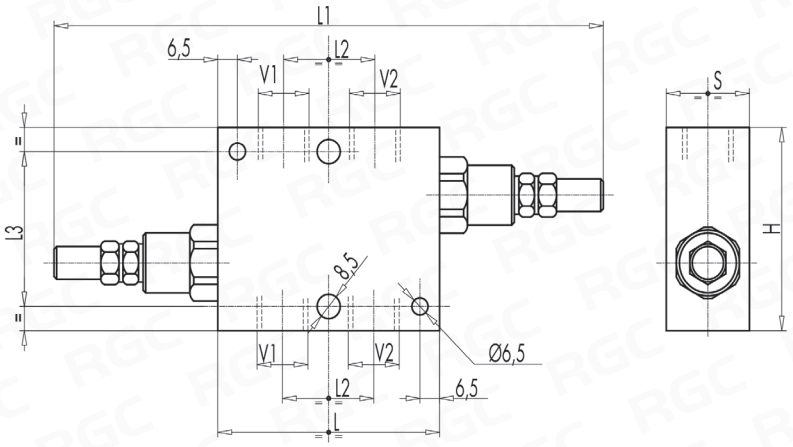

ДИАПАЗОН НАСТРОЙКИ ПРУЖИНЫ:
10-50; 20-100; 10-180; 50-250; 80-300 бар.

Типоразмер	V1-V2	Расход макс. [л/мин]	Давление макс. [бар]	L [мм]	L1 [мм]	L2 [мм]	L3 [мм]	H [мм]	S [мм]	Вес [кг]
VAU 1/4"	G 1/4"	30	350	60	156	26	54	70	30	0,9
VAU 3/8"	G 3/8"	45	350	80	176	33	54	70	30	1,2
VAU 1/2"	G 1/2"	70	350	80	200	38	54	70	30	1,1
VAU 3/4"	G 3/4"	110	350	95	215	44	54	80	35	1,6

тип VAU OMP/OMR



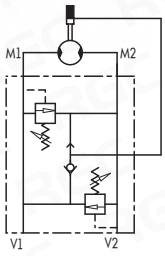

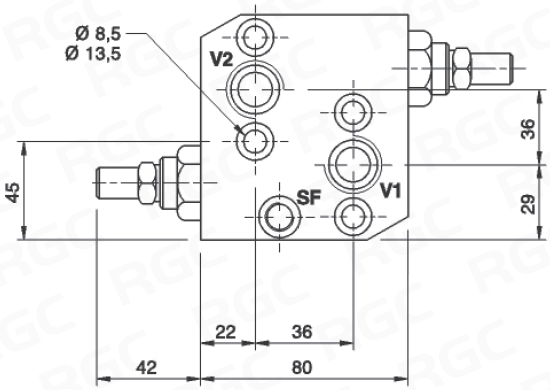

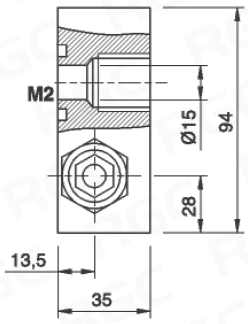

Типоразмер	V1-V2	Расход макс. [л/мин]	Давление макс. [бар]	SF	Вес [кг]
VAU 1/2" SE OMP/OMR	G 1/2"	60	350	-	1,6
VAU 1/2" SE OMP/OMR SF	G 1/2"	60	350	G 1/4"	1,6
VAU 1/2" DE OMP/OMR	G 1/2"	60	350	-	1,7
VAU 1/2" DE OMP/OMR SF	G 1/2"	60	350	G 1/4"	1,7
VAU 1/2" OMP/OMR AC	G 1/2"	60	350	-	1,7

тип VU



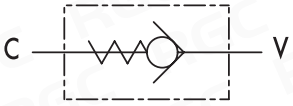

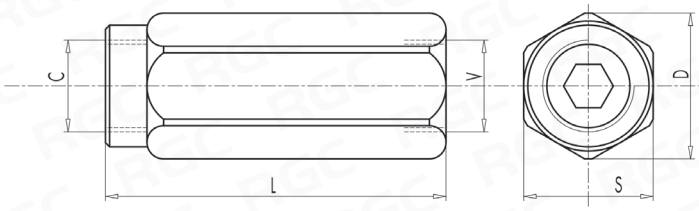

Типоразмер	V-C	Расход макс. [л/мин]	Давление макс. [бар]	Давление открытия стандартн. [бар]	L [мм]	S [мм]	D [мм]	Вес [кг]
VU 1/4"	G 1/4"	20	350	0,4/0,7	62	19	21	0,1
VU 3/8"	G 3/8"	45	350	0,4/0,7	68	24	26,5	0,1
VU 1/2"	G 1/2"	70	350	0,4/0,7	77	30	34	0,3
VU 3/4"	G 3/4"	110	350	0,4/0,7	88	36	40	0,4
VU 1"	G 1"	160	350	0,4/0,7	105	41	46	0,6
VU 1 1/4"	G 1 1/4"	250	300	0,7/1	135	55	63	1,6
VU 1 1/2"	G 1 1/2"	350	300	0,7/1	145	60	69	1,9

тип VU MM



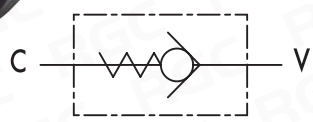

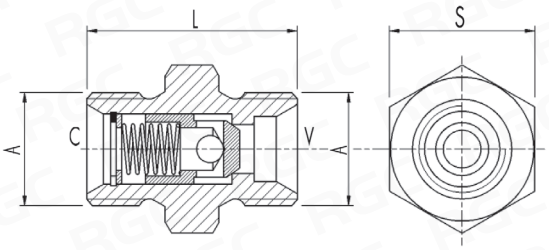

Типоразмер	A	Расход макс. [л/мин]	Давление макс. [бар]	Давление открытия стандартн. [бар]	L [мм]	S [мм]	Вес [кг]
VU MM 3/8"	G 3/8"	20	350	1	34	22	0,05
VU MM 1/2"	G 1/2"	50	350	1	39	27	0,09
VU MM 3/4"	G 3/4"	90	350	1	45	32	0,1
VU MM 1"	G 1"	150	320	1	55	40	0,2

тип VU2P

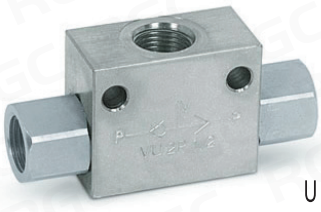

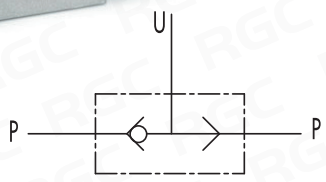

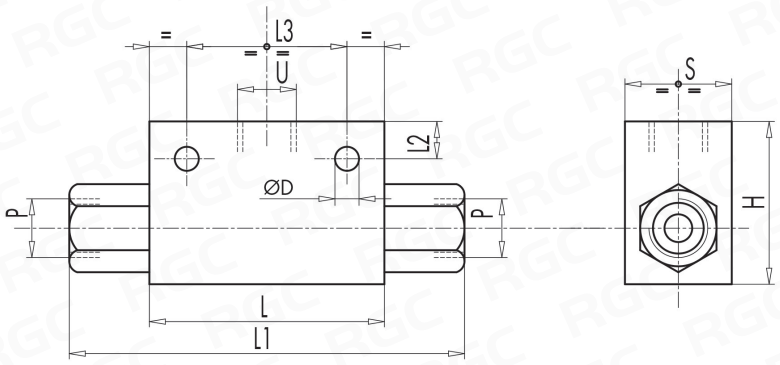

Типоразмер	U-P	Расход макс. [л/мин]	Давление макс. [бар]	L [мм]	L1 [мм]	L2 [мм]	L3 [мм]	H [мм]	S [мм]	D [мм]	Вес [кг]
VU2P 1/4"	G 1/4"	30	350	60	104	9	44	40	30	Ø 8,5	0,5
VU2P 3/8"	G 3/8"	45	350	60	104	9	44	40	30	Ø 8,5	0,5
VU2P 1/2"	G 1/2"	70	350	60	104	12	44	50	30	Ø 8,5	0,6
VU2P 3/4"	G 3/4"	110	350	80	127	12	44	58	35	Ø 8,5	1,0

7. КЛАПАННАЯ АППАРАТУРА

7.7 - ПРОТИВОРАЗРЫВНЫЕ КЛАПАНЫ

тип VUBA



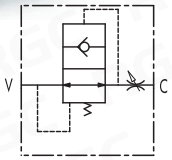

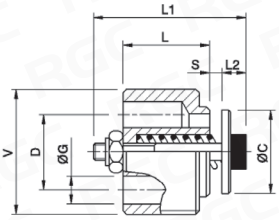

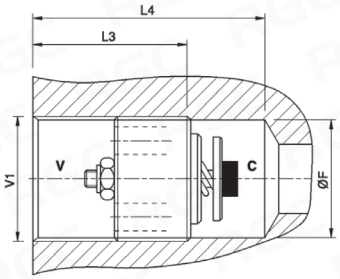

Типоразмер	V-V1	Расход макс. [л/мин]	Давление макс. [бар]	L [мм]	L1 [мм]	L2 [мм]	L3 [мм]	L4 [мм]	C [мм]	G [мм]	F [мм]	D(i) [мм]	S [мм]	Вес [кг]
VUBA 3/8"	G 3/8"	50	350	10,5	23	5	31	40	Ø 12,5	Ø 3,5	Ø 15,2	Ø 10,5	1,2	0,01
VUBA 1/2"	G 1/2"	80	350	13	29	5	33	43	Ø 15	Ø 4,5	Ø 19	Ø 12,5	1,6	0,02
VUBA 3/4"	G 3/4"	140	350	18	34	7	40	53	Ø 18,5	Ø 6	Ø 24,5	Ø 16	2,1	0,04

тип VUBA DIN



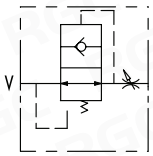

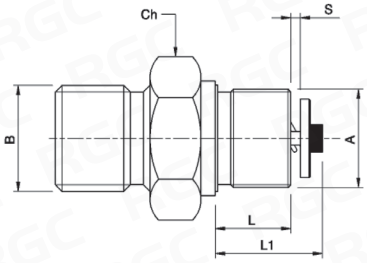

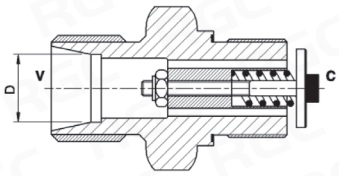

Типоразмер	A	Расход макс. [л/мин]	Давление макс. [бар]	B	C [мм]	L [мм]	L1 [мм]	D [мм]	S [мм]	Ch [мм]	Вес [кг]
VUBA 3/8" DIN T12L	G 3/8"	50	350	M18x1,5	12,5	11	17	12	1,2	22	0,04
VUBA 1/2" DIN T15L	G 1/2"	80	350	M22x1,5	16	3	19,5	15	1,6	27	0,07

7.8 - ДРОССЕЛИ

тип VRF



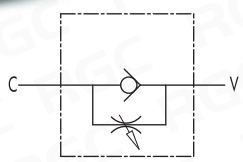

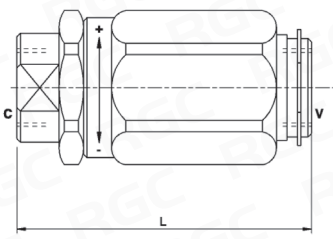

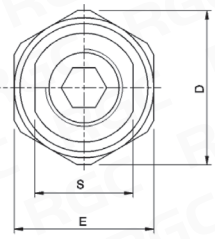

Типоразмер	V-C	Макс.расход [л/мин]	Макс. давление [бар]	L [мм]	E [мм]	S [мм]	D [мм]	Вес [кг]
VRF 3/8"	G 3/8"	45	300	73	32	24	36	0,3
VRF 1/2"	G 1/2"	70	300	80	38	27	42	0,4
VRF 3/4"	G 3/4"	110	250	95	46	32	51	0,8
VRF 1"	G 1"	160	250	109	55	41	60	1,3

тип VRB

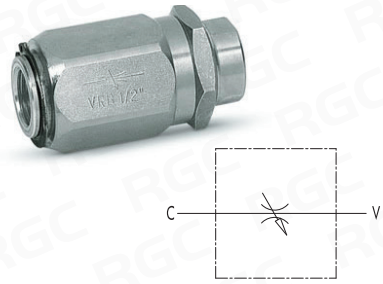

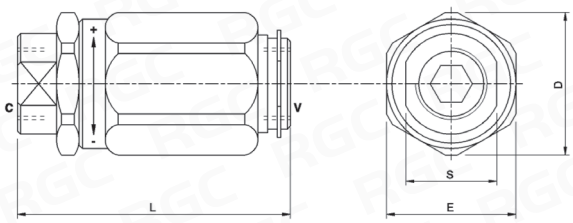

Типоразмер	V-C	Макс.расход [л/мин]	Макс. давление [бар]	L [мм]	E [мм]	S [мм]	D [мм]	Вес [кг]
VRB 1/4"	G 1/4"	20	300	66,5	30	19	34	0,2
VRB 3/8"	G 3/8"	45	300	73	32	24	36	0,3
VRB 1/2"	G 1/2"	70	300	80	38	27	42	0,4
VRB 3/4"	G 3/4"	110	250	95	46	32	51	0,7
VRB 1"	G 1"	160	250	109	55	41	60	1,2

тип VRFU 90°



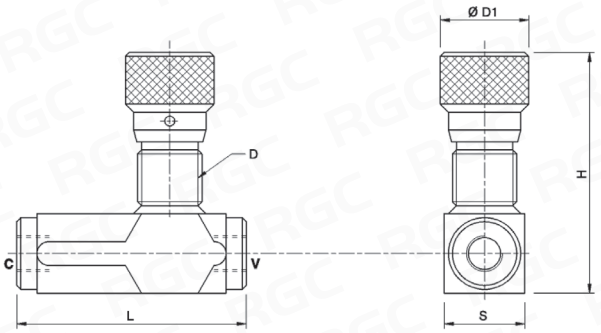

Типоразмер	V-C	Расход макс. [л/мин]	Давление макс. [бар]	L [мм]	D	D1 [мм]	H [мм]	S [мм]	Вес [кг]
VRFU 90° 1/4"	G 1/4"	15	350	73	M22x1,5	32	82	25	0,3
VRFU 90° 3/8"	G 3/8"	30	350	83	M22x1,5	32	82	25	0,4
VRFU 90° 1/2"	G 1/2"	50	350	94	M22x1,5	32	87	30	0,5
VRFU 90° 3/4"	G 3/4"	80	320	110	M35x1,5	42	108,5	40	1,3
VRFU 90° 1"	G 1"	110	300	135	M35x1,5	42	126	40	1,3

тип VRFB 90°



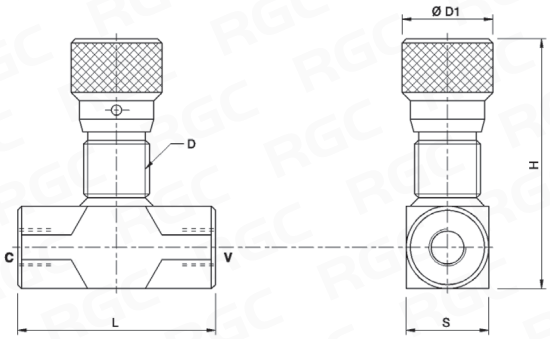

Типоразмер	V-C	Расход макс. [л/мин]	Давление макс. [бар]	L [мм]	D	D1 [мм]	H [мм]	S [мм]	Вес [кг]
VRFB 90° 1/4"	G 1/4"	15	350	60	M22x1,5	32	82	25	0,3
VRFB 90° 3/8"	G 3/8"	30	350	61	M22x1,5	32	82	25	0,3
VRFB 90° 1/2"	G 1/2"	50	350	70	M22x1,5	32	87	30	0,4
VRFB 90° 3/4"	G 3/4"	80	320	89	M35x1,5	42	108,5	40	1,08
VRFB 90° 1"	G 1"	110	300	90	M35x1,5	42	129	40	1,0

7. КЛАПАННАЯ АППАРАТУРА

7.9 - ДЕЛИТЕЛИ ПОТОКА

тип V-EQ

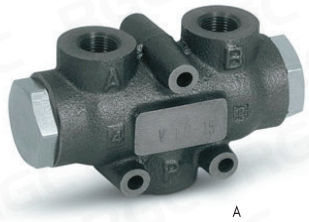

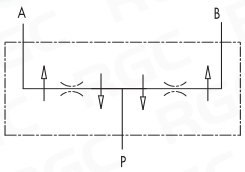

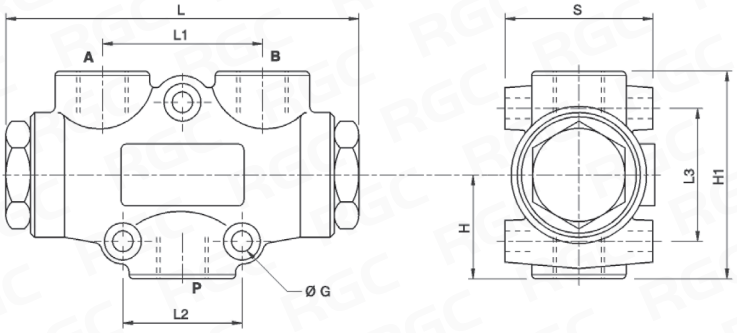

Типоразмер	P	A-B	Расход [л/мин]	Давление макс. [бар]	L [мм]	L1 [мм]	L2 [мм]	L3 [мм]	G [мм]	H [мм]	H1 [мм]	S [мм]	Вес [кг]
V-EQ 8	G 3/8"	G 3/8"	1-3	250	117	53	40	45	7	35	68	48	1,2
V-EQ 10	G 3/8"	G 3/8"	3-6	250	117	53	40	45	7	35	68	48	1,2
V-EQ 15	G 3/8"	G 3/8"	6-10	250	117	53	40	45	7	35	68	48	1,2
V-EQ 20	G 3/8"	G 3/8"	10-20	250	117	53	40	45	7	35	68	48	1,2
V-EQ 22	G 3/8"	G 3/8"	20-32	250	117	53	40	45	7	35	68	48	1,2
V-EQ 25	G 1/2"	G 3/8"	25-40	250	117	53	40	45	7	35	68	48	1,2
V-EQ 30	G 1/2"	G 3/8"	40-60	250	117	53	40	45	7	35	68	48	1,2
V-EQ 50	G 1/2"	G 3/8"	60-80	250	117	53	40	45	7	35	68	48	1,2

тип DFL

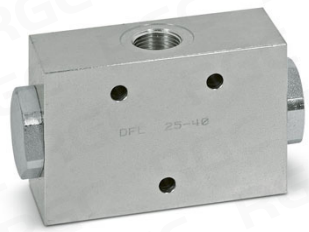

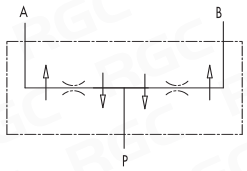

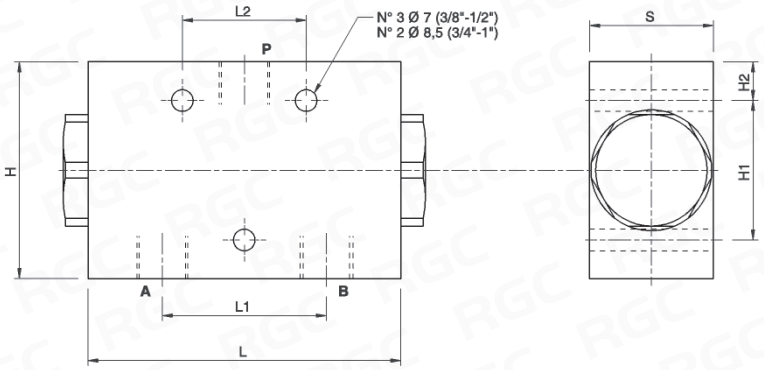

Типоразмер	P	A-B	Расход [л/мин]	Давление макс. [бар]	L [мм]	L1 [мм]	L2 [мм]	H [мм]	H1 [мм]	H2 [мм]	S [мм]	Вес [кг]
DFL 10-20	G 3/8"	G 3/8"	10-20	300	117	53	40	70	45	12,5	40	1,9
DFL 25-40	G 1/2"	G 3/8"	25-40	300	117	53	40	70	45	12,5	40	1,9
DFL 40-60	G 1/2"	G 3/8"	40-60	300	117	53	40	70	45	12,5	40	1,9
DFL 60-80	G 1/2"	G 3/8"	60-80	300	117	53	40	70	45	12,5	40	1,9
DFL 80-100	G 3/4"	G 1/2"	80-100	300	179	76	140	80	/	10	50	4,5
DFL 100-120	G 1"	G 3/4"	100-120	300	179	76	140	80	/	10	50	4,3
DFL 120-150	G 1"	G 3/4"	120-150	300	179	76	140	80	/	10	50	4,3

7. КЛАПАННАЯ АППАРАТУРА

7.10 - КЛАПАНЫ ПОСЛЕДОВАТЕЛЬНОСТИ

ТИП **VS2C**



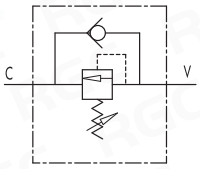

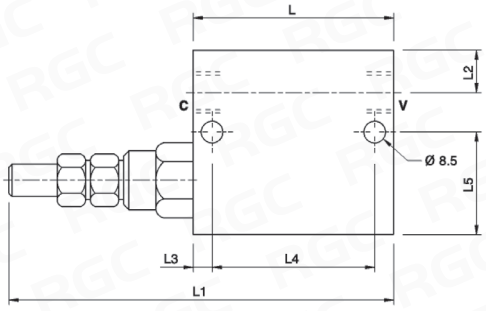

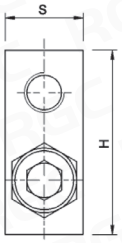

Типоразмер	C-V	Расход макс. [л/мин]	Давление макс. [бар]	L [мм]	L1 [мм]	L2 [мм]	L3 [мм]	L4 [мм]	L5 [мм]	H [мм]	S [мм]	Вес [кг]
VS2C 3/8"	G 3/8"	35	350	74	146	14	7	55	39	70	30	1,1
VS2C 1/2"	G 1/2"	70	350	80	152	15	7	55	37	70	30	1,1
VS2C 3/4"	G 3/4"	110	350	100	164	20	10	80	50	100	40	2,9

7.11 - КЛАПАНЫ РАЗГРУЗКИ

ТИП **VABP**



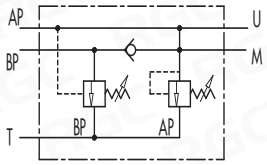

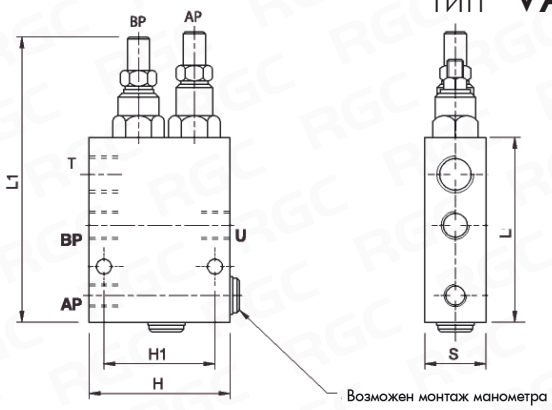

Типоразмер	Расход макс. [л/мин]			Давление макс. [бар]		AP	BP	T	U	L [мм]	L1 [мм]	L2 [мм]	H1 [мм]	H [мм]	S [мм]	Вес [кг]
	AP	BP	T	AP	BP											
VABP 3/8"	20	40	60	350	100	G 1/4"	G 3/8"	G 1/2"	G 3/8"	100	142	155	65	80	30	1,7
VABP 1/2"	30	50	80	350	100	G 3/8"	G 1/2"	G 3/4"	G 1/2"	105	147	160	65	90	35	2,3
VABP 3/4"	40	80	120	350	110	G 1/2"	G 3/4"	G 1"	G 3/4"	140	187	212	65	100	40	3,9

7.12 - КЛАПАНЫ РЕДУКЦИОННЫЕ

ТИП **VRP**



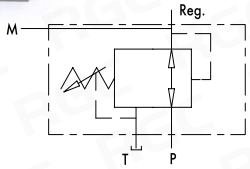

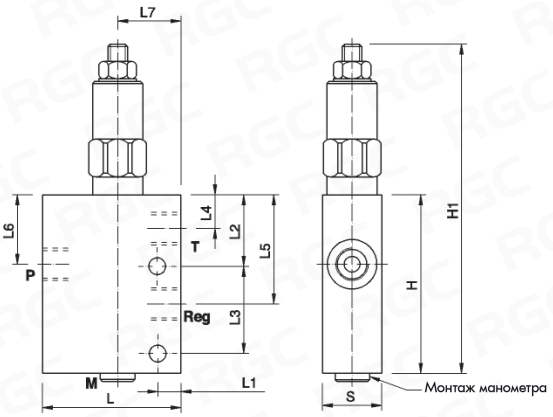

ДИАПАЗОН НАСТРОЙКИ ПРУЖИНЫ:
10-60; 35-180 бар.

Типоразмер	P-T-Reg	Расход макс. [л/мин]	Давление макс. [бар]	L [мм]	L1 [мм]	L2 [мм]	L3 [мм]	L4 [мм]	L5 [мм]	L6 [мм]	L7 [мм]	H [мм]	H1 [мм]	S [мм]	Вес [кг]
VRP 3/8"	G 3/8"	30	350	70	12	36	44	17	55	35	32	90	168	30	1,5
VRP 1/2"	G 1/2"	30	350	70	12	36	44	17	55	35	32	90	168	30	1,4

7. КЛАПАННАЯ АППАРАТУРА

7.13 - ДИВЕРТОРЫ

3-х ХОДОВЫЕ

тип DF 3 VIE



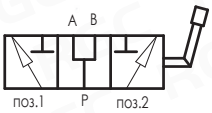

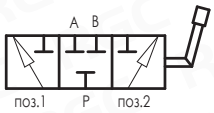

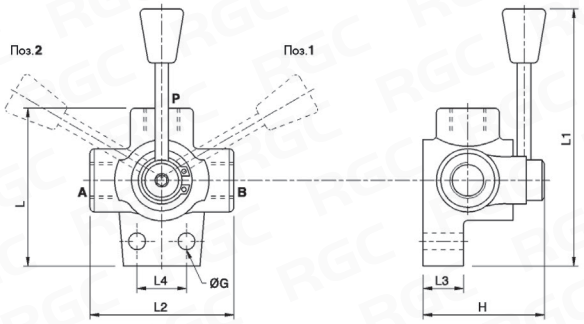

Типоразмер	A-B P	Расход макс. [л/мин]	Давление макс. [бар]	L [мм]	L1 [мм]	L2 [мм]	L3 [мм]	L4 [мм]	G [мм]	H [мм]	Вес [кг]
DF 3 VIE 3/8"	G 3/8"	60	300	77	169	73	13	24	8,5	62	0,8
DF 3 VIE 1/2"	G 1/2"	90	250	96	180	85	12	32	10,5	70	1,4
DF 3 VIE 3/4"	G 3/4"	120	220	100	180	90	14	32	10,5	80	1,8
DF 3 VIE 1"	G 1"	200	220	115	207	96	14	32	11	90	2,5

3-х ХОДОВЫЕ

тип DF 3 AP



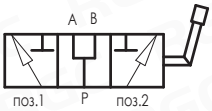

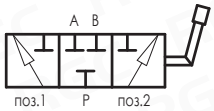

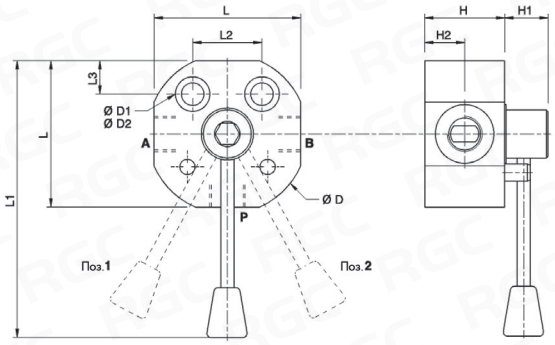

Типоразмер	A-B P	Расход макс. [л/мин]	Давление макс. [бар]	L [мм]	L1 [мм]	L2 [мм]	L3 [мм]	D [мм]	D1 [мм]	D2 [мм]	H [мм]	H1 [мм]	H2 [мм]
DF 3 VIE 3/8" AP ACC	G 3/8"	60	500	56	148	26	10	62	8,5	13,5	42,5	21	23,5
DF 3 VIE 1/2" AP ACC	G 1/2"	90	500	70	160	32	11	75	9,5	/	38	25	19
DF 3 VIE 3/4" AP ACC	G 3/4"	120	500	80	165	32	11	100	10,5	17	58	20	31
DF 3 VIE 1" AP ACC	G 1"	180	500	90	170	32	11	108	10,5	17	62	20	33

4-х ХОДОВЫЕ

тип IF 4



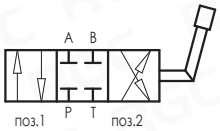

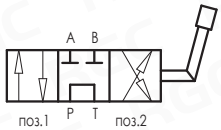

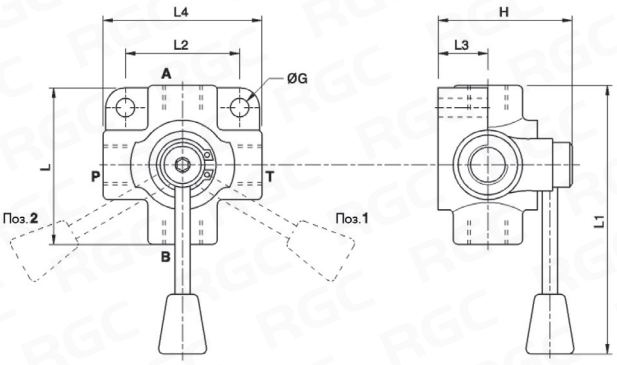

Типоразмер	A-B P	Расход макс. [л/мин]	Давление макс. [бар]	L [мм]	L1 [мм]	L2 [мм]	L3 [мм]	L4 [мм]	G [мм]	H [мм]	Вес [кг]
IF 4 VIE 3/8"	G 3/8"	60	300	77	165	53,5	24	77	8,5	70	1,2
IF 4 VIE 1/2"	G 1/2"	90	250	90	168	68	28	90	8,5	80	1,8
IF 4 VIE 3/4"	G 3/4"	120	250	95	195	74	32	95	8,5	90	2,5

7. КЛАПАННАЯ АППАРАТУРА

7.13 - ДИВЕРТОРЫ

6-ти ХОДОВЫЕ

тип DF 6



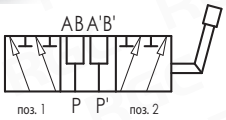

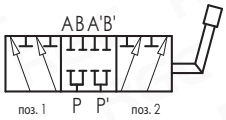

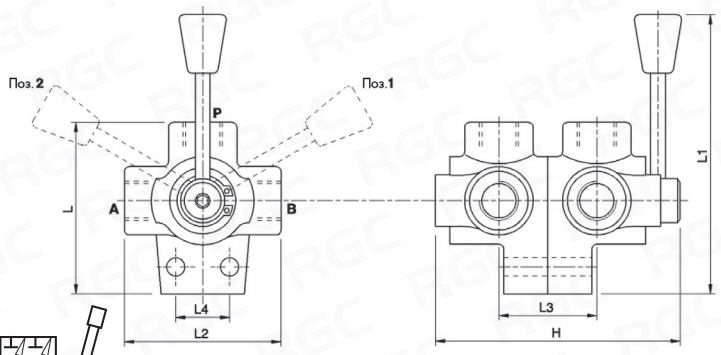

Типоразмер	A-B P	Расход макс. [л/мин]	Давление макс. [бар]	L [мм]	L1 [мм]	L2 [мм]	L3 [мм]	L4 [мм]	H [мм]	Вес [кг]
DF 6 VIE 3/8"	G 3/8"	60	300	77	169	146	42	24	146	1,6
DF 6 VIE 1/2"	G 1/2"	90	250	96	180	170	50	32	170	2,9
DF 6 VIE 3/4"	G 3/4"	120	220	100	180	180	56	32	180	3,6
DF 6 VIE 1"	G 1"	200	220	115	207	192	65	32	192	5,1

ЭЛЕКТРОМАГНИТНЫЕ

тип E6238Y



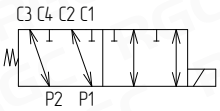

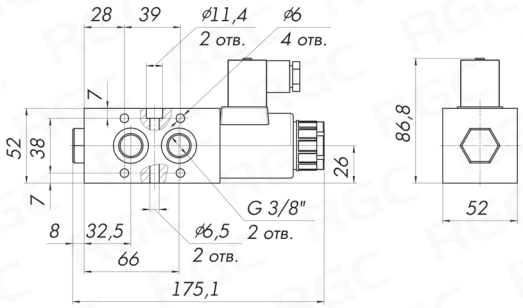

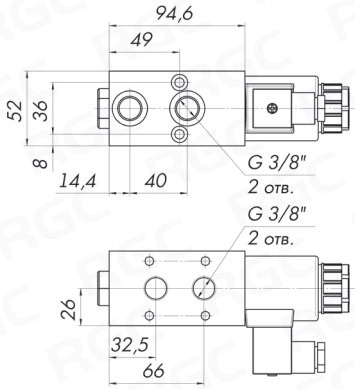

тип E6212Y

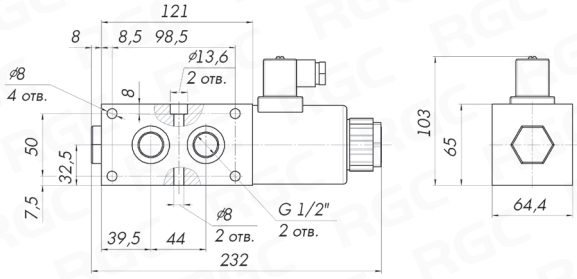

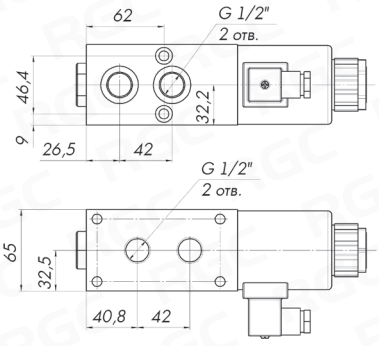

Типоразмер	Макс. давление [бар]	Макс.расход [л/мин]	Диапазон температуры рабочей жидкости [°C]	Диапазон вязкости рабочей жидкости [сСт]	Напряжение питания [В]
E6212Y	315	90	–30...+70	2,8...380	12, 24, 110, 220
E6238Y	315	60	–30...+70	2,8...380	12, 24, 110, 220

7. КЛАПАННАЯ АППАРАТУРА

7.14 - КОНЦЕВЫЕ КЛАПАНЫ

ТИП VF-NC

НОРМАЛЬНО ЗАКРЫТЫЕ

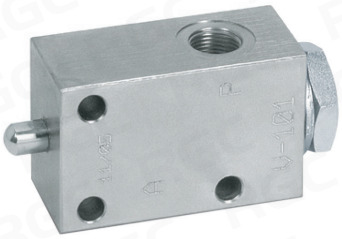

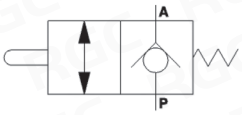

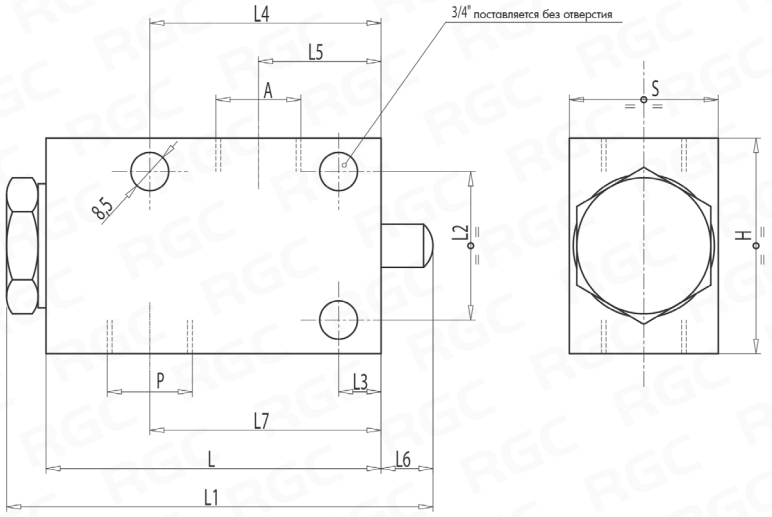

Типоразмер	A-P	Макс.расход [л/мин]	Макс. давление [бар]	L [мм]	L1 [мм]	L2 [мм]	L3 [мм]	L4 [мм]	L5 [мм]	L6 [мм]	L7 [мм]	H [мм]	S [мм]	Вес [кг]
VF 3/8" NC	G 3/8"	50	350	80	105	35	10	55	30	14	55	50	35	0,9
VF 1/2" NC	G 1/2"	70	350	80	105	35	10	55	28,5	14	55	50	35	0,9
VF 3/4" NC	G 3/4"	100	350	88	115	50	20	68	23	14	61	70	45	1,5

ТИП VF-NA

НОРМАЛЬНО ОТКРЫТЫЕ



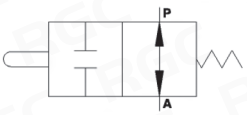

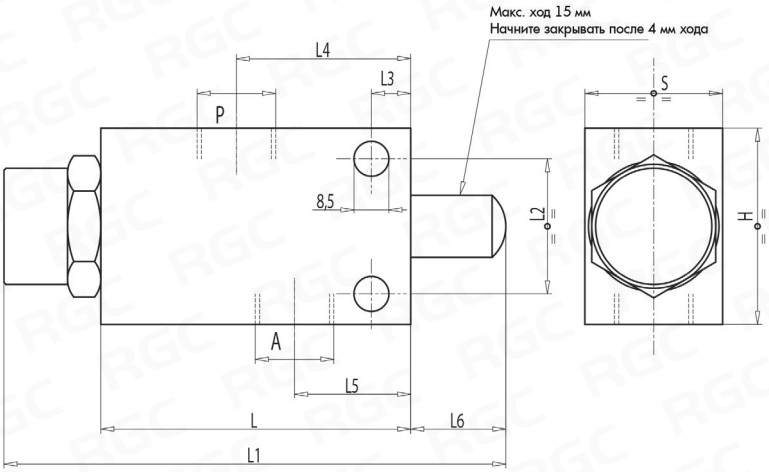

Типоразмер	A-P	Макс.расход [л/мин]	Макс. давление [бар]	L [мм]	L1 [мм]	L2 [мм]	L3 [мм]	L4 [мм]	L5 [мм]	L6 [мм]	H [мм]	S [мм]	Вес [кг]
VF 3/8" NA	G 3/8"	45	350	80	129	35	8	53	26	24	62	35	1,2
VF 1/2" NA	G 1/2"	60	350	80	129	35	8	53	26	24	62	35	1,2

7. КЛАПАННАЯ АППАРАТУРА

7.15 - КРАНЫ ШАРОВЫЕ

тип RS 2

2-х ХОДОВЫЕ



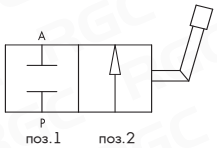

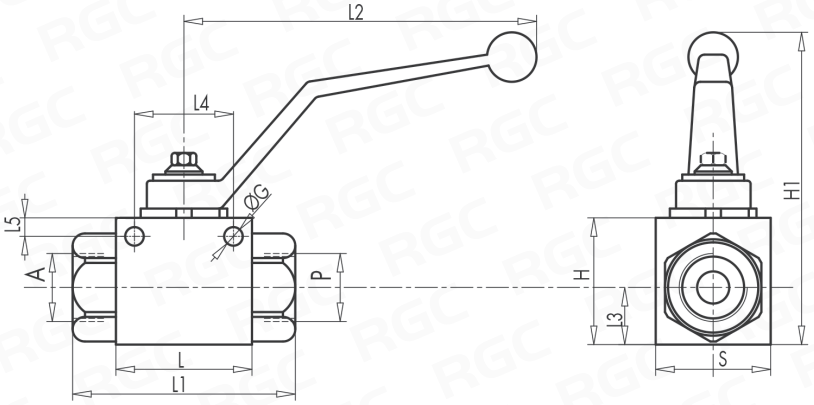

Типоразмер	Давление [бар]	DN [мм]	A-P	L [мм]	L1 [мм]	L2 [мм]	L3 [мм]	L4 [мм]	L5 [мм]	Ø G [мм]	H [мм]	H1 [мм]	S [мм]	Вес [кг]
RS 2 VIE 1/4"	500	6	G 1/4"	39,4	69	111	14,3	34	4,5	5,25	33	90	26	0,3
RS 2 VIE 3/8"	500	10	G 3/8"	41,8	71	111	15	34	4,5	5,25	35	92	30	0,4
RS 2 VIE 1/2"	500	13	G 1/2"	44,5	83	111	18,3	36	5	5,25	40	97	35	0,6
RS 2 VIE 3/4"	400	20	G 3/4"	62,5	95	180	29,5	50	6	6,25	57	106,5	49	1,4
RS 2 VIE 1"	350	25	G 1"	66,5	112	180	29,5	50	6	6,25	65	116,5	55	2,2
RS 2 VIE 1" 1/4	350	25	G 1" 1/4	66,5	120	180	29,5	50	6	6,25	65	116,5	55	2,2
RS 2 VIE 1" 1/2	350	25	G 1" 1/2	66,5	124	180	29,5	50	6	6,25	65	116,5	55	2,4
RS 2 VIE 2"	350	40	G 2"	85	131	300	57	/	/	/	114	141,5	102	6,9

тип RS 3

3-х ХОДОВЫЕ



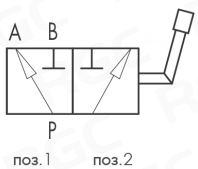

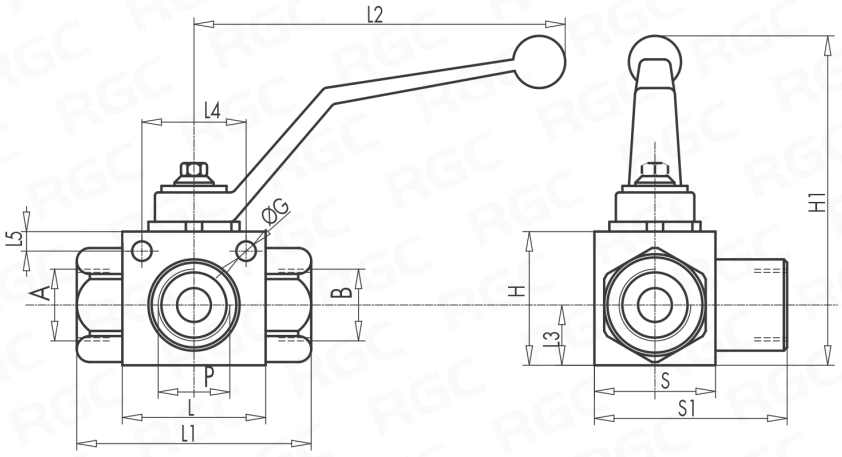

Типоразмер	Давление [бар]	DN [мм]	A-B-P	L [мм]	L1 [мм]	L2 [мм]	L3 [мм]	L4 [мм]	L5 [мм]	Ø G [мм]	H [мм]	H1 [мм]	S [мм]	S1 [мм]	Вес [кг]
RS 3 VIE 1/4"	500	6	G 1/4"	39,4	69	104	14,3	33	4,5	5,25	33	76	26	42	0,4
RS 3 VIE 3/8"	500	10	G 3/8"	41,8	71	104	15	33	4,5	5,25	35	78	30	46	0,5
RS 3 VIE 1/2"	500	13	G 1/2"	44,4	83	104	18,3	33	4,5	5,25	40	83	35	54	0,6
RS 3 VIE 3/4"	400	20	G 3/4"	62,5	95	180	23,4	50	6	6,25	57	106,5	49	75	1,5
RS 3 VIE 1"	350	25	G 1"	66,5	112	180	29,5	50	6	6,25	65	116,5	55	89	2,4
RS 3 VIE 1" 1/4	350	25	G 1" 1/4	66,5	120	180	29,5	50	6	6,25	65	116,5	55	89	2,6
RS 3 VIE 1" 1/2	350	25	G 1" 1/2	66,5	124	180	29,5	50	6	6,25	65	116,5	55	89	2,7

7. КЛАПАННАЯ АППАРАТУРА

7.16 - РЕГУЛЯТОРЫ РАСХОДА

тип RFP3



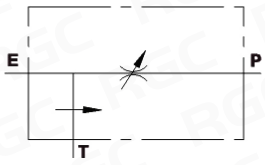

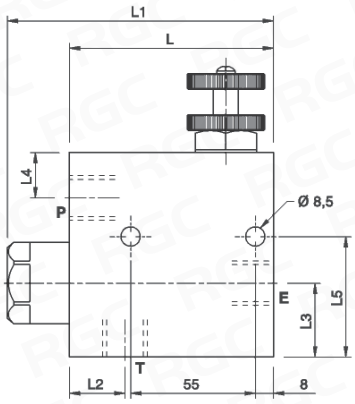

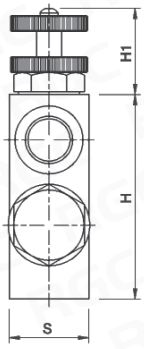

Типоразмер	E-P.T	Макс.регул. [л/мин]	Макс.расход вход. [л/мин]	Макс. давление [бар]	L [мм]	L1 [мм]	L2 [мм]	L3 [мм]	L4 [мм]	L5 [мм]	H [мм]	H1 [мм]	S [мм]	Вес [кг]
RFP3 3/8"	G 3/8"	50	60	350	90	118	25	32	20	53	90	40	35	2,1
RFP3 1/2"	G 1/2"	60	80	350	90	118	25	32	20	53	90	40	35	2,0
RFP3 3/4"	G 3/4"	100	120	350	90	122	27	36	19	62	102	40	50	3,3

тип VPR3

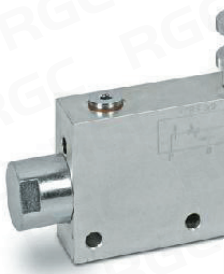

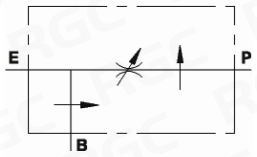

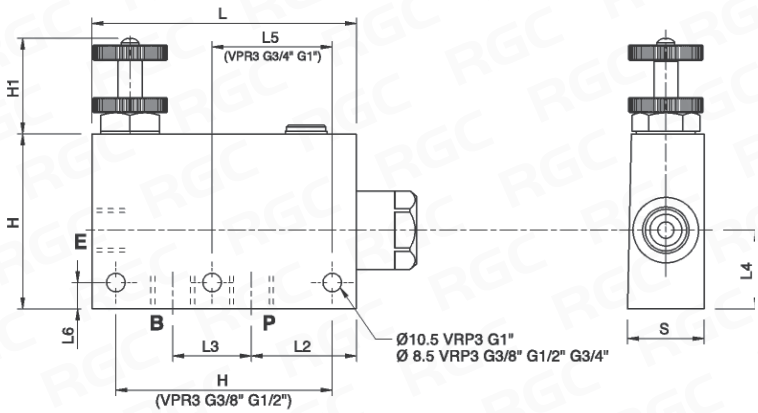

Типоразмер	E-P.T	Макс.расход [л/мин]	Макс.регул. [л/мин]	Макс. давление [бар]	L [мм]	L1 [мм]	L2 [мм]	L3 [мм]	L4 [мм]	L5 [мм]	L6 [мм]	H [мм]	H1 [мм]	S [мм]	Вес [кг]
VPR3 3/8"	G 3/8"	60	50	350	121	147	40	32	36	55	12	80	35	35	2,5
VPR3 1/2"	G 1/2"	80	60	350	121	147	37	36	36	55	12	80	35	35	2,4
VPR3 3/4"	G 3/4"	120	100	350	155	187	50	44	37	115	10	90	35	50	4,9
VPR3 1"	G 1"	200	170	350	155	187	46	58	47	115	12	100	35	50	5,2

тип VRFU90°/C



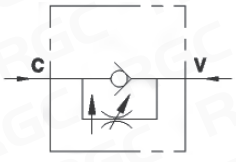

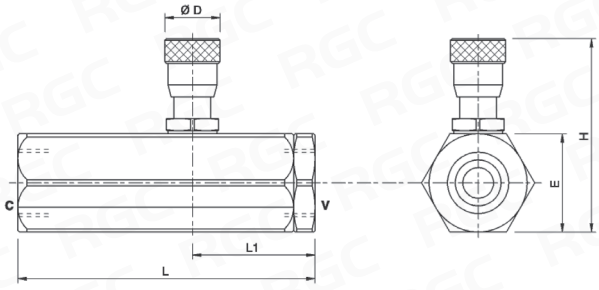

Типоразмер	V-C	Расход макс. от C до V [л/мин]	Расход макс. от V до C [л/мин]	Давление макс. [бар]	L [мм]	L1 [мм]	D1 [мм]	H MAX [мм]	E [мм]	Вес [кг]
VRFU 90° 1/4" COMPENSATO	G 1/4"	17	25	250	88	37	20	64	32	0,5
VRFU 90° 3/8" COMPENSATO	G 3/8"	17	30	250	88	37	20	64	32	0,5
VRFU 90° 1/2" COMPENSATO	G 1/2"	28	45	250	107	46	20	76	36	0,7

7.16 - РЕГУЛЯТОРЫ РАСХОДА

тип RG-VRP-VMP



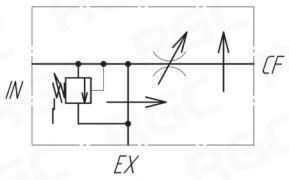

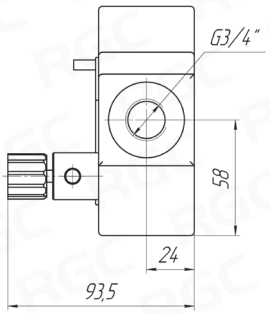

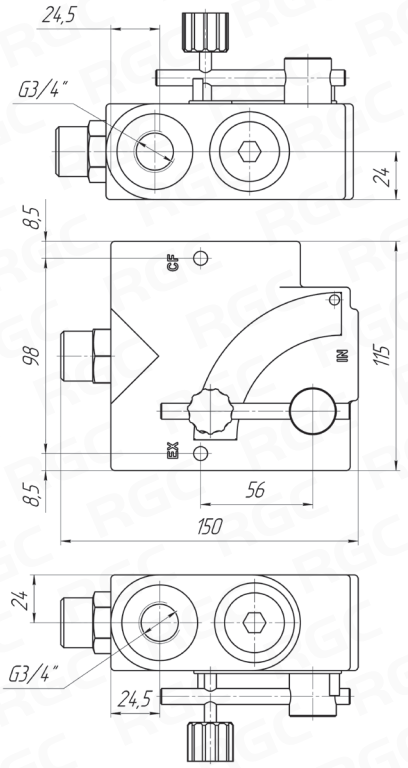

Типоразмер	A	Рабочая температура [°C]	Макс.расход [л/мин]	Макс. давление [бар]	Вес [кг]
VPR-VMP-1/2"	G 1/2"	от -20 °C до + 80 °C	60	210	3,7
VPR-VMP-3/4"	G 3/4"	от -20 °C до + 80 °C	114	210	3,7

7.17 - КЛАПАНЫ ПРИОРИТЕТА

тип DYXL-F



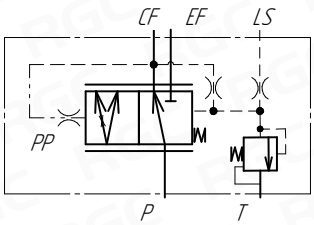

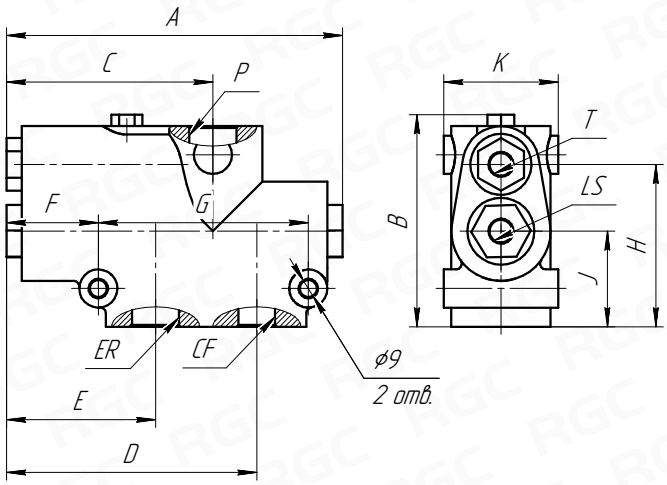

Типоразмер	Расход [л/мин]	Макс. давление [бар]	Размеры [мм]										Резьбы портов					Вес [кг]
			A	B	C	D	E	F	G	H	J	K	P	CF	EF	LS	T	
DYXL-F80L-16N7-D	80	200	140	95	86.5	104	69	43.5	80	70	40	45	1/2"	3/8"	1/2"	1/4"	1/4"	4,7
DYXL-F160L-16N7-D	160	200	176	110	100	123	70	48	110	85	50	60	3/4"	1/2"	3/4"	1/4"	1/4"	4,7

7. КЛАПАННАЯ АППАРАТУРА

7.18 - БЛОК РЕГУЛЯТОРОВ РАСХОДА

СЕРИЯ **RGFR-12**

ОТ 1 ДО 6 СЕКЦИЙ





Габаритный чертеж

RGFR-12/2S/1EC/1EC-24VDC

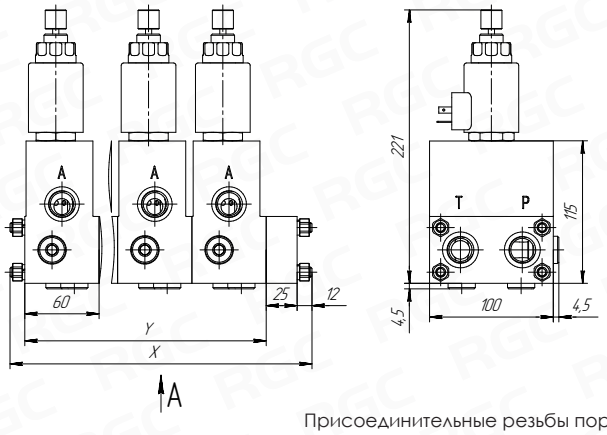

Присоединительные резьбы портов
P, A, B, T- G 1/2"

Габаритный чертеж

RGFR-12/3S/P/1EC/1EC/1EC-24VDC

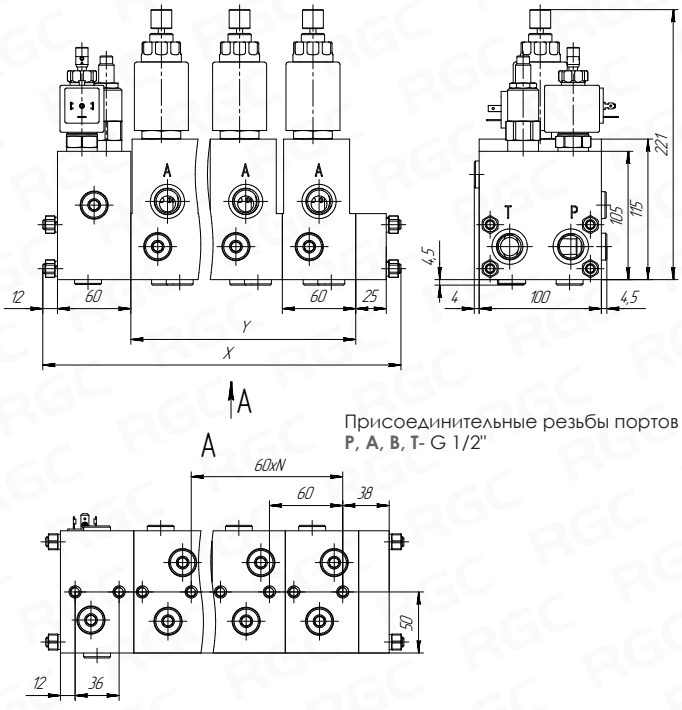

Присоединительные резьбы портов
P, A, B, T- G 1/2"

Гидравлическая схема

RGFR-12/2S/1EC/1EC-24VDC

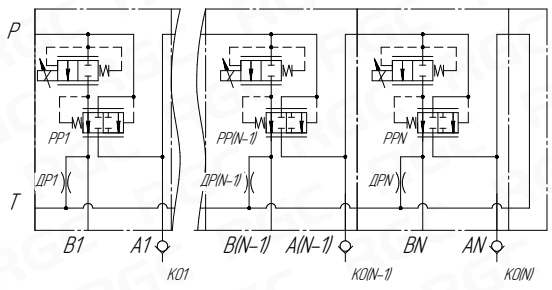

Клапаны КО в комплект поставки не входят

Гидравлическая схема

RGFR-12/3S/P/1EC/1EC/1EC-24VDC

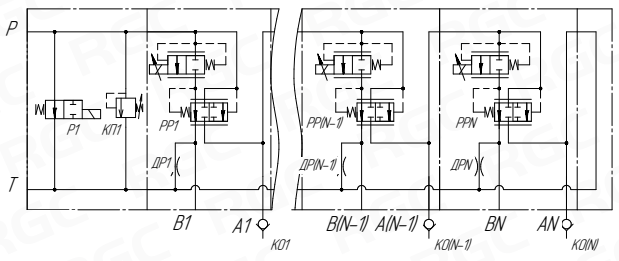

Клапаны КО в комплект поставки не входят

Размеры

Количество рабочих секций (N)	1S	2S	3S	4S	5S	6S
X [мм]	109	169	229	289	349	409
Y [мм]	60	120	180	240	300	360

Размеры

Количество рабочих секций (N)	1S	2S	3S	4S	5S	6S
X [мм]	169	229	289	349	409	469
Y [мм]	60	120	180	240	300	360



Присоединительные резьбы портов
P, P1- G 1/2"; **A; B** - G 1/2"; **T**- G 3/4"

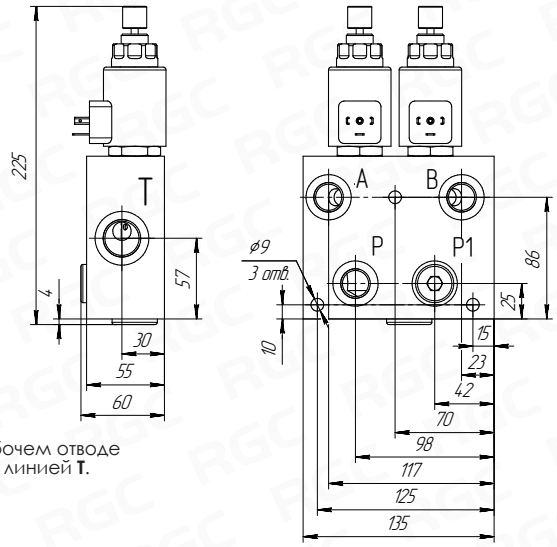

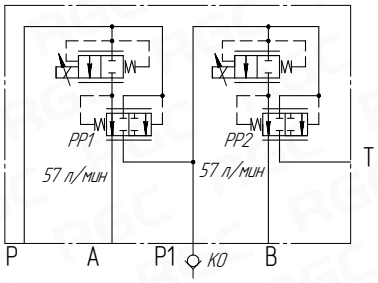

Клапаны КО в комплект поставки не входят

RGFR-12-2/1EC/1EC-24VDC
При отсутствии гидромоторов на рабочем отводе **A** или **B**- рабочие отводы соединить с линией **T**.



Присоединительные резьбы портов
P, P1- G 1/2"; **A; B** - G 1/2"; **T**- G 3/4"

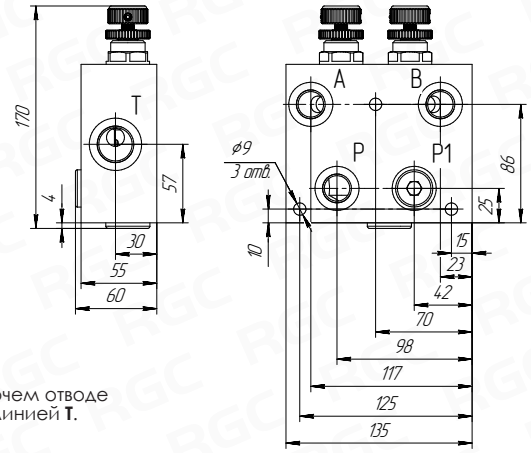

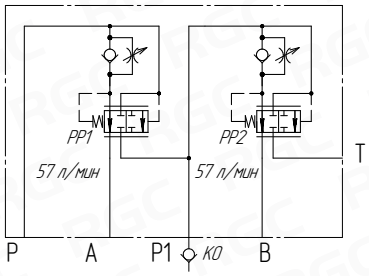

Клапаны КО в комплект поставки не входят

RGFR-12-2/1MC/1MC
При отсутствии гидромоторов на рабочем отводе **A** или **B**- рабочие отводы соединить с линией **T**.

ТЕХНИЧЕСКИЕ ХАРАКТЕРИСТИКИ

Количество рабочих секций: от 1 до 6
Максимальный расход: 57; 38; 25 л/мин
Рабочее давление: 210 атм
Напряжение питания: 12В; 24В.

Код заказа

RGFR-12	/	2	S	/	P	(210)	/	1	EC	/	3	MC	–	24V
1		2	3		4	5		6	7		6	7		8

1. Серия **RGFR-12**

2. Количество регуляторов расхода **2**
от 1 до 6 -для секционного исполнения
2 - для исполнения в едином корпусе

3. Тип исполнения **S**
S - секционный
"-" - исполнение в едином корпусе

4. Напорная секция **P**

5. Настройка предох. клапана **210**
210 - 210 бар

6. Код регулятора расхода **1**
1 - 57 л/мин
2 - 38 л/мин
3 - 25 л/мин

7. Тип управления **EC**
EC - электрическое
MC - механическое

8. Напряжение питания **24V**
электромагнитных катушек
12V - (12В) **24V** - (24В)

СЕРИЯ EC-08
SAE08

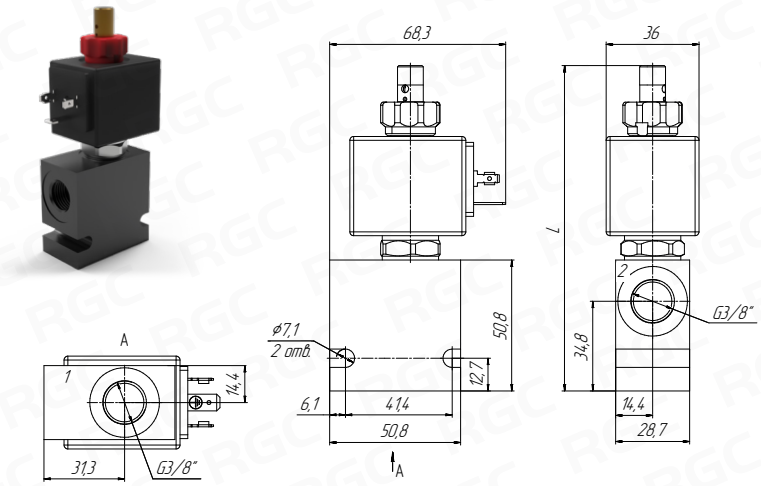

Расход - до **40** л/мин
Давление - до **250** бар

Наименование	Схема	L [мм]	Напряжение питания [В]
EC-08-2T-13-24V	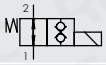	136	24
EC-08-2T-13-12V			12
EC-08-2C-10-24V	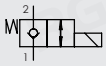	121	24
EC-08-2C-10-12V			12
EC-08-2D-12-24V	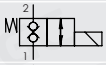	121	24
EC-08-2C-11-24V	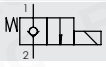	117	24

СЕРИЯ EC-10
SAE10

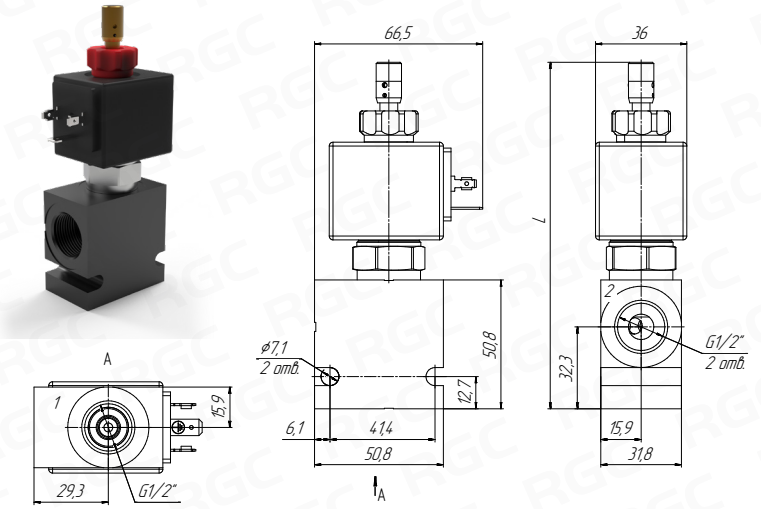

Расход - до **75** л/мин
Давление - до **250** бар

Наименование	Схема	L [мм]	Напряжение питания [В]
EC-10-2A-11-24V	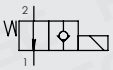	137	24
EC-10-2A-12-24V	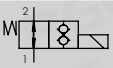	137	24
EC-10-2C-10-24V	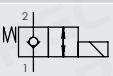	122	24
EC-10-2C-10-12V			12
EC-10-2D-12-24V	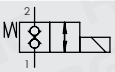	122	24
EC-10-2D-12-12V			12
EC-10-2A-19-24V	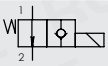	137	24

СЕРИЯ EC-12
SAE12

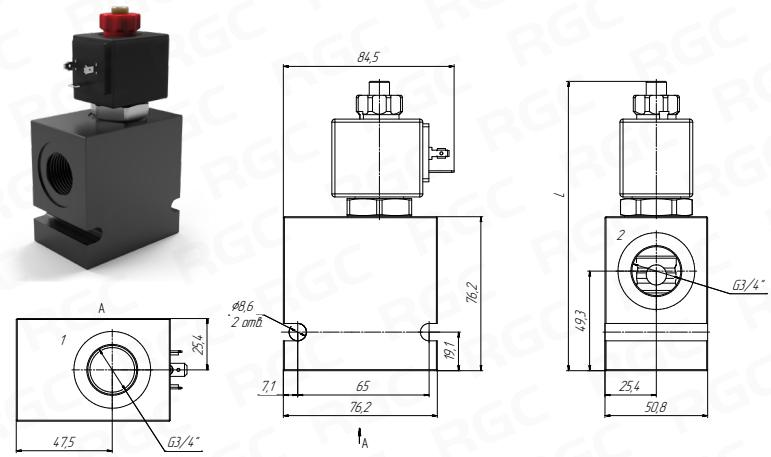

Расход - до **150** л/мин
Давление - до **250** бар

Наименование	Схема	L [мм]	Напряжение питания [В]
EC-12-2A-11-12V	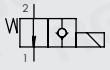	156,5	12
EC-12-2A-11-24V			24
EC-12-2T-12-12V	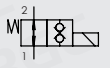		12
EC-12-2T-12-24V			24
EC-12-2C-10-24V	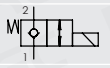	141,5	24
EC-12-2D-12-24V	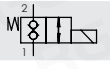		24

8

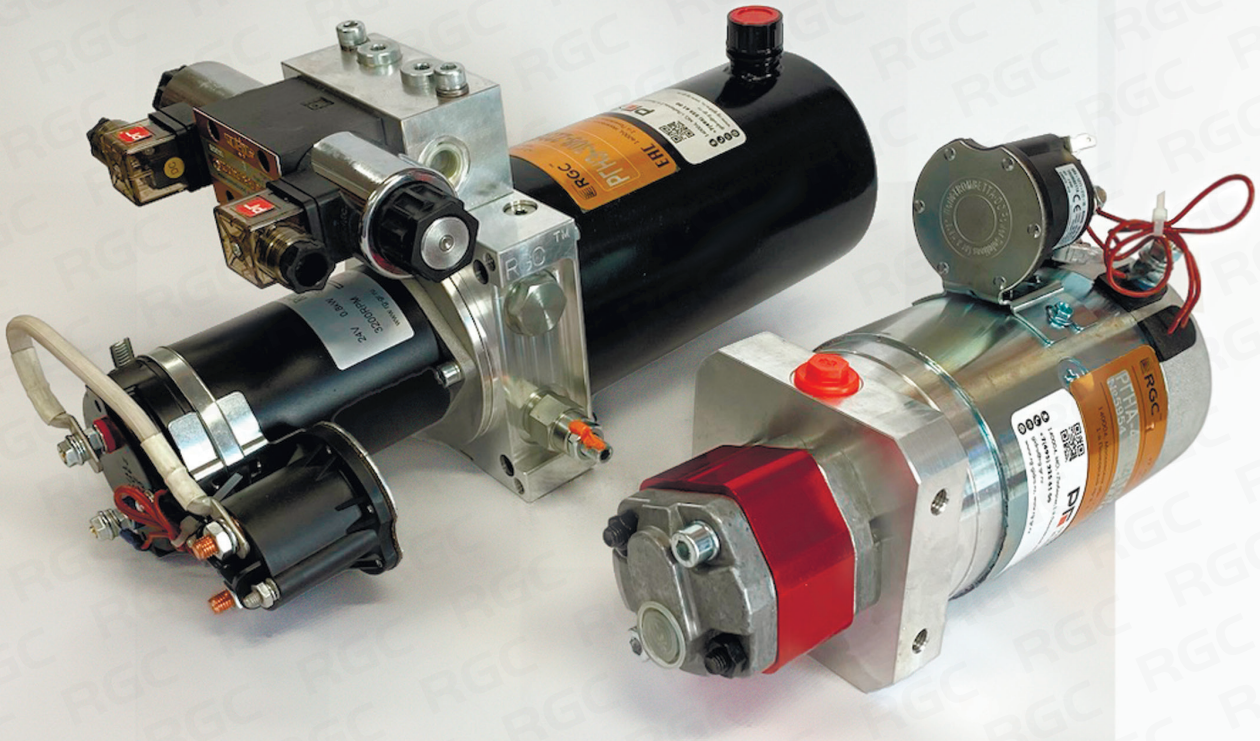

RG-GIDRO.RU

ГИДРАВЛИЧЕСКИЕ СТАНЦИИ и КОМПЛЕКТУЮЩИЕ

8.1	Аварийные гидростанции	148
8.2	Гидростанции	149
8.3	Баки прямоугольные	154
8.4	Баки цилиндрические	155
8.5	Колокола	156
8.6	Уплотнения	157
8.7	Муфты	158

8. ГИДРАВЛИЧЕСКИЕ СТАНЦИИ И КОМПЛЕКТУЮЩИЕ

8.1 - АВАРИЙНЫЕ ГИДРОСТАНЦИИ

СЕРИЯ РГНА 12В/24В



Код заказа

РГНА	–	2	–	12	/	1,6	/	26
1		2		3		4		5

1. Серия	**РГНА**
2. Кинематическая подача при номинальной частоте вращения двигателя (л/мин)	**2**
3. Номинальное напряжение питания двигателя (В)	**12**
12 - 12 В	
24 - 24 В	
4. Номинальная мощность двигателя (кВт)	**1,6**
1,6 - 1,6 кВт	
2,2 - 2,2 кВт	
5. Номинальная частота вращения двигателя (об/мин)	**26**
26 - 2600 об/мин	
28 - 2800 об/мин	

Габаритный чертеж

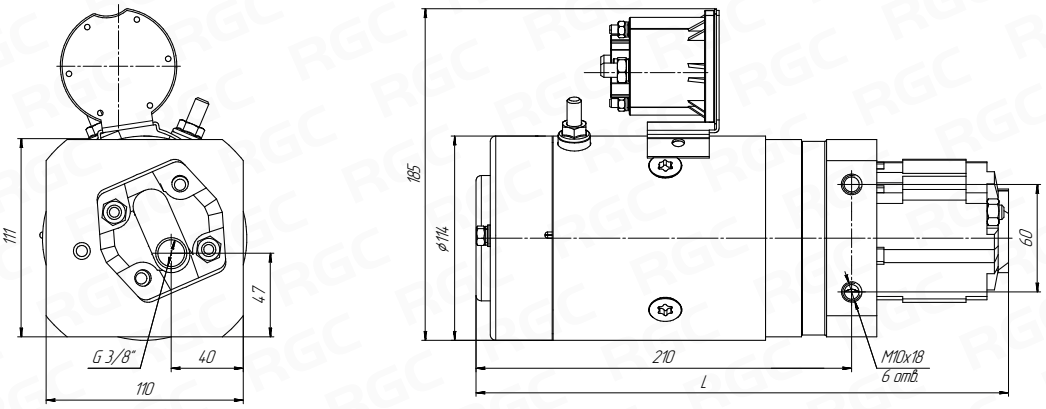

СХЕМА ПОДКЛЮЧЕНИЯ ЭЛЕКТРИЧЕСКАЯ

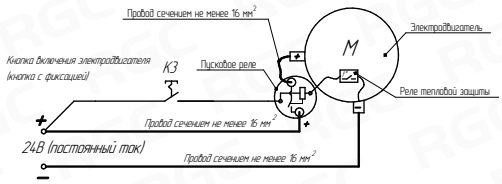

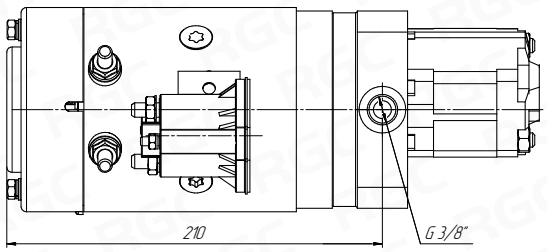

Размеры

Наименование		L [мм]	Q [л/мин]	P макс.[бар]		Вес [кг]
				12 В/1,6 кВт	24 В/2,2 кВт	
РГНА-2,0-12/1,6/26	**РГНА-2,0-24/2,2/26**	299,0	1,9	200	200	12,1
РГНА-2,8-12/1,6/26	**РГНА-2,8-24/2,2/26**	299,5	2,6	200	200	12,1
РГНА-3,3-12/1,6/26	**РГНА-3,3-24/2,2/26**	300,5	3,0	200	200	12,1
РГНА-4,0-12/1,6/26	**РГНА-4,0-24/2,2/26**	301,5	3,7	200	200	12,2
РГНА-4,5-12/1,6/26	**РГНА-4,5-24/2,2/26**	302,5	4,2	180	200	12,2
РГНА-5,3-12/1,6/26	**РГНА-5,3-24/2,2/26**	303,5	4,9	150	200	12,3
РГНА-6,8-12/1,6/26	**РГНА-6,8-24/2,2/26**	305,5	6,3	120	160	12,4
РГНА-8,1-12/1,6/26	**РГНА-8,1-24/2,2/26**	307,5	7,5	100	130	12,6
РГНА-9,3-12/1,6/26	**РГНА-9,3-24/2,2/26**	309,5	8,7	85	115	12,7
РГНА-10,6-12/1,6/26	**РГНА-10,6-24/2,2/26**	311,5	9,8	75	105	12,9
РГНА-12,1-12/1,6/26	**РГНА-12,1-24/2,2/26**	313,5	11,2	65	90	13,1
РГНА-14,6-12/1,6/26	**РГНА-14,6-24/2,2/26**	315,5	13,6	55	75	13,3

СЕРИЯ РГНЭ 12В



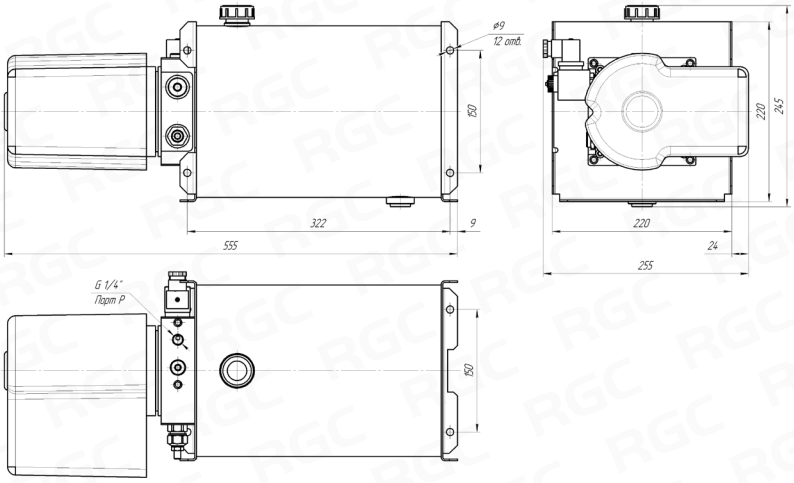

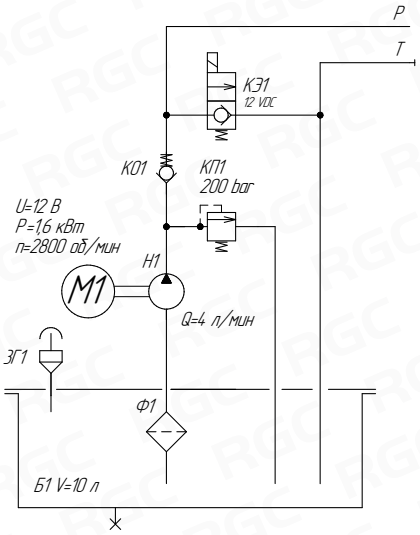

Наименование	РГНЭ20-4-К3-10Г-12/1,6/28
Тип электродвигателя	Электродвигатель постоянного тока
Мощность [кВт]	1,6
Напряжения питания [В]	12
Частота вращения [об/мин]	2800
Тип насоса	Шестеренный
Подача [л/мин]	4,0
Макс. давление [МПа]	20
Дополнительные опции	Эл/магн. разгрузочный клапан НЗ 12В
Объём бака расчетный [л]	10
Рабочее положение насосной станции	Горизонтальное

СЕРИЯ РГНЭ 24В



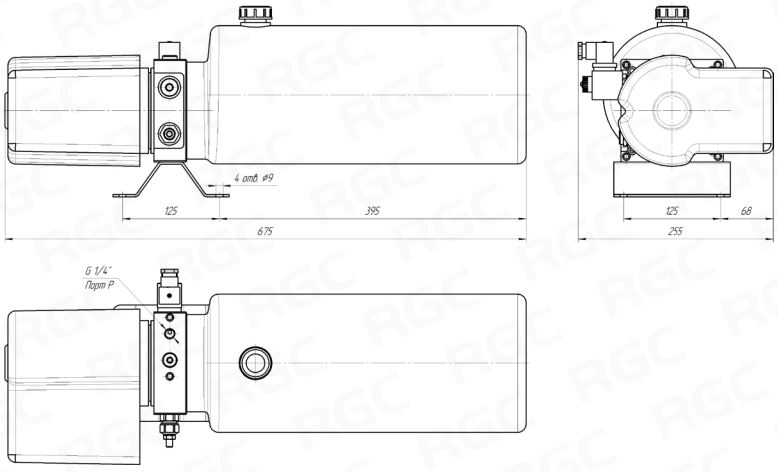

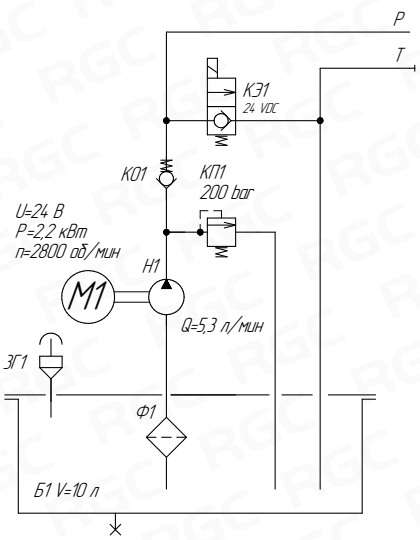

Наименование	РГНЭ20-5,3-К3-10Г-24/2,2/28
Тип электродвигателя	Электродвигатель постоянного тока
Мощность [кВт]	2,2
Напряжения питания [В]	24
Частота вращения [об/мин]	2800
Тип насоса	Шестеренный
Подача [л/мин]	5,3
Макс. давление [МПа]	20
Дополнительные опции	Эл/магн. разгрузочный клапан НЗ 24В
Объём бака расчетный [л]	10
Рабочее положение насосной станции	Горизонтальное

СЕРИЯ РГНЭ 220В



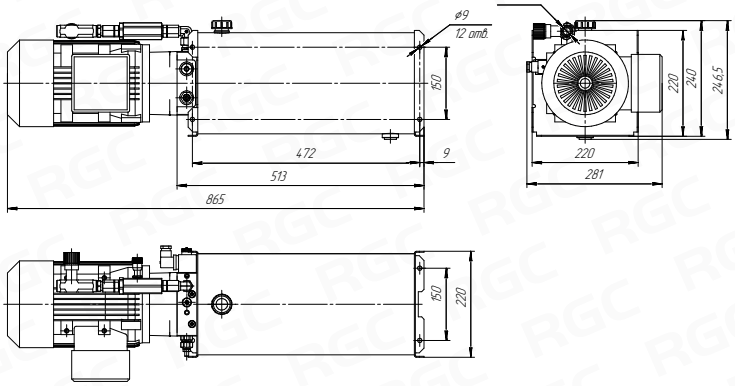

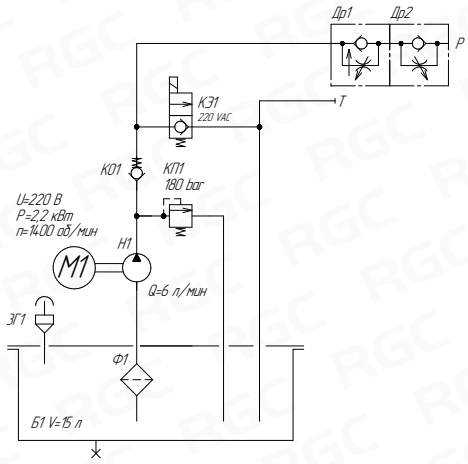

Наименование	**РГНЭ18-6-К3/ДО/ДС-15Г-22/2,2/15**
Тип электродвигателя	Электродвигатель переменного тока
Мощность [кВт]	2,2
Напряжения питания [В]	220
Частота вращения [об/мин]	1400
Тип насоса	Шестеренный
Подача [л/мин]	6,0
Макс. давление [МПа]	18
Дополнительные опции	Эл/магн. разгрузочный клапан НЗ 220В, регулируемый дроссель с ОК. и регулируемый дроссель с компенсатором
Объём бака расчетный [л]	15
Рабочее положение насосной станции	Горизонтальное

СЕРИЯ РГНЭ 380В



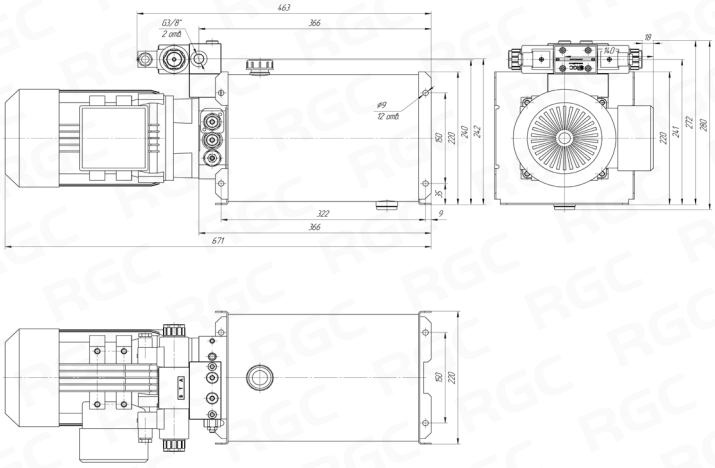

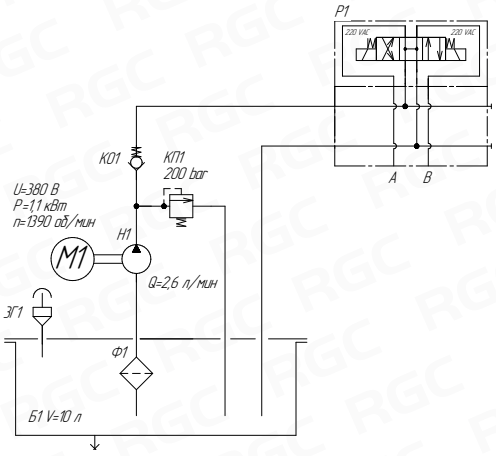

Наименование	**РГНЭ20-2,6-Н-10Г-38/1,1/15**
Тип электродвигателя	Электродвигатель переменного тока
Мощность [кВт]	1,1
Напряжения питания [В]	380
Частота вращения [об/мин]	1390
Тип насоса	Шестеренный
Подача [л/мин]	2,6
Макс. давление [МПа]	20
Дополнительные опции	Распределитель 14(Н) 220В
Объём бака расчетный [л]	10
Рабочее положение насосной станции	Горизонтальное

СЕРИЯ РГНЭ 380В



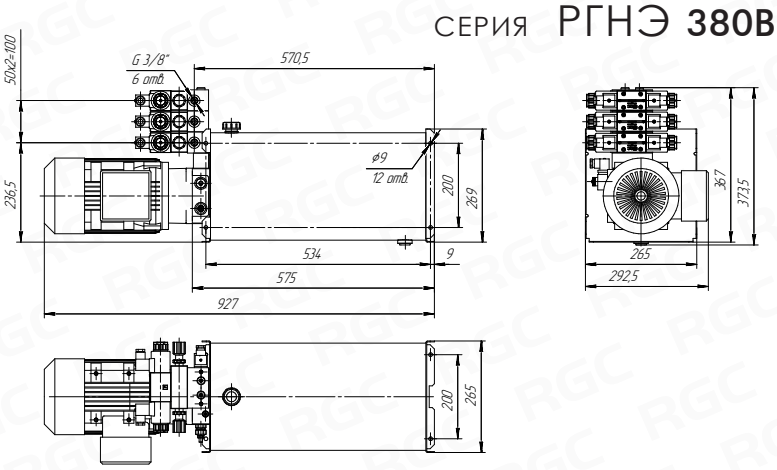

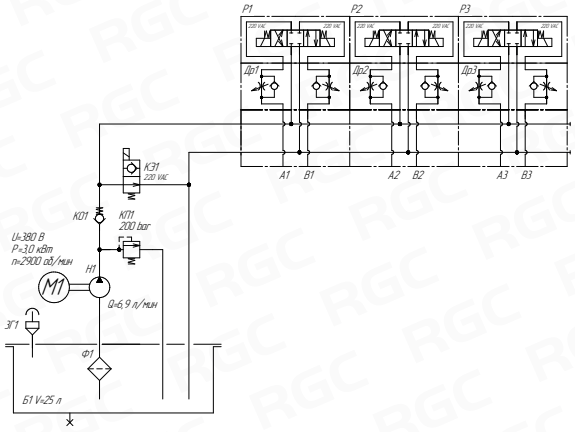

Наименование	**РГНЭ20-6,9-КО/3Е/3Др-25Г-38/3,0/30**
Тип электродвигателя	Электродвигатель переменного тока
Мощность [кВт]	3,0
Напряжения питания [В]	380
Частота вращения [об/мин]	2900
Тип насоса	Шестеренный
Подача [л/мин]	6,9
Макс. давление [МПа]	20
Дополнительные опции	Эл./магн. разгрузочный клапан НО 220В, 3 расп. 44(Е) 220В, 3 регулируемых дросселя с ОК
Объём бака расчетный [л]	25
Рабочее положение насосной станции	Горизонтальное

СЕРИЯ РГНЭ 380В



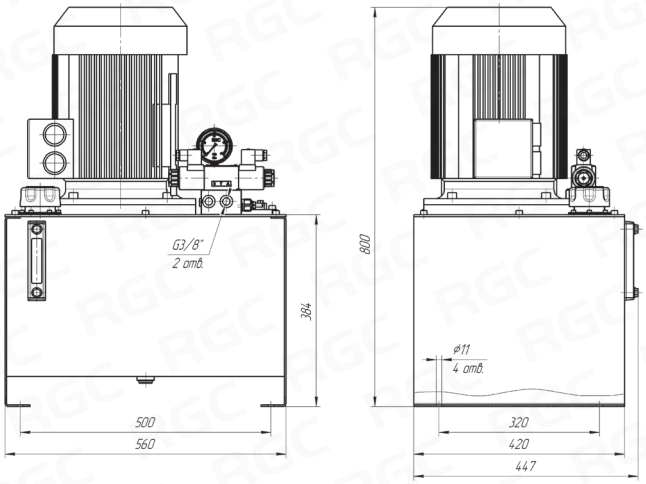

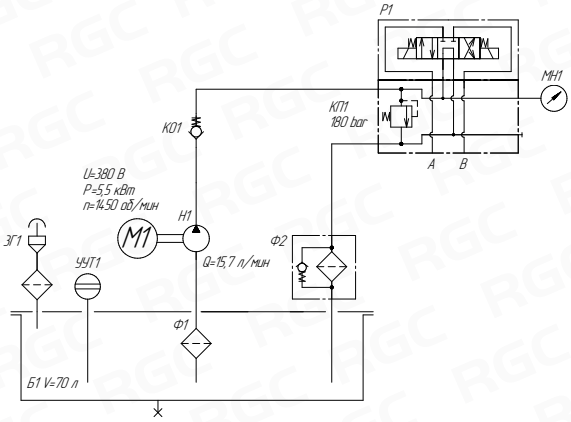

Наименование	**РГНЭ18-15,7-G-70-38/5,5/15М**
Тип электродвигателя	Электродвигатель переменного тока
Мощность [кВт]	5,5
Напряжения питания [В]	380
Частота вращения [об/мин]	1450
Тип насоса	Шестеренный
Подача [л/мин]	15,7
Макс. давление [МПа]	18
Дополнительные опции	Распределитель 64(G) 220В
Объём бака расчетный [л]	70
Рабочее положение насосной станции	Вертикальное

8. ГИДРАВЛИЧЕСКИЕ СТАНЦИИ И КОМПЛЕКТУЮЩИЕ

8.2 - ГИДРОСТАНЦИИ

ГИДРАВЛИЧЕСКАЯ СТАНЦИЯ - ОПРЕДЕЛЕНИЕ, СФЕРЫ ПРИМЕНЕНИЯ

Гидравлическая станция (маслостанция) — техническое устройство (система), преобразующее различные виды энергии в гидравлическую энергию жидкости, и управляющее движением потока этой жидкости. Вид преобразуемой энергии (электрическая, механическая энергия жидкости или сжатого газа, химическая энергия топлива) зависит от типа первичного двигателя, входящего в состав маслостанции (дизельный, бензиновый или электрический)

СФЕРЫ ПРИМЕНЕНИЯ ГИДРОСТАНЦИИ

- добывающие отрасли;
- автомобильное машиностроение;
- гражданское и промышленное строительство;
- металлообработка;
- легкая промышленность;
- переработка вторсырья и др.

НАШИ ВОЗМОЖНОСТИ

АО «РГ-Ремсервис» занимается разработкой и производством гидравлических насосных станций более 10 лет. Наша компания обладает мощным техническим и производственным потенциалом:

- большой склад отечественных и импортных комплектующих;
- большой оборудованный сборочный цех;
- квалифицированный персонал;
- собственное конструкторское подразделение.

ИНДИВИДУАЛЬНОЕ ИСПОЛНЕНИЕ

Опыт и квалификация наших сотрудников позволяют нам производить гидравлические станции высокого качества на европейском уровне. Гидростанции могут быть выполнены с необходимыми параметрами. Техническое задание, созданное заказчиком в сотрудничестве с нашими специалистами, является определяющим в создании гидростанции.

Мы предлагаем гидростанции индивидуального исполнения для следующих видов оборудования:

- складское и грузоподъёмное оборудование;
- навесное оборудование для автомобилей, спецтехники, ж/д транспорта и судов;
- заградительные дорожные устройства и системы безопасности;
- прессовое оборудование;
- оборудование для мусороперерабатывающего производства;
- оборудование для перекачки и кондиционирования рабочей жидкости, системы смазки.

ТЕХНИЧЕСКИЕ ХАРАКТЕРИСТИКИ ПРОИЗВОДИМЫХ НАМИ ГИДРАВЛИЧЕСКИХ СТАНЦИЙ

Производственные возможности компании АО «РГ-Ремсервис» позволяют изготавливать станции в широком диапазоне технических характеристик:

- объем баков: от 1 до 400 л и выше;
- напряжение питания: 12, 24, 220, 380 В;
- мощность приводного двигателя: от 0,5 кВт до 55 кВт и выше;
- рабочий объем насоса: от 0,6 до 160 см^3 и выше.

Широкий ассортимент гидростанций и комплектующих для их самостоятельной сборки представлен на нашем сайте www.rg-girdo.ru.

Код заказа

РГН Э	19	1,4	1/64G	2Г	24	0,55	30	М
1 2	3	4	5.1 5.2	6	7	8	9	10

1. Серия — **РГН**

2. Тип привода насоса — **Э**

Э - Электродвигатель
Д - ДВС
Р - Ручной привод
А - Агрегат насосный

3. Рабочее давление — **19**
(не указывается для типа РГНА)

4. Подача при номинальной частоте вращения двигателя, [л/мин] — **1,4**

5. Гидравлические распределители — **1/64G**

5.1 - **1-** Кол-во гидрораспределителей с одинаковой схемой
5.2 - **64G-** Схема гидрораспределителя
(См.таблицу №1 возможных схем золотников)

6. Объем бака — **2Г**

Расположение оси бака
Г - Горизонтальное
В - Вертикальное

Объем бака
3 л; 5л; 10л; 15л; 25л

7. Ном. напряжение питание двигателя — **24**
(для РГНЭ, РГНА)

12 - 12 В постоянного тока
24 - 24 В постоянного тока
11 - 110 В переменного тока
22 - 220 В переменного тока
38 - 380 В переменного тока

8. Ном. мощность электродвигателя, [кВт] — **0,55**

9. Ном. частота вращения вала двигателя — **30**

75 - 750 об/мин
10 - 1000 об/мин
15 - 1500 об/мин
30 - 3000 об/мин

10. Дополнительные комплектующие

РН	Ручной дублирующий насос	ДД	Датчик давления
М	Манометр	МО	Маслоохладитель
Щ	Электрощит	РТ	Реле температуры
П	Пульт управления	РУ	Реле уровня
РД	Реле давления	ТЭН	Трубчатый электронагреватель
ДТ	Датчик температуры	АК	Гидроаккумулятор
ФС	Фильтр сливной	ФН	Фильтр напорный

Табл.№1. Возможные схемы золотников

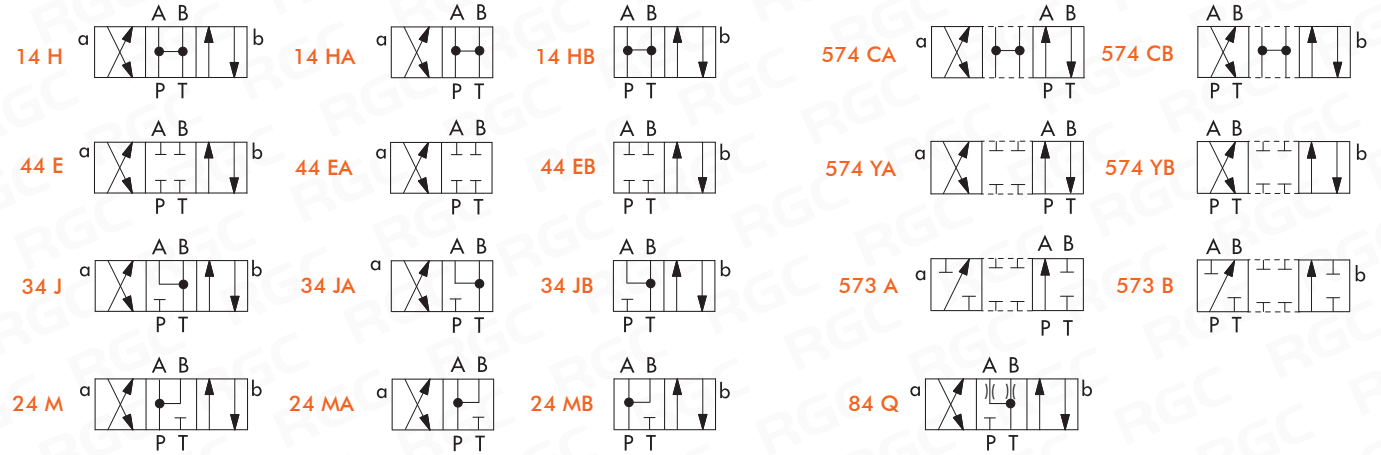

Схемы по запорной и регулирующей аппаратуре

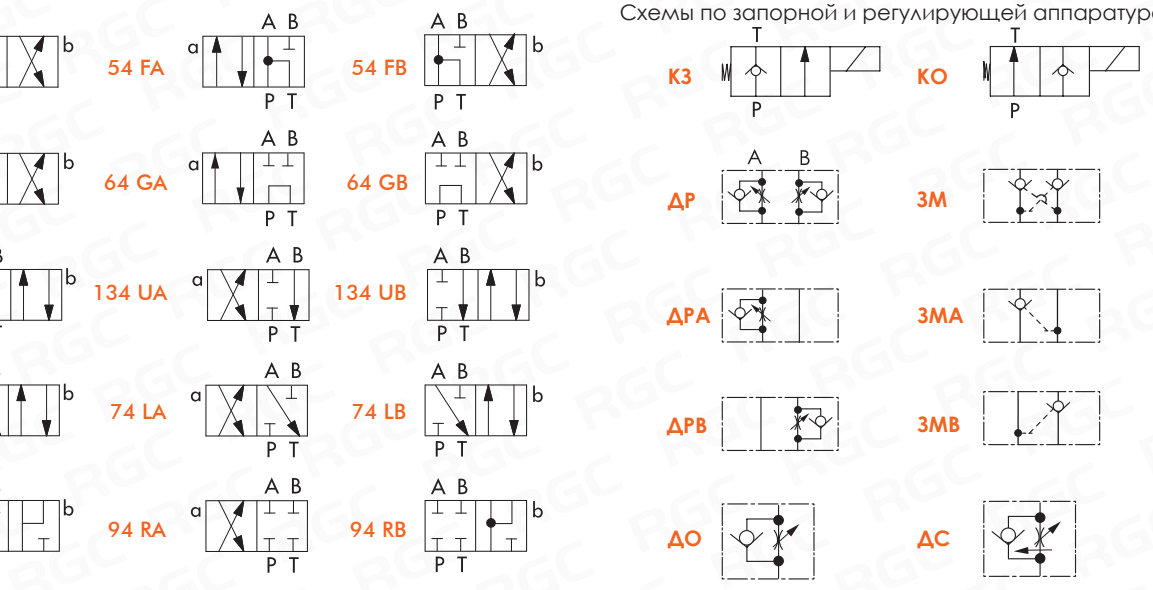

8. ГИДРАВЛИЧЕСКИЕ СТАНЦИИ И КОМПЛЕКТУЮЩИЕ

8.3 - БАКИ ПРЯМОУГОЛЬНЫЕ

СЕРИЯ **RG**



ГАБАРИТЫ ДЛЯ БАКОВ

20 литров

40 литров

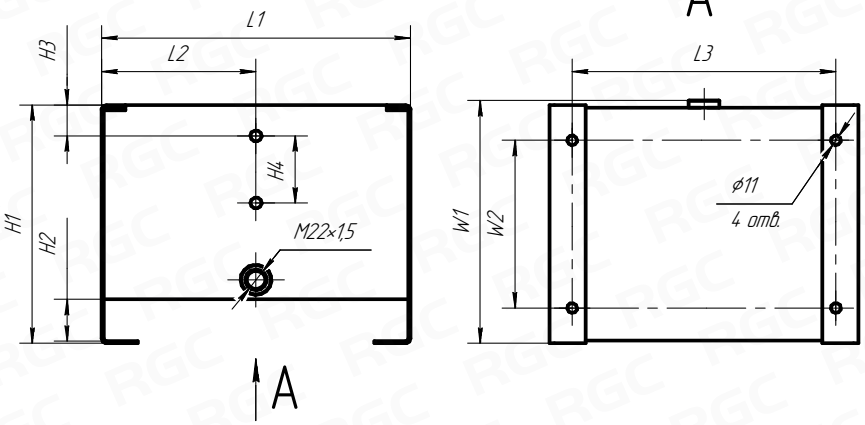

ГАБАРИТЫ ДЛЯ БАКОВ

70 литров

90 литров

120 литров

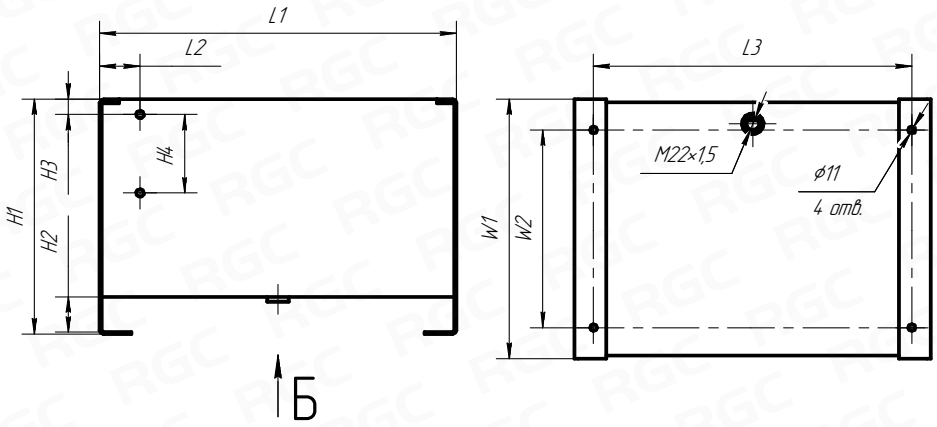

ГАБАРИТЫ ДЛЯ БАКОВ

200 литров

250 литров

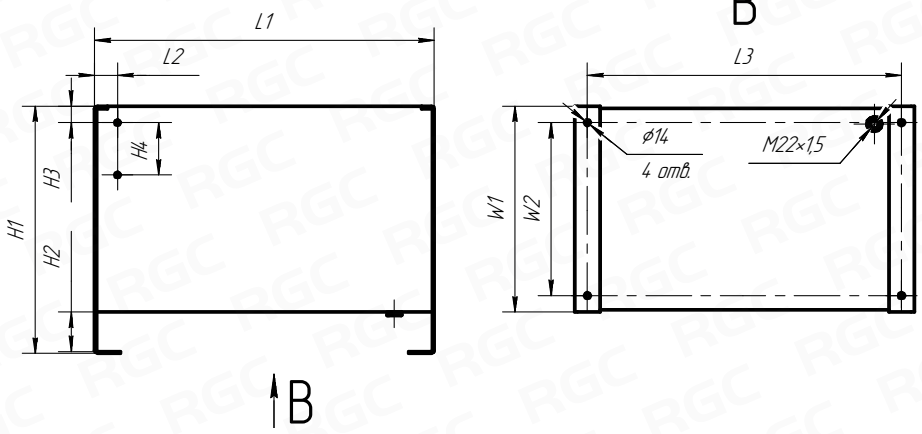

Наименование	Объем [л]	L_1[мм]	L_2[мм]	L_3[мм]	H_1[мм]	H_2 [мм]	H_3[мм]	H_4[мм]	W_1[мм]	W_2[мм]	Вес [кг]
RG20	20	340	170	290	270	47,5	35	76	275	190	8,3
RG40	40	500	43	450	390	82	36	127	350	300	20,0
RG70	70	560	63	500	380	57	25	127	420	320	23,1
RG90	90	567	64	497	440	60	25	127	480	380	38,0
RG120	120	750	64	680	440	56	25	127	480	380	45,0
RG200	200	800	54	740	600	96	40	127	500	420	59,0
RG250	250	800	746	740	600	96	40	127	650	570	69,0

СЕРИЯ RGPL



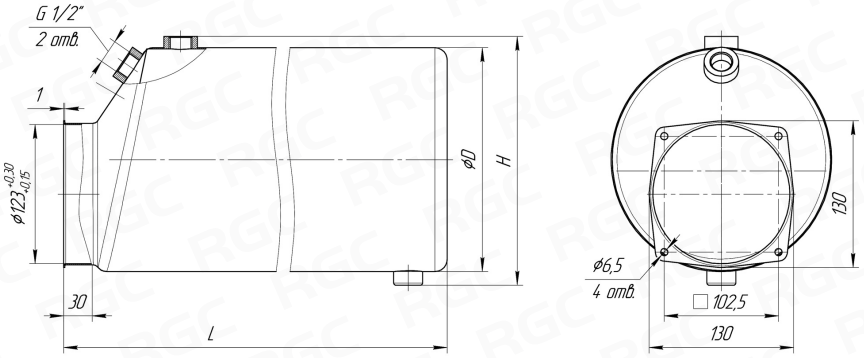

Наименование	Объем [л]	L [мм]	D [мм]	Вес [кг]
RGPL3	3	190	178	0,94
RGPL5	5	270	178	1,5
RGPL10	10	440	178	2,2
RGPL15	15	530	198	3,0

СЕРИЯ RGP



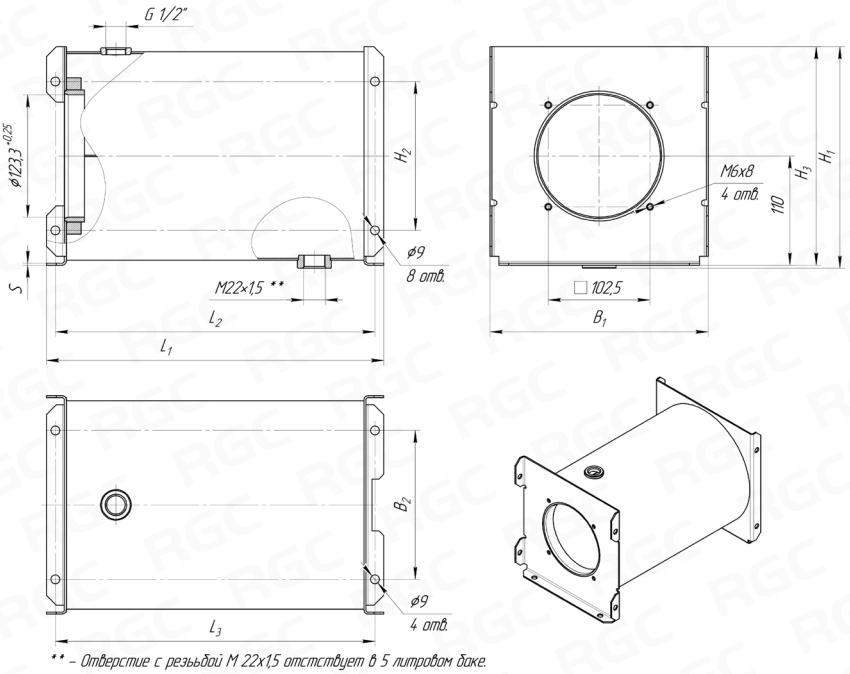

** – Отверстие с резьбой М 22х1,5 отсутствует в 5 литровом баке.

Наименование	Объем [л]	L_1 [мм]	L_2 [мм]	L_3 [мм]	B_1 [мм]	B_2 [мм]	H_1 [мм]	H_2 [мм]	H_3 [мм]	S [мм]	Вес [кг]
RGP5	5	190	172	172	220	150	220	150	220	2	4,0
RGP10	10	340	322	322	220	150	223	150	220	2	5,6
RGP15	15	490	472	472	220	150	223	150	220	2	7,2
RGP25	20	552	534	534	265	200	272	200	269	2	9,7

8. ГИДРАВЛИЧЕСКИЕ СТАНЦИИ И КОМПЛЕКТУЮЩИЕ

8.5 - КОЛОКОЛА





Предназначены для механического соединения электродвигателя и насоса. Колокол имеет сквозные отверстия для крепления к баку.

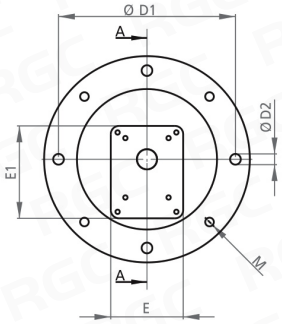

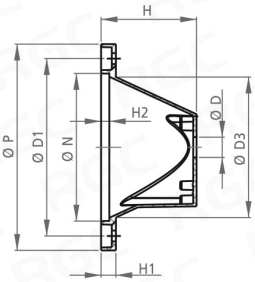

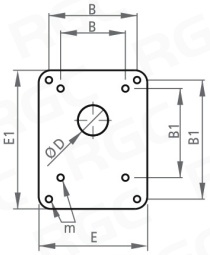

ТИП 1.

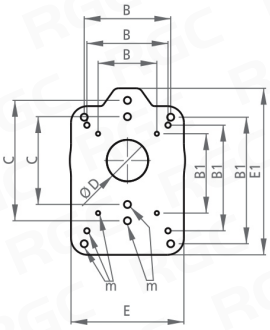

ТИП 2.

Артикул	P [мм]	Тип	H [мм]	H1 [мм]	H2 [мм]	N [мм]	D [мм]	D1 [мм]	D2 [мм]	D3 [мм]	B [мм]	B1 [мм]	E [мм]	E1 [мм]	C [мм]	m	M
0K 200E100	200	1	100	15	7	130	25,5	165	11	135	52,5	72	88	102	-	M6	M10
1K 200E100	200	1	100	15	7	130	36,7	165	11	135	71,42	96,18	88	102	-	M6	M10
0K 250E115	250	1	115	17	7	180	25,5	215	14	184	52,5	72	88	102	-	M6	M12
1K 250E115	250	1	115	17	7	180	36,7	215	14	184	71,42	96,18	88	102	-	M6	M12
1K 3001E134	300	2	134	20	7	230	36,7	265	14	234	71,42	96,18	117	162	-	M6	M12
1K 350E171	350	2	171	25	7	250	36,7	300	18	260	71,42	96,18	137	200	-	M6	M16
2K 3502E171	350	2	171	25	7	250	50,8	300	18	260	98,56	128,02	137	200	-	M8	M16







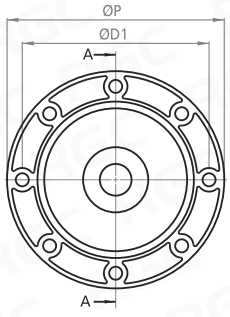

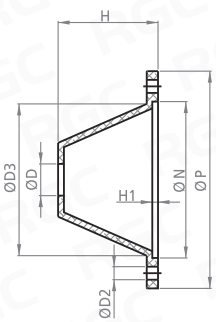

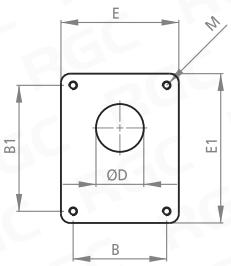

ТИП 1.

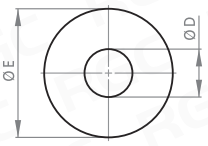

ТИП 2.

Артикул	P [мм]	Тип	N [мм]	H [мм]	H1 [мм]	D [мм]	D1 [мм]	D2 [мм]	D3 [мм]	B [мм]	B1 [мм]	E [мм]	E1 [мм]
2K 400	400	2	300	210	8,5	50,77	350	19	292	98,56	128	230	-
2K 450230	450	2	350	230	11	50,77	400	19	355	98,56	128	240	-

8.5 - КОЛОКОЛА







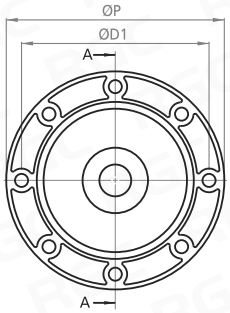

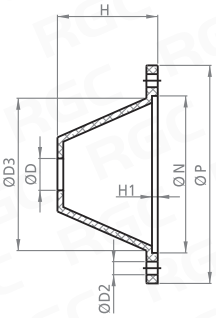

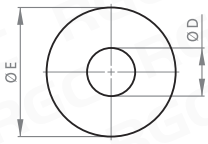

ТИП 2.

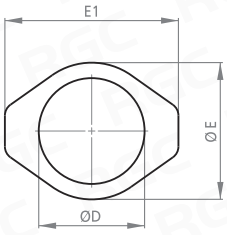

ТИП 3.

Артикул	P [мм]	Тип	N [мм]	H [мм]	H1 [мм]	D [мм]	D1 [мм]	D2 [мм]	D3 [мм]	E [мм]	E1 [мм]
KV 3002	300	3	230	158	7	82,6	265	15,5	215	105	132
KV 3003	300	3	230	158	7	101,8	265	15,5	215	120	174
KV 3004	300	3	230	158	8,5	127	265	15,5	215	147	210
KV 3503	350	3	250	190	9	101,8	300	19	225	125	174
KV 3504	350	3	250	190	9	127	300	19	225	147	210
KV 5501	550	2	450	230	11	80,6	500	19	445	240	-
KV 5502	550	2	450	230	11	82,6	500	19	450	240	-

8.6 - УПЛОТНЕНИЯ



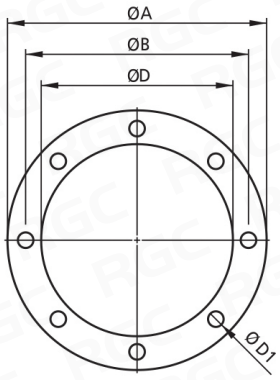



Артикул	A [мм]	B [мм]	D [мм]	D1 [мм]	H [мм]
KC 140	140	115	90	11	2,4
KC 160	160	130	110	11	2,4
KC 200	200	165	136	13	2,4
KC 250	250	215	186	15	2,2
KC 300	300	262	231	15	3,4
KC 350	350	300	265	19	3,8
KC 400	400	350	288	19	3,8
KC 450	450	400	364	19	3,8
KC 550	550	500	450	19	4,5
KC 660	660	600	550	21	4,5

8. ГИДРАВЛИЧЕСКИЕ СТАНЦИИ И КОМПЛЕКТУЮЩИЕ

8.7 - МУФТЫ

СЕРИЯ **ND**



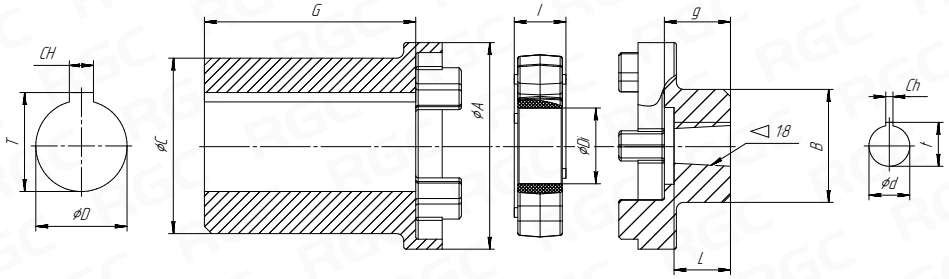

Артикул	D [мм]	T [мм]	CH [мм]	A [мм]	C [мм]	G [мм]	l [мм]	Di [мм]	d [мм]	Ch [мм]	t [мм]	L [мм]	B [мм]	g [мм]
ND5	19	21,8	6	48	38	54	16	19	9,7	2,4	10,5	15	30	17
ND5/22	22	24,8	6	48	38	54	16	19	9,7	2,4	10,5	15	30	17
ND7	19	21,8	6	65	42	47,5	18	29	17,2	3,2 (4,0)	18,5	23	34	21,5
ND8	24	27,3	8	65	48	47,5	18	29	9,7	2,4	10,5	15	34	21,5
ND10	24	27,3	8	65	48	47,5	18	29	17,2	3,2 (4,0)	18,5	23	34	21,5
ND11	28	31,3	8	65	53	57,5	18	29	9,7	2,4	10,5	15	34	21,5
ND13	28	31,3	8	65	53	57,5	18	29	17,2	3,2 (4,0)	18,5	23	34	21,5
ND14	28	31,3	8	86	55	60	20	31,5	17,2	3,2 (4,0)	18,5	23	48	27
ND14/32	32	35,3	10	86	55	60	20	31,5	17,2	3,2 (4,0)	18,5	23	48	27
ND16	38	41,3	10	86	73	88	20	31,5	17,2	3,2 (4,0)	18,5	23	48	27
ND17	38	41,3	10	86	73	88	20	31,5	22,2	4	23,6	28	48	27
ND40	55	59,3	16	108	100	110	24	42	22,2	4	23,6	28	64	42
ND43A	42	45,3	12	108	84	110	24	42	17,2	3,2 (4,0)	18,5	23	64	34
ND43C	42	45,3	12	108	84	110	24	42	22,2	4	23,6	28	64	34
ND44A	48	51,8	14	108	100	110	24	42	17,2	3,2 (4,0)	18,5	23	64	34
ND44C	48	51,8	14	108	100	110	24	42	22,2	4	23,6	28	64	34

РАЗНЕСЕННЫЙ ВИД ГИДРОСТАНЦИИ

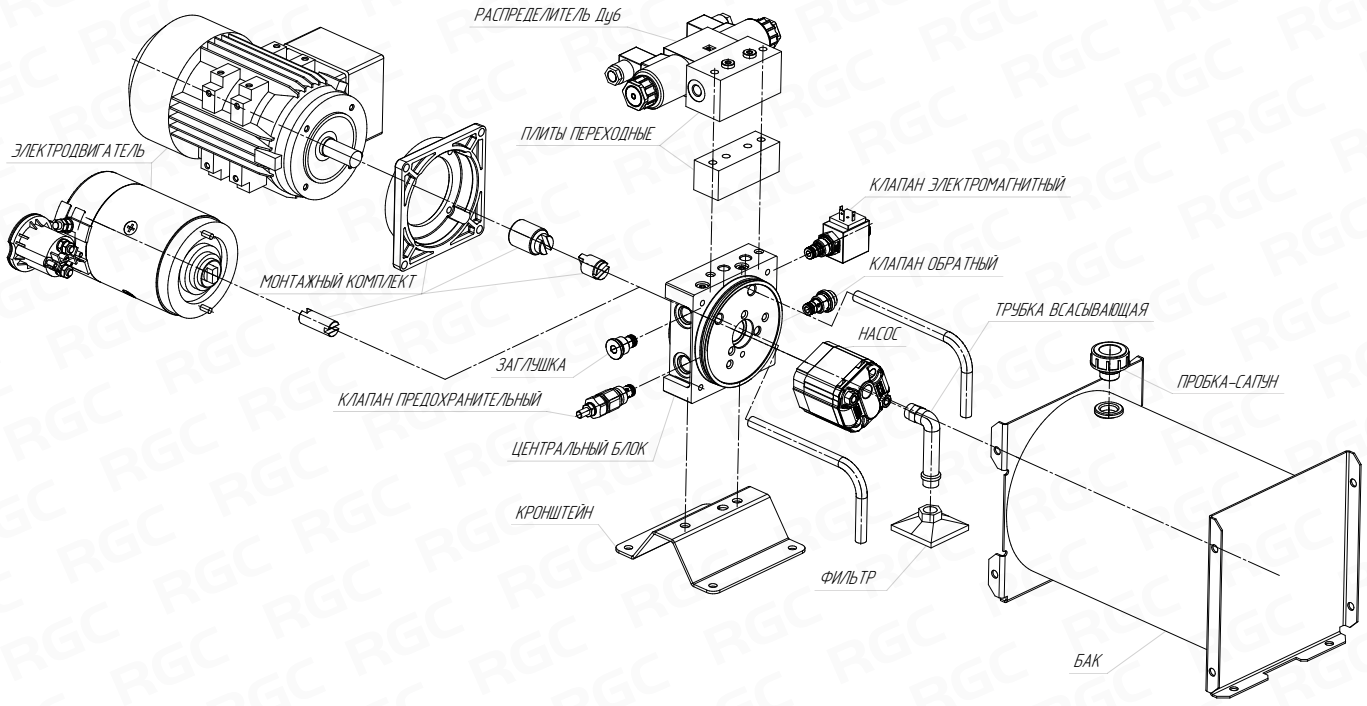

9



RG-GIDRO.RU

ИЗМЕРИТЕЛЬНАЯ АППАРАТУРА

9.1	Манометры	160
9.2	Краны манометра	161
9.3	Измерительные точки	162
9.4	Микрорукава высокого давления	164
9.5	Реле и датчики давления	166
9.6	Преобразователь давления	168

9. ИЗМЕРИТЕЛЬНАЯ АППАРАТУРА

9.1 - МАНОМЕТРЫ

ОСЕВОЙ "A"

СЕРИЯ **M63**



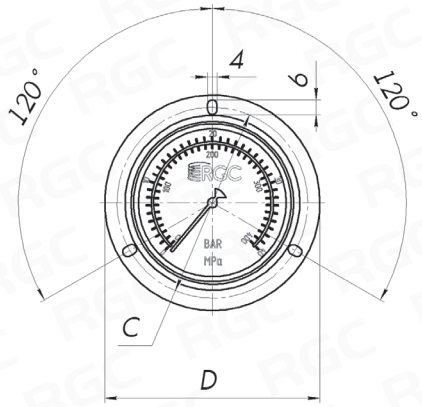

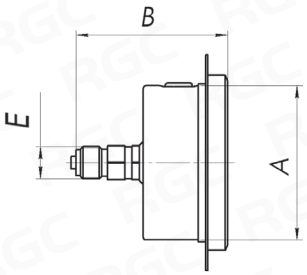

ТЕХНИЧЕСКИЕ ХАРАКТЕРИСТИКИ

Класс пылевлагозащиты: IP67
Класс точности по ГОСТ 8.401-80: 1,5
Присоединение: осевое "**A**"
Заполнение: силикон
Температура окруж. среды: от -50°C до +60°C
Материал корпуса: нержавеющая сталь

Наименование	Макс. давление [бар]	A [мм]	B [мм]	C [мм]	D [мм]	E
RGC-M63-A-010-T2	10	63	62	78	88	G 1/4"
RGC-M63-A-025-T2	25	63	62	78	88	G 1/4"
RGC-M63-A-060-T2	60	63	62	78	88	G 1/4"
RGC-M63-A-100-T2	100	63	62	78	88	G 1/4"
RGC-M63-A-160-T2	160	63	62	78	88	G 1/4"
RGC-M63-A-250-T2	250	63	62	78	88	G 1/4"
RGC-M63-A-400-T2	400	63	62	78	88	G 1/4"
RGC-M63-A-600-T2	600	63	62	78	88	G 1/4"

РАДИАЛЬНЫЙ "R"



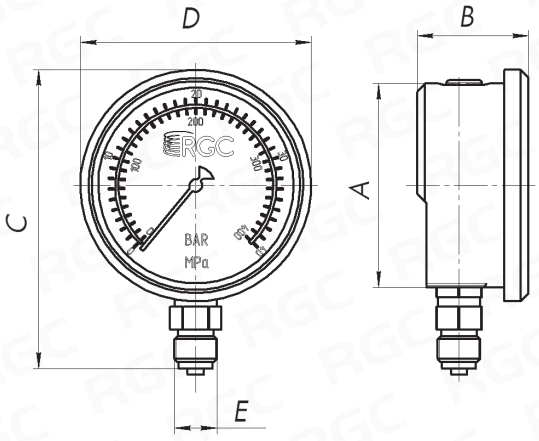

ТЕХНИЧЕСКИЕ ХАРАКТЕРИСТИКИ

Класс пылевлагозащиты: IP67
Класс точности по ГОСТ 8.401-80: 1,5
Присоединение: осевое "**R**"
Заполнение: силикон
Температура окруж. среды: от -50°C до +60°C
Материал корпуса: нержавеющая сталь

Наименование	Макс. давление [бар]	A [мм]	B [мм]	C [мм]	D [мм]	E
RGC-M63-R-010-T2	10	63	34,5	93	71,5	G 1/4"
RGC-M63-R-025-T2	25	63	34,5	93	71,5	G 1/4"
RGC-M63-R-060-T2	60	63	34,5	93	71,5	G 1/4"
RGC-M63-R-100-T2	100	63	34,5	93	71,5	G 1/4"
RGC-M63-R-160-T2	160	63	34,5	93	71,5	G 1/4"
RGC-M63-R-250-T2	250	63	34,5	93	71,5	G 1/4"
RGC-M63-R-400-T2	400	63	34,5	93	71,5	G 1/4"
RGC-M63-R-600-T2	600	63	34,5	93	71,5	G 1/4"

9. ИЗМЕРИТЕЛЬНАЯ АППАРАТУРА

9.2 - КРАНЫ МАНОМЕТРА

СЕРИЯ **ES**

Кран-манометр предназначен для подключения средств индикации давления (манометров, датчиков давления и других) к гидравлической системе. Наличие запорного устройства перед манометром делает его последующую эксплуатацию удобной и надежной.

Кран-манометры обычно используют в двух случаях:
- для сглаживания скачка давления при подаче рабочей жидкости в манометр;
- для изоляции манометра от напорной линии системы.

Манометр можно ориентировать благодаря вращающейся накидной гайке. Внутреннее уплотнительное кольцо предотвращает любую утечку жидкости между манометром и фитингом.

ПРЯМОЙ



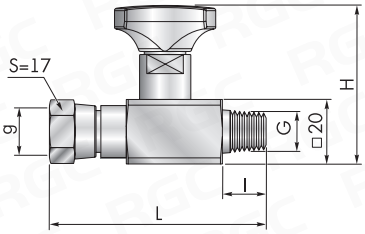

Наименование	G	g	H [мм]	L [мм]	l [мм]	Макс. давление [бар]
ES180	ISO 7/1 R1/4"	ISO 228 G1/4"	50	60	14	400

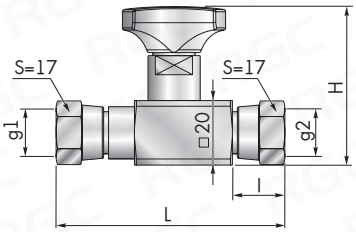

Наименование	g1	g2	H [мм]	L [мм]	l [мм]	Макс. давление [бар]
ES18G	ISO 228 G1/4"	ISO 228 G1/4"	50	60	14	400

УГЛОВОЙ 90°



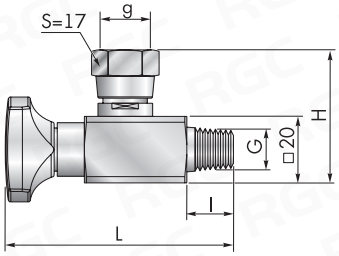

Наименование	G	g	H [мм]	L [мм]	l [мм]	Макс. давление [бар]
ES090	ISO 7/1 R1/4"	ISO 228 G1/4"	40	68	14	400

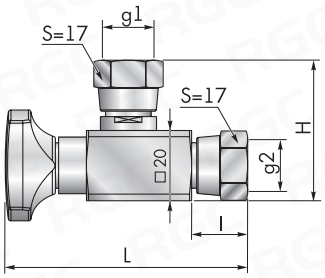

Наименование	g1	g2	H [мм]	L [мм]	l [мм]	Макс. давление [бар]
ES09G	ISO 228 G1/4"	ISO 228 G1/4"	40	68	14	400

9. ИЗМЕРИТЕЛЬНАЯ АППАРАТУРА

9.3 - ИЗМЕРИТЕЛЬНЫЕ ТОЧКИ



Применение:
- Контроль давления
- Выпуск воздуха
- Взятие проб масла

Материалы:
- Оцинкованная сталь
- Нержавеющая сталь AISI 316 (по запросу)

Рабочая температура:
от –45°C до +125°C

СЕРИЯ 04-07

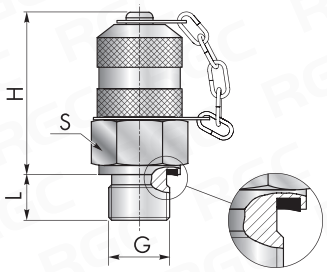

Артикул	G	H [мм]	L [мм]	S [мм] (Размер под ключ)	Макс. рабочее давление [бар]
S10410X10C	M10x1	37	8	17	630
S10612X15C	M12x1,5	37	10	17	630
S10614X15C	M14x1,5	37	12	19	630
S10616X15C	M16x1,5	37	12	22	630
S10718G00C	G 1/8"	37	8	17	630
S10714G00C	G 1/4"	37	12	19	630
S10738G00C	G 3/8"	37	14	22	630
S10712G00C	G 1/2"	37	15	27	630

СЕРИЯ 10-11

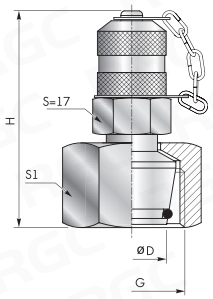

Артикул	D [мм]	G	H [мм]	S1 [мм] (Размер под ключ)	S2 [мм] (Размер под ключ)	Макс. рабочее давление [бар]
S11012X15C	6	M12x1,5	54	14	17	250
S11014X15C	8	M14x1,5	55	17	17	250
S11016X15C	10	M16x1,5	56	19	19	250
S11018X15C	12	M18x1,5	57	22	19	250
S11022X15C	15	M22x1,5	59	27	22	250
S11026X15C	18	M26x1,5	59	32	22	160
S11030X20C	22	M30x2	57	36	27	160
S11035X20C	28	M36x2	63	41	17	100
S11045X20C	35	M45x2	70	50	17	100
S11052X20C	42	M52x2	70	60	17	100
S11114X15C	6	M14x1,5	54	17	17	630
S11116X15C	8	M16x1,5	56	19	17	630
S11118X15C	10	M18x1,5	57	22	19	630
S11120X15C	12	M20x1,5	58	24	19	630
S11122X15C	14	M22x1,5	59	27	22	400
S11124X15C	16	M24x1,5	60	30	22	400
S11130X20C	20	M30x2	61	36	27	400
S11136X20C	25	M36x2	69	46	17	400
S11142X20C	30	M42x2	72	55	17	250
S11152X20C	38	M52x2	76	60	17	250

9. ИЗМЕРИТЕЛЬНАЯ АППАРАТУРА

9.3 - ИЗМЕРИТЕЛЬНЫЕ ТОЧКИ

СЕРИЯ 13-14

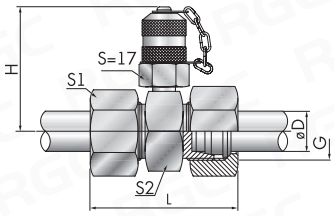

Артикул	D [мм]	G	H [мм]	L [мм]	S1 [мм] (Размер под ключ)	S2 [мм] (Размер под ключ)	Макс. рабочее давление [бар]
S11306000C	6	M12x1,5	48	57	14	24	250
S11308000C	8	M14x1,5	48	55	17	24	250
S11310000C	10	M16x1,5	48	59	19	24	250
S11312000C	12	M18x1,5	48	60	22	24	250
S11315000C	15	M22x1,5	50	62	27	27	250
S11318000C	18	M26x1,5	52	64	32	32	160
S11322000C	22	M30x2	52	70	36	32	160
S11328000C	28	M35x2	57	69	41	41	100
S11335000C	35	M45x2	59	80	50	46	100
S11342000C	42	M52x2	66	79	60	55	100
S11406000C	6	M14x1,5	48	61	17	24	630
S11408000C	8	M16x1,5	48	59	19	24	630
S11410000C	10	M18x1,5	48	61	22	24	630
S11412000C	12	M20x1,5	48	60	24	24	630
S11414000C	14	M22x1,5	50	66	27	27	630
S11416000C	16	M24x1,5	50	69	30	27	400
S11420000C	20	M30x2	52	87	36	32	400
S11425000C	25	M36x2	57	86	46	41	400
S11430000C	30	M42x2	59	93	50	46	250
S11438000C	38	M52x2	63	96	60	55	250

СЕРИЯ 19

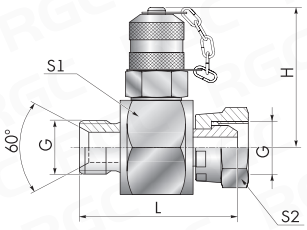

Артикул	G	H [мм]	L [мм]	S1 [мм] (Размер под ключ)	S2 [мм] (Размер под ключ)	Макс. рабочее давление [бар]
S11914G00C	G 1/4"	51	53	32	19	400
S11938G00C	G 3/8"	51	60	32	22	400
S11912G00C	G 1/2"	51	60	32	27	400
S11934G00C	G 3/4"	51	60	32	32	400
S11901G00C	G 1"	56	61	41	41	315

СЕРИЯ 20

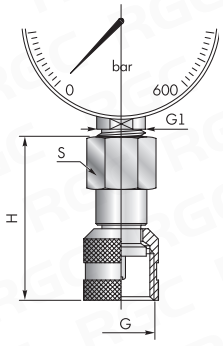

Артикул	G	H [мм]	G1	S [мм] (Размер под ключ)	Макс. рабочее давление [бар]
20140000	M16x2	50	G 1/4"	19	630
20120000	M16x2	55	G 1/2"	27	630
20141500	M16x1,5	50	G 1/4"	19	630
20121500	M16x1,5	55	G 1/2"	27	630

9. ИЗМЕРИТЕЛЬНАЯ АППАРАТУРА

9.4 - МИКРОРУКАВА ВЫСОКОГО ДАВЛЕНИЯ

СЕРИЯ **RD2**



Код заказа

RD2	–	31TTN	–	0	–	35R6	–	90	–	130
1		2		3		4		5		6

1. Серия (тип РВД)	**RD2**
2. Артикул левого фитинга	**31TTN**
3. Угол изгиба фитинга	**0**
4. Артикул правого фитинга	**35R6**
5. Угол изгиба фитинга	**90**
6. Длина РВД	**130**

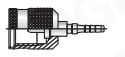

0

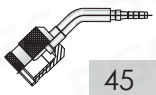

45

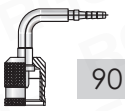

90

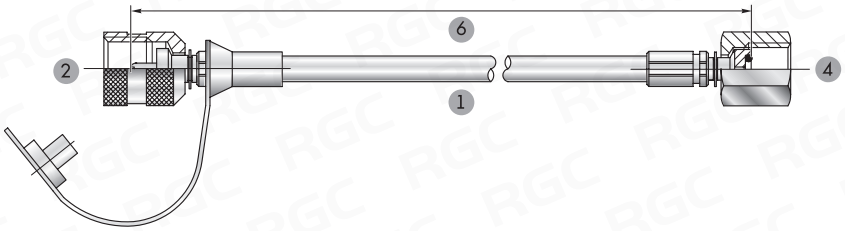

Тип РВД	RD2	RD3	RD4
Наружный диаметр [мм]	5	6	8
Внутренний диаметр [мм]	2	3	4
Макс. рабочее давление [бар]	630	500	500
Макс. радиус изгиба [мм]	20	25	35
Температурный диапазон [°C]	–40...+100	–40...+100	–40...+100
Материал	Термопласт-полиэстер		
Материал корта	Арамидное волокно «кевлар»		
Материал покрытия	Полиуретан		

СЕРИЯ **31**

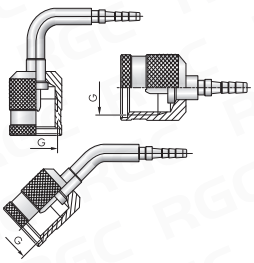

Артикул	Резьба G
31TTN	M16x2
31TTS	M16x1,5
31S12	M12,65x1,5

СЕРИЯ **31-6**

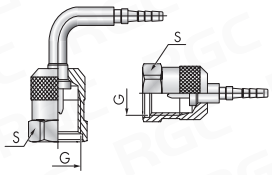

Артикул	Резьба G	S (под ключ), [мм]
31TTN6	M16x2	19
31TTS6	M16x1,5	19

СЕРИЯ **36**

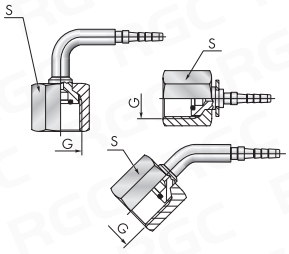

Артикул	Резьба G	S (под ключ), [мм]
3614	G 1/4"	19
3612	G 1/2"	27
36M2OR	M20x1,5	24

9. ИЗМЕРИТЕЛЬНАЯ АППАРАТУРА

9.4 - МИКРОРУКАВА ВЫСОКОГО ДАВЛЕНИЯ

СЕРИЯ DKOL

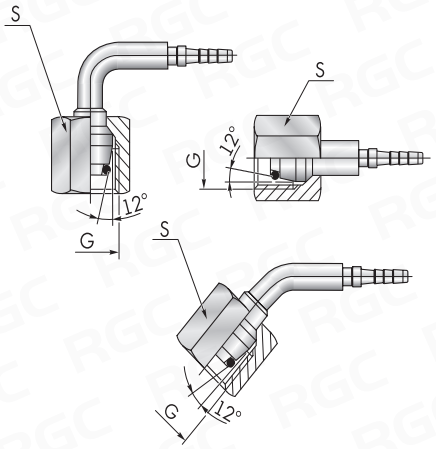

Артикул	Резьба G	S (под ключ), [мм]
35R0	M12x1,5	14
35R2	M14x1,5	17
35R5	M16x1,5	19
35R6	M18x1,5	22

СЕРИЯ DKOS

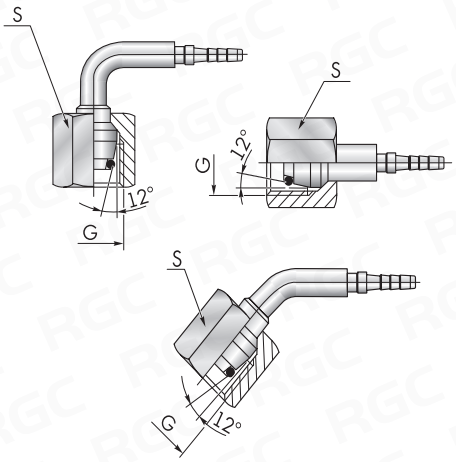

Артикул	Резьба G	S (под ключ), [мм]
35R1	M14x1,5	17
35R3	M16x1,5	19
35R4	M18x1,5	22
35R7	M20x1,5	24

СЕРИЯ Banjo

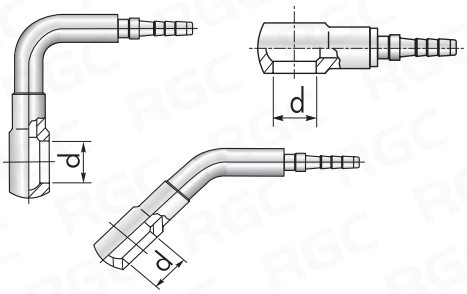

Артикул	d [мм]
42R	8
42R	10

БОЛТ Banjo

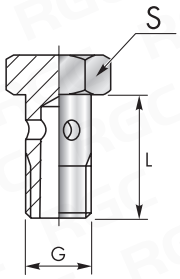

Артикул	G	L [мм]	S (под ключ), [мм]
42R0HS00	M8x1	17	12
42R1HS00	M10x1	19	14
4218HS00	G 1/8"	19	14

СЕРИЯ BSP

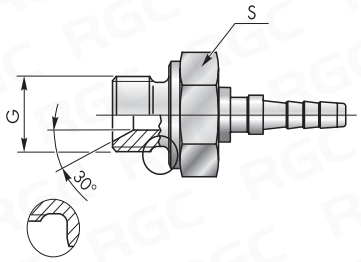

Артикул	Резьба G	S (под ключ), [мм]
44MFM180	G 1/8"	14
44MFM140	G 1/4"	19

СЕРИЯ 33TD

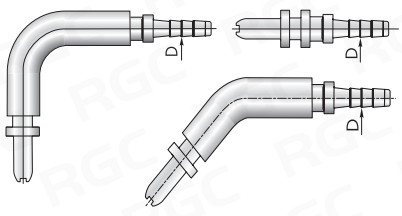

Артикул	D [мм]
33TD-0	2,0
33TD-3	3,0
33TD-4	4,0

9. ИЗМЕРИТЕЛЬНАЯ АППАРАТУРА

9.5 - РЕЛЕ И ДАТЧИКИ ДАВЛЕНИЯ

РЕЛЕ ДАВЛЕНИЯ СЕРИИ **RG-PCS**

ТЕХНИЧЕСКИЕ ХАРАКТЕРИСТИКИ:
- Частота срабатывания: до 90 цикл/мин
- Настройка: внутренний паз
- Точность срабатывания: ±4 % при 20°C
- Гистерезис: ±15 % от максимальной настройки
- Корпус: металлический корпус

ЭЛЕКТРИЧЕСКИЕ ХАРАКТЕРИСТИКИ:
- Максимальная нагрузка: 2А при 250 В переменного тока, 4А при 30 В постоянного тока
- Тип контактов: SPDT
- Электрическое соединение в соответствии с DIN43650.
- Защита: IP65

СЕРИЯ **RG-PCS7** 511241 (5-20 бар)



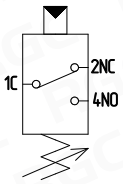

Схема коммутации

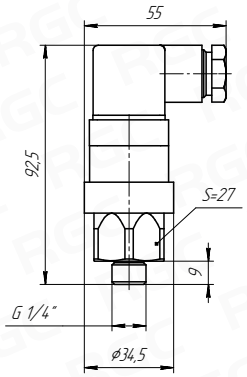

СЕРИЯ **RG-PCS73** 111221 (150-350 бар)



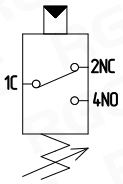

Схема коммутации

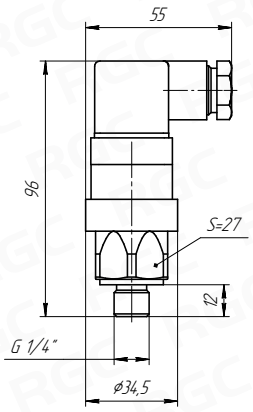

СЕРИЯ **RG-PCS730** 133111 (100-300 бар)



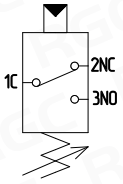

Схема коммутации

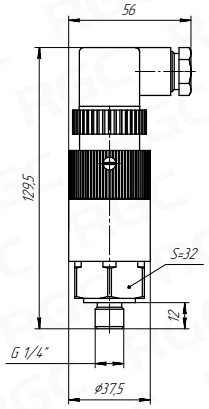

Артикул	Диапазон настройки давления [бар]	Резьба	Максимальное давление [бар]	Материал корпуса	Рабочая температура [°C]	Вес [кг]
RG-PCS7-511241	от 5 до 20	G 1/4"	150	оцинкованная сталь	-40 ...+100	0,14
RG-PCS73-111221	от 150 до 350	G 1/4"	500	нержавеющая сталь (304)	-40 ...+100	0,15
RG-PCS730-133111	от 100 до 300	G 1/4"	500	нержавеющая сталь (304)	-30 ...+100	0,32

9. ИЗМЕРИТЕЛЬНАЯ АППАРАТУРА
9.5 - РЕЛЕ И ДАТЧИКИ ДАВЛЕНИЯ

РЕЛЕ ДАВЛЕНИЯ СЕРИИ **F4**

ТЕХНИЧЕСКИЕ ХАРАКТЕРИСТИКИ:
- Частота срабатывания: до 90 цикл/мин
- Настройка: внутренний шестигранник
- Точность срабатывания: ±4 % при 20°C
- Гистерезис: ±15 % от максимальной настройки
- Корпус: металлический корпус

ЭЛЕКТРИЧЕСКИЕ ХАРАКТЕРИСТИКИ:
- Максимальная нагрузка: 0,5A при 250 В переменного тока, 0,15A при 110 В постоянного тока
- Тип контактов: SPDT
- Электрическое соединение в соответствии с DIN43650.
- Защита: IP65



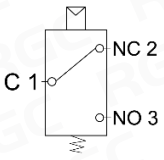

Схема коммутации

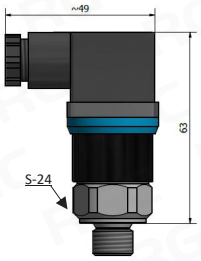

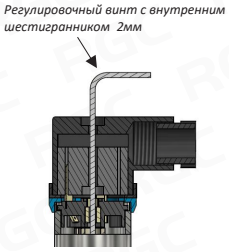

Артикул	Диапазон настройки давления [бар]	Резьба	Максимальное давление [бар]	Материал корпуса	Рабочая температура [°C]	Вес [кг]
F4T1/M3	от 5 до 50	G 1/4"	300	оцинкованная сталь	-25 ...+85	0,05
F4Z1/M3	от 20 до 300	G 1/4"	400	оцинкованная сталь	-25 ...+85	0,05
F4Y1/M3	от 50 до 400	G 1/4"	600	оцинкованная сталь	-25 ...+85	0,05

РЕЛЕ ДАВЛЕНИЯ СЕРИИ **K7**

ТЕХНИЧЕСКИЕ ХАРАКТЕРИСТИКИ:
- Частота срабатывания: до 120 цикл/мин
- Настройка: рукоятка
- Точность срабатывания: ±3 % при 20°C
- Гистерезис: ±15 % от максимальной настройки
- Корпус: металлический корпус

ЭЛЕКТРИЧЕСКИЕ ХАРАКТЕРИСТИКИ:
- Максимальная нагрузка: 0,5A при 250 В переменного тока, 0,25A при 125 В постоянного тока
- Тип контактов: SPDT
- Электрическое соединение в соответствии с DIN43650.
- Защита: IP65



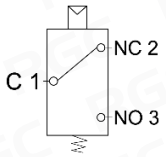

Схема коммутации

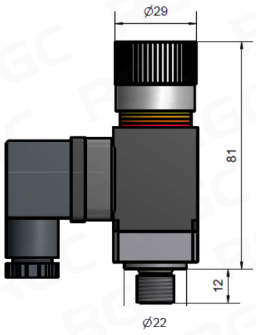

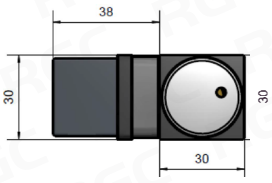

Артикул	Диапазон настройки давления [бар]	Резьба	Максимальное давление [бар]	Материал корпуса	Рабочая температура [°C]	Вес [кг]
K77P	от 30 до 300	G 1/4"	400	оцинкованная сталь	-25 ...+85	0,30
K79P	от 50 до 500	G 1/4"	600	оцинкованная сталь	-25 ...+85	0,30

СЕРИЯ **RG-PSE**



Код заказа

RG-PSE	–	14	–	XXX	–	4/20	–	M12
1		2		3		4		5

1. Серия **RG-PSE**

2. Обозначение присоединительной резьбы **14**
   14 - G1/4"

3. Диапазон измерения **XXX**
   160 - 0-160 bar
   250 - 0-250 bar
   400 - 0-400 bar

4. Выходной сигнал **4/20**
   4/20 - от 4 до 20 мА

5. Присоединительная резьба разъема **M12**
   M12 - M12x1

ТЕХНИЧЕСКИЕ ХАРАКТЕРИСТИКИ

Напряжение питания: 12-36 В
Материал: нержавеющая сталь: 316L
Класс пылевлагозащиты: IP65.

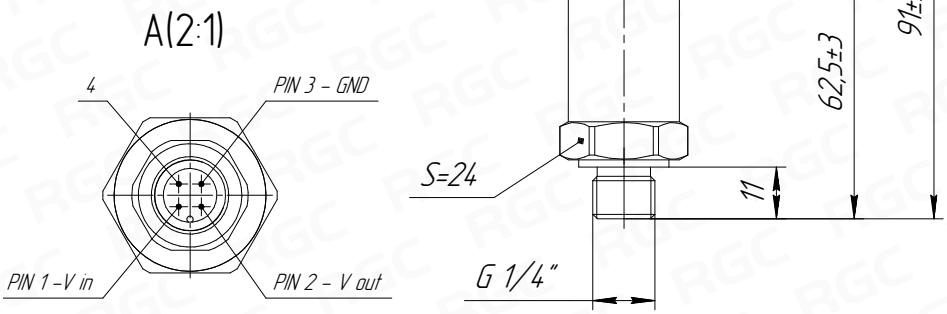

Артикул	Диапазон измерения [бар]	Выходной сигнал [мА]	Резьба	Напряжение питания [В]	Вес [кг]
RG-PSE-160	0-160	4-20	G 1/4"	12~36	0,1
RG-PSE-250	0-250	4-20	G 1/4"	12~36	0,1
RG-PSE-400	0-400	4-20	G 1/4"	12~36	0,1

10



RG-ROBOTICS.RU

ЭЛЕКТРОННЫЕ СИСТЕМЫ УПРАВЛЕНИЯ

10.1	Программируемые дисплеи	171
10.2	Бортовой контроллер	172
10.3	Датчики угла	173
10.4	Радиоуправление	174
10.5	Пропорциональный блок управления ШИМ	176
10.6	Пульт дискретного управления	176

10. ЭЛЕКТРОННЫЕ СИСТЕМЫ УПРАВЛЕНИЯ

РГ РОБОТИКС - разрабатывает и производит электронные системы управления для мобильной техники.

ОСНОВНЫЕ ВИДЫ ПРОДУКЦИИ:

- Бортовые контроллеры (блоки ввода/вывода данных);
- Графические панели операторов (мониторы с дисплеями размером от 7" до 13");
- Дистанционные системы управления;
- Датчики.

Наши производственные возможности позволяют закрывать потребности как мелкой, так и крупно-серийной поставки.

Благодаря большому опыту, собственному штату программистов, конструкторов, разработчиков, а так же наличию собственных производственных мощностей, мы реализуем самые амбициозные проекты наших клиентов.

СИСТЕМА УПРАВЛЕНИЯ МУСОРОВОЗОМ



СИСТЕМА УПРАВЛЕНИЯ ПОГРУЗЧИКОМ



СИСТЕМА УПРАВЛЕНИЯ КДМ "ЗИМА"



СИСТЕМА УПРАВЛЕНИЯ КДМ "ЛЕТО"



СЕРИЯ **РГ-БК9-КС-05**



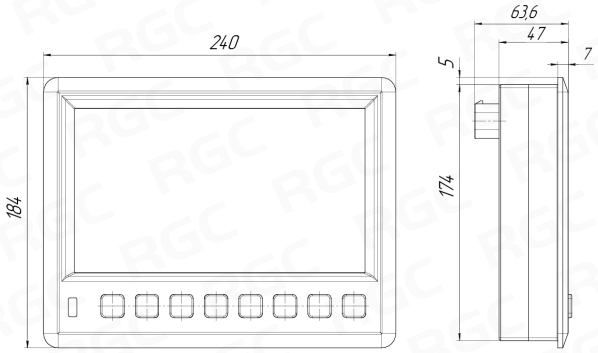

ТЕХНИЧЕСКИЕ ХАРАКТЕРИСТИКИ

- Напряжение питания 12-36 В;
- Энергопотребление 24 Вт;
- 2 CAN шины с возможностью контроля множества систем и параметров машины по протоколу J1939;
- Цифровая шина RS-232;
- Цифровая шина RS-485;
- Яркость до 1400 cd/m²
- Сенсорнрый ЖК-дисплей диагональю 9''
- Частота 216 МГц;
- Архитектура ARM Cortex-M7;
- Степень защиты по ГОСТ 14254 – IP67*;
- Габаритные размеры 240x184x47мм;
- Разрешение 800x480 px;
- Диапазон рабочих температур от -40˚С до +85˚С;
- 2 аналоговых выхода для коммутирования слаботочной нагрузки;
- 2 аналоговых входа 0-32 В;
- 4 аналоговых входа видеокамеры (NTSC/PAL);
- Четырнадцатиконтактный разъем для коммутации устройства в цель;
- Возможно подключение блока телеметрии для отслеживания местонахождения техники.

СЕРИЯ **РГ-БКА10-С**



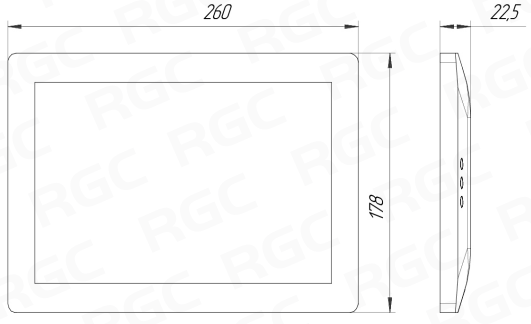

ТЕХНИЧЕСКИЕ ХАРАКТЕРИСТИКИ

- Напряжение питания 12-36 В;
- Энергопотребление 24 Вт;
- 2 CAN шины с возможностью контроля двигателя;
- Цифровая шина RS-232;
- Цифровая шина RS-485;
- 2 встроенных динамика по 2 Вт;
- 8 GB внутренняя память;
- 1,2 GB оперативная память;
- Возможность установки внешней памяти до 64 GB;
- 802.11b/g/n built-in wi-fi;
- 4.0 bluetooth;
- Сенсорный ЖК-дисплей диагональю 10,1'';
- Степень защиты по ГОСТ 14254 – IP54*;
- Габаритные размеры 260x178x22,5 мм;
- Разрешение 1200x800 px;
- Диапазон рабочих температур от -40˚С до +85˚С;
- Расширенная информативность;
- Разъёмы: Mini USB OTG, USB Host 2.0;
- Подключение через 4-х контактный разъем AMPSuperSeal;
- Возможность управления любой спецтехникой;
- Защита от перегрузок;
- Защита от короткого замыкания.

*Уровень степени защиты может быть изменён до IP65 по техническому заданию

СЕРИЯ **РГ-БУК-33-01**



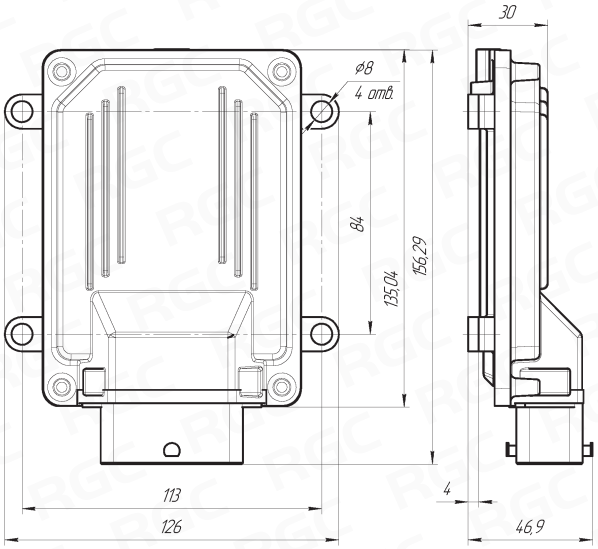

ТЕХНИЧЕСКИЕ ХАРАКТЕРИСТИКИ

- Напряжение питания 12-36 В;
- Габаритные размеры 160x126x47 мм;
- Степень защиты по ГОСТ 14254 – IP54*;
- 2 CAN шины;
- Цифровая шина RS-232;
- Цифровая шина RS-485;
- 64-контактный разъем CKK7641-1.0-2.2-1.1;
- Диапазон рабочих тепературов от -40˚С до +85˚С;
- 16 дискретных выходов, коммутирующих ток до 3А;
- 8 ШИМ выходов, коммутирующих ток до 3А;
- 24 универсальных входа, из которых:
  1. 24 аналоговых до 32 В с возможностью измерения сопротивления. Все входы могут измерять состояния «Замкнут на +» и «Замкнут на -»;
  2. 8 токовых входов 4-20 мА;
  3. 8 частотных входов с возможностью подключения 2-ух аппаратных энкодеров;
- Функции контроллера определяются встроенным программным обеспечением. Режим работы входов настраивается программно;
- Входы имеют защиту от перенапряжения;
- Имеется среда для самостоятельной разработки RGduino.

*Уровень степени защиты может быть изменён до IP67 по техническому заданию

Бортовой контроллер является программируемым устройством, позволяющим реализовывать сложные алгоритмы управления.

Устройство предназначено для контроля показаний датчиков на основе аналоговых и дискретных сигналов, обеспечивает оперативное управление узлами машин посредством дискретных и ШИМ- сигналов. Реализуя сложные алгоритмы управления, контроллер позволяет облегчить работу оператора системы и увеличить производительность его труда, обеспечивает безопасную работу.

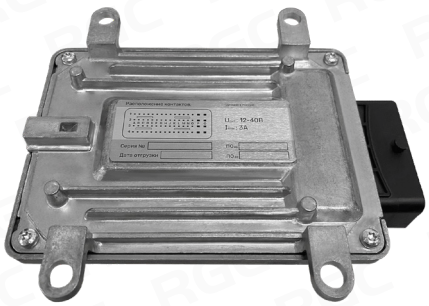



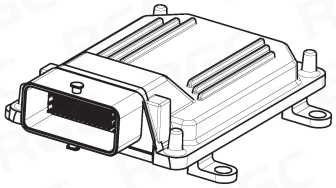

ЭКСПЛУАТАЦИЯ

Изделие должно эксплуатироваться при следующих условиях окружающей среды:

- Невзрывоопасная
- Ненасыщенная токопроводящей пылью и парами
- Не содержащая агрессивных газов и паров в концентрациях, разрушающих металлы и изоляцию

Датчик угла **RG-ANS** предназначен для измерения угла поворота рабочего оборудования в 3-х осях. Комплектация позволяет производить подключение датчиков последовательно с целью их объединения в общую сеть.

СЕРИЯ RG-ANS-02



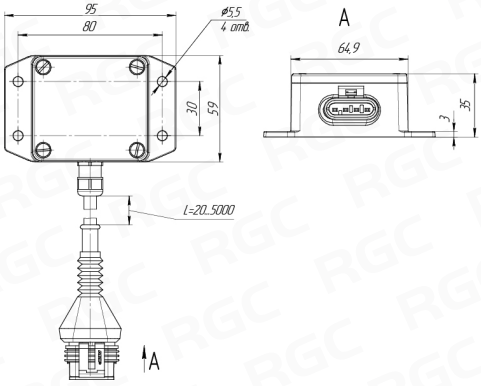

ТЕХНИЧЕСКИЕ ХАРАКТЕРИСТИКИ

- Напряжение питания 12-36 В;
- Интерфейс подключения к сети CAN;
- Диапазон измерений от -179,9˚ до +179,9˚;
- Измерение углов в 3-х плоскостях;
- Скорость реакции 0,01 сек;
- Точность измерения 0,1˚;
- Степень защиты по ГОСТ 14254 – IP67;
- Размеры: 95 мм x 58 мм x 35 мм;

СЕРИЯ RG-ANS-03



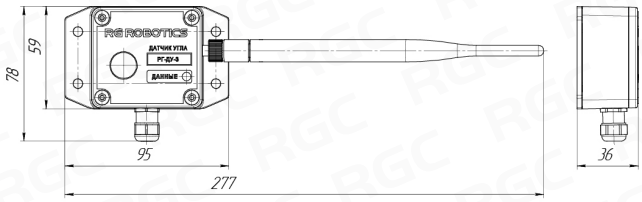

ТЕХНИЧЕСКИЕ ХАРАКТЕРИСТИКИ

- Напряжение питания 12-36 В;
- Интерфейс подключения к сети CAN;
- Беспроводной радио интерфейс 868 МГц / 2.4 ГГц
- Диапазон измерений от -179,9˚ до +179,9˚;
- Измерение углов в 3-х плоскостях;
- Скорость реакции 0,01 сек;
- Точность измерения 0,1˚;
- Степень защиты по ГОСТ 14254 – IP67;
- Размеры: 95 мм x 58 мм x 35 мм;

СЕРИЯ RG-DJ.4.1



СЕРИЯ RG-DJ.5.1



ТЕХНИЧЕСКИЕ ХАРАКТЕРИСТИКИ:

- Время работы от аккумуляторов: 24 ч.
- Напряжение питания: 12-36 В
- Тип аккумуляторов: LFP
- Количество циклов заярдки: 7000
- Время зарядки: 4 ч.
- Интерфейсы: CAN, радио (868 МГц)
- Дальность связи радио(прямая видимость): 100 м.
- Температура: от -40˚С до +50˚С
- Степень защиты: ГОСТ 14254 – IP67

Комплект дистанционного радиоуправления RG-DJ (4.1 и 5.1) предназначен для управления техникой на удаленном расстоянии через радиоканал и по шине CAN

ЭРГОНОМИЧНОЕ ИСПОЛНЕНИЕ

Пульт управления полностью адаптирован к потребностям оператора. Конструкция пульта управления изготовлена для удобного, быстрого и безопасного использования оператором

РЕМЕНЬ ПОДВЕСНОЙ НА ШЕЮ

Освобождает руки оператора, значительно повышая производительность труда

УДОБНОЕ УПРАВЛЕНИЕ

Конструкция корпуса пульта позволяет разместить до 8 джойстиков с возможностью управления системой гидрораспределителей (либо одним) до 8 секций





Разъем управления по шине CAN
Есть возможность поставки с двумя вариантами подключения разъемов

10. ЭЛЕКТРОННЫЕ СИСТЕМЫ УПРАВЛЕНИЯ
10.4 - РАДИОУПРАВЛЕНИЕ

Дистанционное управление версии «Компакт» предназначено для управления техникой и исполнительными механизмами в опасных либо враждебных условиях работы для человека. Компоновка пульта может быть изменена по требованию заказчика.



ТЕХНИЧЕСКИЕ ХАРАКТЕРИСТИКИ:

- Частота: 433,00 МГц/868 МГц (стандартное исполнение) либо 2,4 ГГц с автоматической сменой рабочей частоты;
- 5 джойстиков на эффекте Холла;
- До 12 кнопок (возможна установка тумблеров, потенциометров и энкодера);
- 1 аварийная кнопка;
- Расстояние дистанционного управления по радиоканалу: до 200 м;
- Расстояние дистанционного управления по проводному соединению 1,5 км;
- Батарея: 3,7 В, 5000;
- Время работы от аккумуляторов: 24 ч;
- Компактный и эргономичный пульт дистанционного управления легко использовать одной рукой, а также позволяет оператору работать в теплых рукавицах;
- Индивидуальная привязка пульта к приёмнику, что позволяет работать нескольким устройствам рядом;

ПУЛЬТ ДИСКРЕТНОГО УПРАВЛЕНИЯ



Пульт дискретного управления выпускается в двух вариантах исполнения - с 8-ю и 12-ю кнопками.

8 кнопок
8 НЕЗАВИСИМЫХ ДИСКРЕТНЫХ КАНАЛОВ УПРАВЛЕНИЯ

12 кнопок
12 НЕЗАВИСИМЫХ ДИСКРЕТНЫХ КАНАЛОВ УПРАВЛЕНИЯ

- 4 независимых дискретных канала индикации от контроллера к пульту

- Наличие кнопки «СТОП» - мгновенная блокировка всех операций

- Наличие системы энергосбережения батареек – тайм-аут бездействия (одна минута), по истечении которого пульт выключается

- Наличие системы безопасности – при потере связи с пультом блокируются все каналы

Компактный и эргономичный пульт дистанционного управления легко использовать одной рукой, а также позволяет оператору работать в теплых рукавицах

Индивидуальная привязка пульта к приёмнику
Радиоканал комплекта имеет уникальное кодирование, исключающее вмешательство в управление с помощью другого пульта

10.5 - ПРОПОРЦИОНАЛЬНЫЙ БЛОК УПРАВЛЕНИЯ ШИМ

Пропорциональный регулятор ШИМ может использоваться для регулировки частоты вращения гидромоторов с помощью пропорционального регулятора расхода или для управления пропорциональным распределителем.

СЕРИЯ **PWMbox**



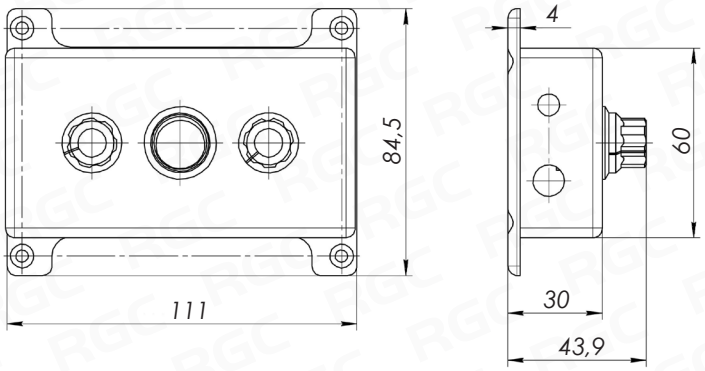

ТЕХНИЧЕСКИЕ ХАРАКТЕРИСТИКИ:

- Напряжение питания блока: 12-24 В
- Степень защиты: IP54
- Частота ШИМ настраиваемая: 10-250 Гц
- Возможность регулировки мин. и макс. порога ШИМ
- Нагрузка на канал не более 5 А
- Диапазон рабочих температур: от -45˚С до + 65˚С

10.6 - ПУЛЬТ ДИСКРЕТНОГО УПРАВЛЕНИЯ

СЕРИЯ **RG-DB**



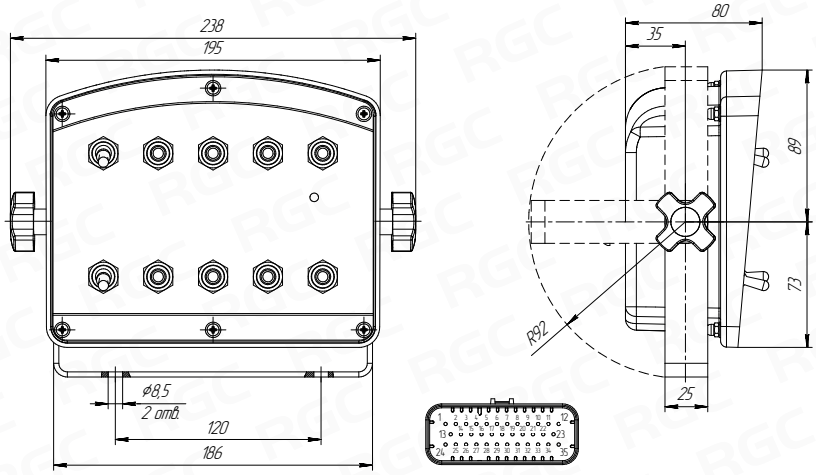

ТУМБЛЕРЫ С1, С2
Включение силовых каналов, ON-OFF, до 16 А на канал

ТУМБЛЕРЫ 1-4
Включение двойных каналов, (ON)-OFF-(ON), до 3,5 А на канал

ТУМБЛЕРЫ 5-8
Включение двойных каналов, (ON)-OFF-(ON), до 3,5 А на канал

LED
Индикатор наличия питания

ТЕХНИЧЕСКИЕ ХАРАКТЕРИСТИКИ:

- Напряжение питания пульта: 12-30 В
- Степень защиты разъема присоединения: IP65
- Ток коммутации двойного канала: до 3,5 А
- Ток коммутации одинарного силового канала: до 16 А
- Температура окружающей среды: от -25˚С до + 80˚С
- Климатическое исполнение: УХЛ1
- Влажность окружающей среды: до 85 %



11

RG-GIDRO.RU

ДИСТАНЦИОННОЕ УПРАВЛЕНИЕ

11.1	Гидравлическое управление	178
11.2	Электромагнитное управление	179
11.3	Тросовое управление	182

11. ДИСТАНЦИОННОЕ УПРАВЛЕНИЕ

11.1 - ГИДРАВЛИЧЕСКОЕ УПРАВЛЕНИЕ

ДЖОЙСТИК 1-но КООРДИНАТНЫЙ

СЕРИЯ **JHP-1**



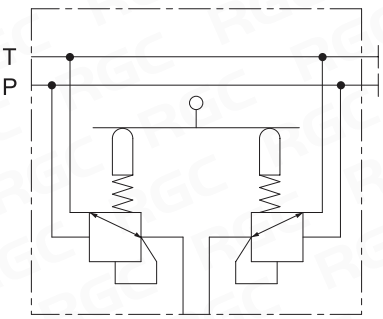

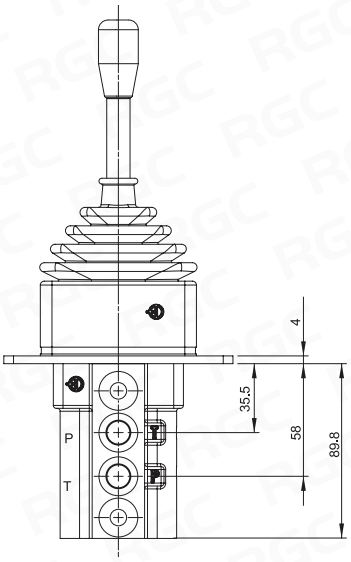

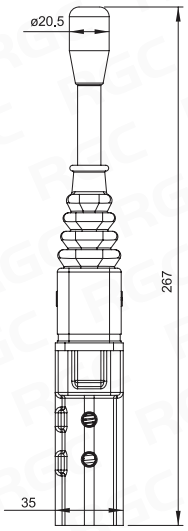

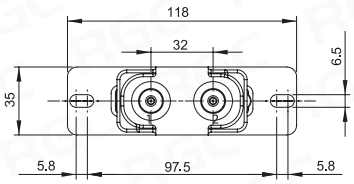

ТЕХНИЧЕСКИЕ ХАРАКТЕРИСТИКИ:

- Расход: 5-20 л/мин
- Давление на входе: 30-100 бар
- Макс. давление на сливе: 3 бар
- Внутренние утечки при 35 бар: 10-18 см³/мин
- Рабочая жидкость: минеральное масло
- Температура рабочей жидкости: от -10˚С до +80˚С
- Температура окружающей среды: от -40˚С до +60˚С

ДЖОЙСТИК 2-х КООРДИНАТНЫЙ

СЕРИЯ **JHP-2**



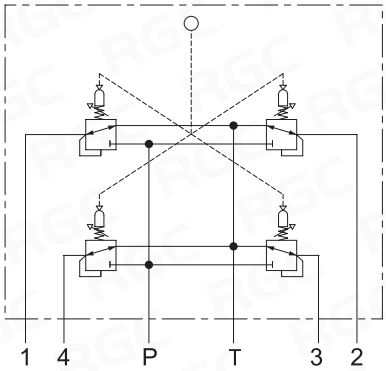

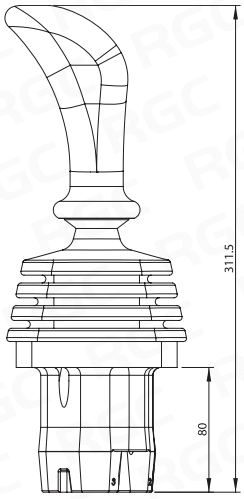

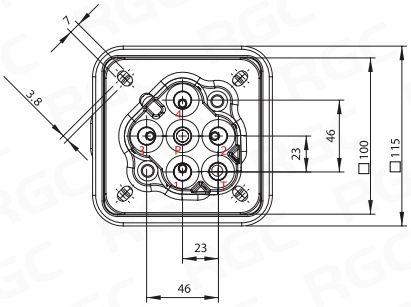

ТЕХНИЧЕСКИЕ ХАРАКТЕРИСТИКИ:

- Расход: 5-20 л/мин
- Давление на входе: 30-100 бар
- Макс. давление на сливе: 3 бар
- Внутренние утечки при 35 бар: 10-18 см³/мин
- Рабочая жидкость: минеральное масло
- Температура рабочей жидкости: от -10˚С до +80˚С
- Температура окружающей среды: от -40˚С до +60˚С

Возможно оснащение джойстика рукояткой с кнопками.

11. ДИСТАНЦИОННОЕ УПРАВЛЕНИЕ

11.2 - ЭЛЕКТРОМАГНИТНОЕ УПРАВЛЕНИЕ

ДЖОЙСТИК 2-х КООРДИНАТНЫЙ

СЕРИЯ RGF-JS60-R
ПРАВЫЙ



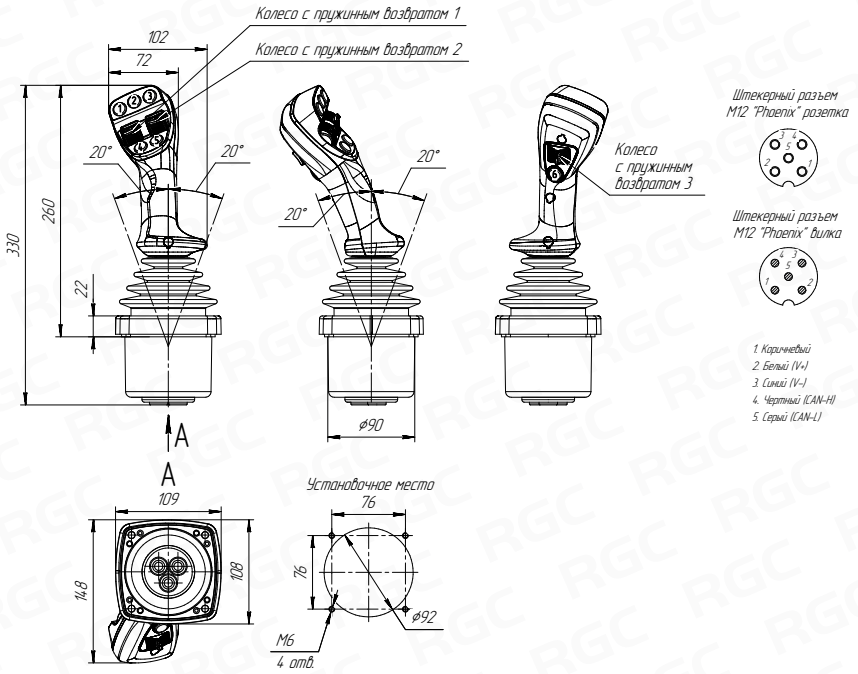

СЕРИЯ RGF-JS60-L
ЛЕВЫЙ



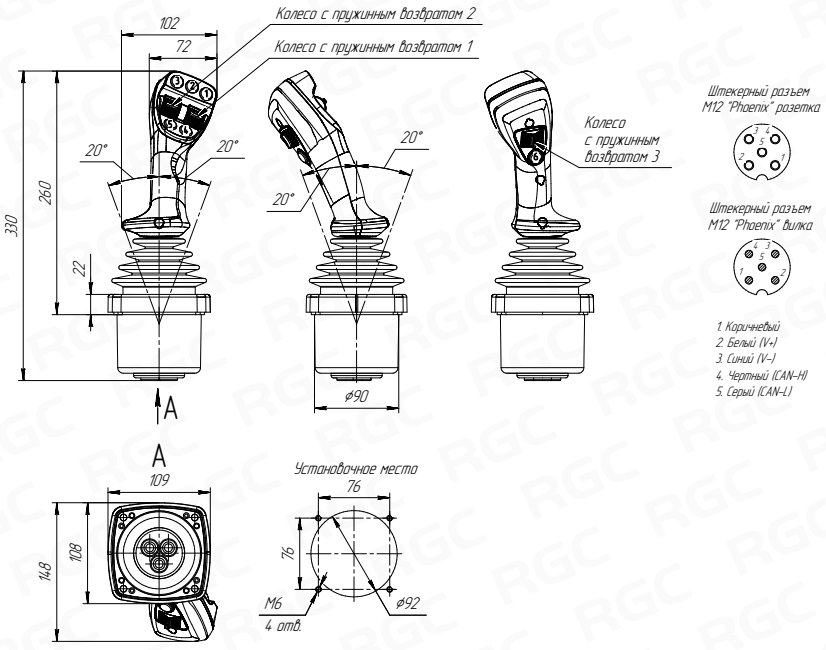

ТЕХНИЧЕСКИЕ ХАРАКТЕРИСТИКИ:

- Принцип действия: эффект Холла
- Угол отклонения: до ± 20°
- Количество осей: 2 оси отклонения джойстика +3 дополнительных 1-но координатных джойстика на рукоятке
- Дополнительное оснащение: 6 нажимных дискретных кнопок
- Исполнение: пружинный возврат в нейтральное положение
- Рабочая температура: от -40˚С до +70˚С
- Класс защиты: IP67
- Питание: 9-36В
- Выходной сигнал: CAN
- Расчетный срок эксплуатации: 5 миллионов переключений
- Рукоятка: пластик

11. ДИСТАНЦИОННОЕ УПРАВЛЕНИЕ

11.2 - ЭЛЕКТРОМАГНИТНОЕ УПРАВЛЕНИЕ

ДЖОЙСТИК 2-х КООРДИНАТНЫЙ

СЕРИЯ **C8**



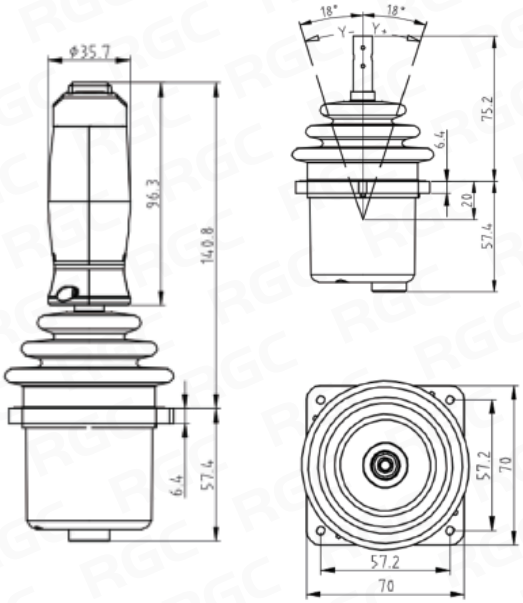

ТЕХНИЧЕСКИЕ ХАРАКТЕРИСТИКИ:

- Расчетный срок эксплуатации: 5 миллионов переключений
- Угол отклонения: ± 18°
- Усилие на рукоятке: 8-16N
- Рабочая температура: от -40˚C до +85˚C
- Класс защиты: IP65
- Питание: 5В ± 2 %
- Потребление тока: 8,5 mA
- Гистерезис: ±3 %Vs

ДЖОЙСТИК 2-х КООРДИНАТНЫЙ

СЕРИЯ **C81**



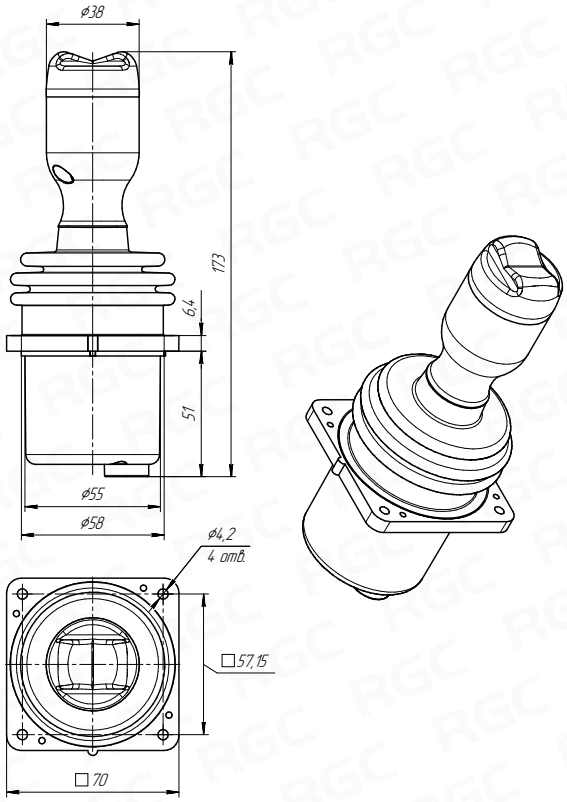

ТЕХНИЧЕСКИЕ ХАРАКТЕРИСТИКИ:

- Угол отклонения: ± 18°
- Рабочая температура: от -30˚C до +70˚C
- Класс защиты: IP65
- Питание: 9-32В
- Расчетный срок эксплуатации: 2 миллиона переключений
- Потребление тока: 11 mA

11. ДИСТАНЦИОННОЕ УПРАВЛЕНИЕ

11.2 - ЭЛЕКТРОМАГНИТНОЕ УПРАВЛЕНИЕ



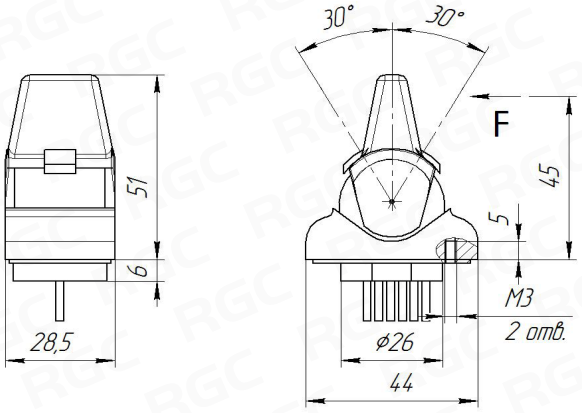

ТЕХНИЧЕСКИЕ ХАРАКТЕРИСТИКИ:

- Принцип действия: Холл эффект
- Расчетный срок эксплуатации: 5 миллионов переключений с фиксацией 1 милн
- Угол отклонения: ± 30° max
- Рукоятка: Покрытие софт тач, с пружинным возвратом
- Усилие на рукоятке: 2 - 4,5N ± 0,5
- Усилие на фиксацию: 6 N ± 2
- Вертикальная нагрузка: 50 N
- Количество осей: 1
- Исполнение: Без фиксации, с фиксацией, фиксация в любом положении
- Рабочая температура: от -40˚C до +85˚C
- Класс защиты: IP6K9K электронные компоненты/ IP54 Механика
- Питание: 5 V ± 0,5
- Потребление тока: 8 mA, для кроссовых исполнений 8mAx2= 16 mA
- Выходной сигнал: Аналоговый 0-5В
- Потребление тока без нагрузки: 0.5 mA typical (Max. 6 mA)
- Линейность сигнала: 0.025 (12 bit) %Vs
- Гистерезис: ±1 %Vs

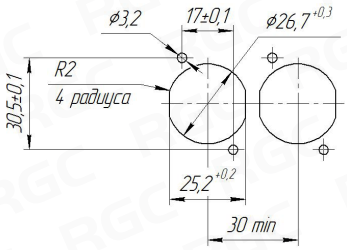

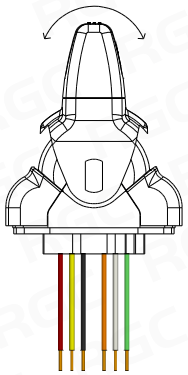

11.3 - ТРОСОВОЕ УПРАВЛЕНИЕ

ДЖОЙСТИК 1-но КООРДИНАТНЫЙ



Возможна установка нескольких ручек друг за другом и закрепление их при помощи шпилек. Возможно исполнение с пружинным возвратом или фиксацией.

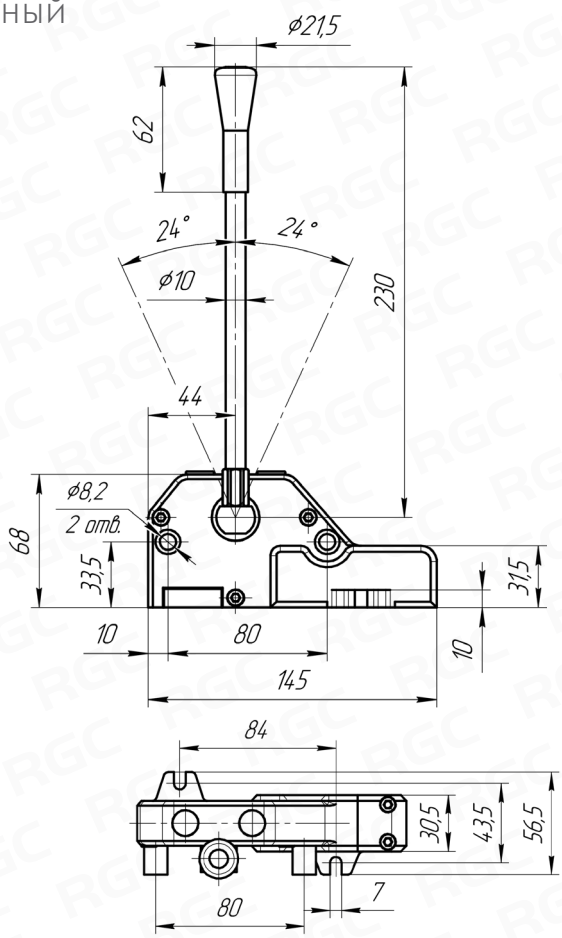

ТЕХНИЧЕСКИЕ ХАРАКТЕРИСТИКИ:

- Ход троса: ±16 мм
- Рабочая нагрузка: 45 Нм

11. ДИСТАНЦИОННОЕ УПРАВЛЕНИЕ

11.3 - ТРОСОВОЕ УПРАВЛЕНИЕ

СЕРИЯ RG-1036-8-01



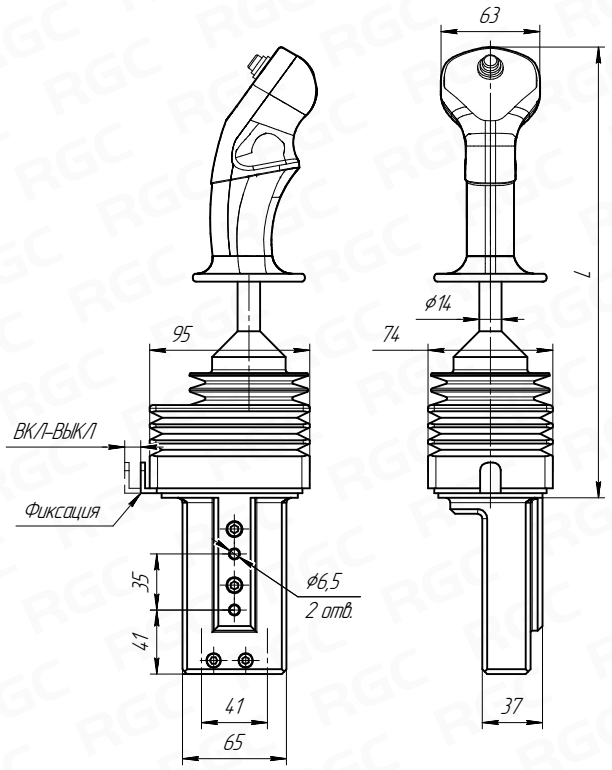

ТЕХНИЧЕСКИЕ ХАРАКТЕРИСТИКИ:

- Ход по оси X: ±13
- Ход по оси Y: ±13
- Усилие: 40 Нм
- Длина: 0,7 м
- Степень защиты: IP65

ТРОСЫ

СЕРИЯ RG-SF

Код заказа

RG-SF01	—	XXXX
1		2

1. Серия **RG-SF01**

2. Длина троса **XXXX**

См. таблицу 1.

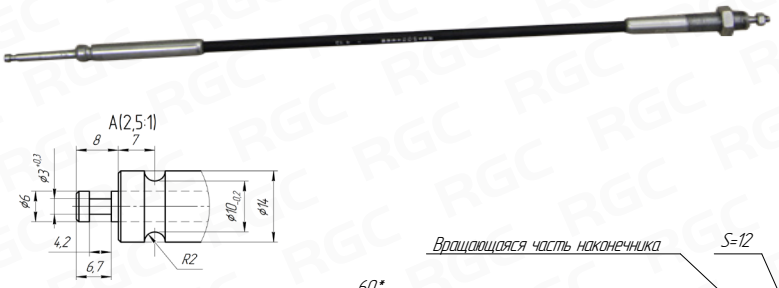

*Размеры длины наконечника троса

**Размер оболочки троса фактический

***Ход без гайки поз.1

Наконечник оболочки троса с резьбовой частью - поворотный

Длина троса "L" указывается в маркировке вместо символов "XXXX" в момент размещения заказа в мм.

При длине троса менее 1000 мм первый символ "X" заменяется на 0

Тросы управления могут иметь различную длину и оснащены различного рода наконечниками.

Таблица 1.

Исполнение	0500	0650	0700	1000	1200	1400	1500	1700	2000	2500	3000	3500	4000	4500
Длина [мм]	500	650	700	1000	1200	1400	1500	1700	2000	2500	3000	3500	4000	4500



12

RG-GIDRO.RU

МАСЛООХЛАДИТЕЛИ

12.1 Маслоохладители 184

12. МАСЛООХЛАДИТЕЛИ

12.1 - МАСЛООХЛАДИТЕЛИ

СЕРИЯ **G00**



Маслоохладители применяются в гидросистемах мобильной и индустриальной техники.
Предназначены для предотвращения перегрева рабочей жидкости.

Габаритный чертеж

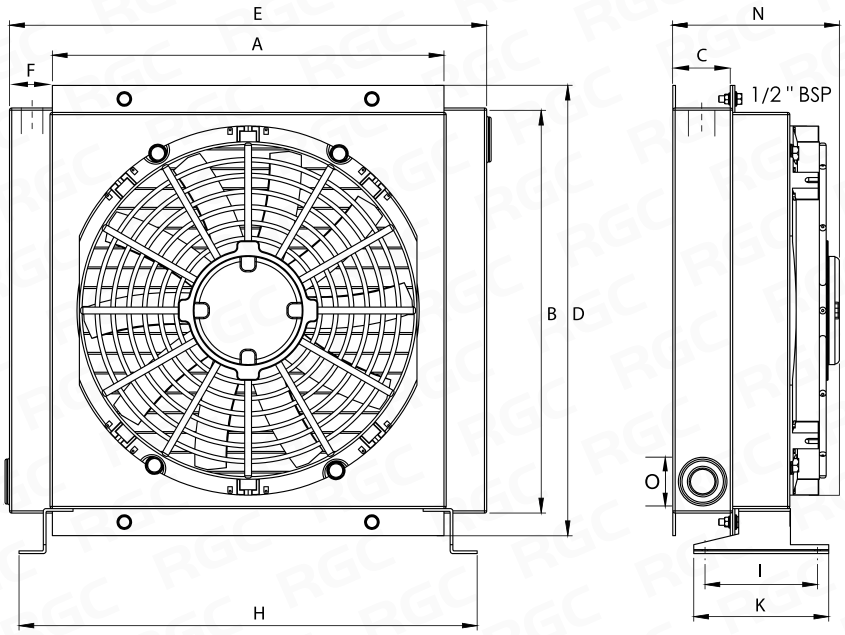

Таблица 1.

Размеры/Модель	G0001	G0005	G0010	G0020	G0030	G0040
A [мм]	190	230	230	300	350	450
B [мм]	170	230	230	300	350	450
C [мм]	45	45	63	63	63	63
D [мм]	220	290	290	360	410	510
E [мм]	280	320	320	400	440	550
F [мм]	45	45	40	40	40	40
H [мм]	225	265	265	330	380	480
I [мм]	125	125	125	125	125	125
K [мм]	155	155	155	155	155	155
N [мм]	12-24-172 230-217	12-24-172 230-217	12-24-187 230-232	12-24-187 230-237	187 242	187 257
O	1/2"BSP	1/2"BSP	1"BSP	1"BSP	1"BSP	1"BSP

Таблица 2.

Модель	Макс. расход [л/мин]	Макс. отводимая мощность [кВт]	Диаметр вентилятора [мм]	Частота вращения [об/мин]	Уровень шума [дБА]	Напряжение питания [В]	Мощность [кВт]	Макс. давление [бар]
G0001	до 40	2,3	155-155-160	750-750-700	51-51-50	12-24-230	0.04-0.04-0.05	до 25
G0005	до 80	6,3	195-195-200	2700-2700-2800	72-72-68	12-24-230	0.09-0.10-0.06	до 25
G0010	до 100	6,9	195-195-200	2700-2700-2800	72-72-68	12-24-230	0.09-0.10-0.06	до 25
G0020	до 120	13,9	245-245-250	2700-2700-2800	74-74-72	12-24-230	0.11-0.11-0.10	до 25
G0030	до 140	23,2	290-290-300	2700-2700-2800	74-74-72	12-24-230	0.18-0.18-0.19	до 25
G0040	до 160	29,0	345-345-350	2700-2700-2800	78-78-74	12-24-230	0.21-0.21-0.32	до 25

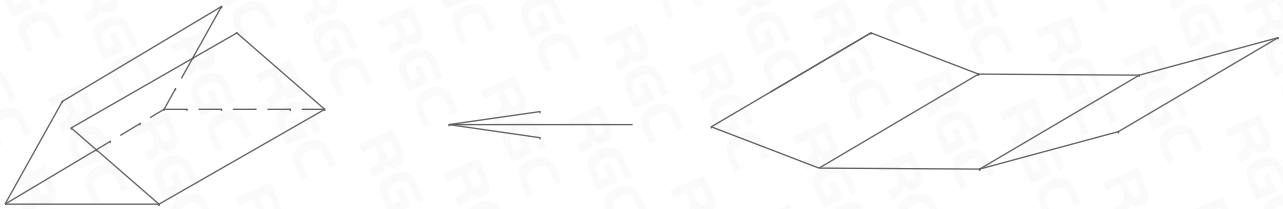

ХАРАКТЕРНЫЕ НЕИСПРАВНОСТИ В ГИДРОСИСТЕМАХ

Неисправность	Возможная причина	Метод диагностики и устранения
Насос не создает давления или создает недостаточное давление	Неисправен привод насоса.	Проверить параметры приводного двигателя.
	Давление настройки предохранительного клапана.	Проверить давление настройки предохранительного клапана.
	Наличие утечек рабочей жидкости в бак.	Произвести анализ работы элементов гидросистемы и выявить место утечки.
	Повышенное сопротивление в линии всасывания (перекрыт кран линии всасывания, пережат трубопровод, засорился фильтр линии всасывания).	Осмотреть трубопровод всасывания на предмет пережатия или перегиба рукава, проверить состояние крана.
	Несоответствие направлений вращения насоса и привода.	Проверить соответствие направлений вращения насоса и приводного двигателя.
	Повышенный износ насоса.	Произвести ремонт или замену насоса.
	Высокая вязкость рабочей жидкости.	Проверить соответствие марки и сезонности залитой гидравлической жидкости рекомендациям руководства по эксплуатации гидросистемы.
Вибрация, шум при работе насоса	Наличие воздуха в гидросистеме.	Признаком наличия воздуха в гидросистеме является пенообразование в баке. Источниками появления воздуха в гидросистеме чаще всего являются: негерметичность трубопровода всасывания, подсос воздуха через манжету вала (для насосов со всасыванием из корпуса) и наличие воздушных карманов в полостях гидроцилиндров. Также пенообразование в баке может являться следствием недостаточного объема бака и неправильной его конструкции.
	Автоколебания в предохранительном клапане гидросистемы.	Клапан сильно изношен - заменить клапан. Проверить клапан на соответствие по максимально допустимому пропускаемому расходу.
	Повышенное биение вала привода насоса.	Проверить привод насоса на предмет деформации приводного вала и износ элементов компенсационной муфты.
	Кавитационные явления в насосе.	Осмотреть трубопровод всасывания на предмет пережатия или перегиба рукава, проверить состояние крана. Проверить соответствие марки и сезонности залитой гидравлической жидкости рекомендациям руководства по эксплуатации гидросистемы.

Неисправность	Возможная причина	Метод диагностики и устранения
Течь рабочей жидкости через манжету вала насоса (мотора)	Повышенное давление в корпусе насоса вследствие недостаточного отвода дренажных утечек.	Проверить дренажную линию.
	Повышенное давление в корпусе насоса вследствие высокого износа качающей группы.	Произвести ремонт или замену агрегата.
	Износ манжеты или вала.	Заменить изношенные элементы.
Разрушение корпуса насоса (мотора)	Повышенное давление в корпусе насоса вследствие недостаточного отвода дренажных утечек.	Проверить дренажную линию.
Сильный нагрев насоса (мотора)	Большие внутренние утечки вследствие сильного износа.	Произвести ремонт или замену агрегата.
	Неправильная регулировка предохранительного клапана.	Проверить давление настройки предохранительного клапана.
	Засорился фильтроэлемент напорного фильтра.	Заменить фильтроэлемент.
	Длительная работа на предельных нагрузках.	Эксплуатировать гидросистему в соответствии с руководством по эксплуатации. При необходимости дооборудовать гидросистему теплообменником.
Поломка вала насоса (мотора) либо разрушение элементов приводного механизма	Давление в гидросистеме выше допустимого для данного агрегата.	Проверить давление настройки предохранительного клапана.
	Отсутствие, неисправность или неправильная регулировка моторных клапанов (для гидромотора).	Проверить давление настройки и работоспособность моторных клапанов.
	Высокая вязкость рабочей жидкости.	Проверить соответствие марки и сезонности залитой гидравлической жидкости рекомендациям руководства по эксплуатации гидросистемы.

RGC™
РГ РЕМСЕРВИС

ГИДРОПРИВОД
информационный справочник

РАСЧЕТ ОСНОВНЫХ ПАРАМЕТРОВ ГИДРОЦИЛИНДРА (ГЦ)

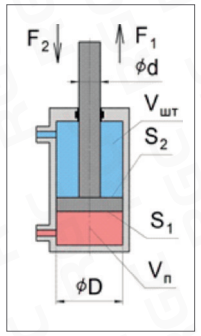

Рабочие площади S_1 и S_2:

$S_1 = 0{,}785 \cdot D^2$ [мм²]; $S_2 = 0{,}785 \cdot (D^2-d^2)$ [мм²]

где: D – диаметр гильзы ГЦ, [мм];
d – диаметр штока ГЦ, [мм].

Усилия, развиваемые гидроцилиндром F_1 и F_2:

$F_1 = \frac{S_1 \cdot p}{10}$ [Н] или $F_1 = \frac{D^2 \cdot p}{12{,}74}$ [Н];

$F_2 = \frac{S_2 \cdot p}{10}$ [Н] или $F_2 = \frac{(D^2 - d^2) \cdot p}{12{,}74}$ [Н];

где: S_1 и S_2 – рабочие площади ГЦ, [мм²];
p – давление в полости ГЦ, [bar];
D – диаметр гильзы ГЦ, [мм];
d – диаметр штока ГЦ, [мм].

Объемы полостей гидроцилиндра $V_п$ и $V_{шт}$:

$V_п = \frac{D^2 \cdot h}{1{,}27 \cdot 10^5}$ [л] объём поршневой полости ГЦ;

$V_{шт} = \frac{(D^2 - d^2) \cdot h}{1{,}27 \cdot 10^5}$ [л] объём штоковой полости ГЦ;

где: D – диаметр гильзы гидроцилиндра, [мм];
d – диаметр штока гидроцилиндра, [мм];
h – максимальный ход штока гидроцилиндра, [мм].

Необходимый расход рабочей жидкости Q_1 и Q_2:

– для обеспечения полного выдвижения штока гидроцилиндра за время T_1, [с]:

$Q_1 = \frac{V_п \cdot 60}{T_1}$ [л/мин];

– для обеспечения полного втягивания штока гидроцилиндра за время T_2, [с]:

$Q_2 = \frac{V_{шт} \cdot 60}{T_2}$ [л/мин];

где: $V_п$ – объем поршневой полости ГЦ, [л];
$V_{шт}$ – объем штоковой полости ГЦ, [л].

РАСЧЕТ ОСНОВНЫХ ПАРАМЕТРОВ ГИДРОНАСОСА

Кинематическая (теоретическая) подача насоса:

$Q_к = \frac{q_0 \cdot n}{1000}$ [л/мин];

где: q_0 – рабочий объем насоса, [см³/об];
n – частота вращения, [об/мин].

Реальная подача насоса:

$Q = \frac{Q_к \cdot \eta_{об}}{100}$ [л/мин]; или $Q = \frac{q_0 \cdot n \cdot \eta_{об}}{10^5}$ [л/мин]

где: q_0 – рабочий объем насоса, [см³/об];
n – частота вращения, [об/мин];
$Q_к$ – кинематическая подача насоса, [л/мин];
$\eta_{об}$ – объемный КПД насоса, [%].

Мощность, потребляемая насосом:

$W = \frac{166{,}7 \cdot Q_к \cdot p}{\eta_{мех}}$ [Вт]

где: p – развиваемое насосом давление, [bar];
$Q_к$ – кинематическая подача насоса, [л/мин];
$\eta_{мех}$ – механический КПД насоса, [%].

Крутящий момент на валу насоса:

$M = \frac{1{,}59 \cdot q_0 \cdot p}{\eta_{мех}}$ [Н·м]

где: q_0 – рабочий объем насоса, [см³/об];
p – развиваемое насосом давление, [bar];
$\eta_{мех}$ – механический КПД насоса, [%].

РАСЧЕТ ЭКСПЛУАТАЦИОННЫХ ПАРАМЕТРОВ ГИДРОМОТОРА

Крутящий момент, создаваемый гидромотором:

$M = \frac{q_0 \cdot \Delta p \cdot \eta_{мех}}{6280}$ [Н·м]

где: q_0 – рабочий объем гидромотора, [см³/об];
Δp – перепад давления на гидромоторе, [bar];
$\eta_{мех}$ – механический КПД гидромотора, [%].

Частота вращения вала гидромотора:

$n = \frac{10 \cdot Q \cdot \eta_{об}}{q_0}$ [об/мин]

где: q_0 – рабочий объем гидромотора, [см³/об];
Q – расход рабочей жидкости, [л/мин];
$\eta_{об}$ – объемный КПД гидромотора, [%].

РЕКОМЕНДАЦИИ ПО ПОДБОРУ СЕЧЕНИЙ ТРУБОПРОВОДОВ

Внутренний диаметр трубопроводов выбирается в зависимости от назначения трубопровода и давления в гидросистеме, исходя из обеспечения рекомендованных значений скорости потока.

Скорость потока жидкости в трубопроводе:

$v = \frac{21{,}28 \cdot Q}{d_y^2}$ [м/с]

где: Q – расход жидкости через трубопровод, [л/мин];
d_y – внутренний диаметр трубопровода, [мм].

По назначению для трубопроводов рекомендованы следующие скорости потока жидкости:

- для всасывающего трубопровода 1,0 … 2 м/с;
- для сливного трубопровода 1,5 … 2 м/с;
- для напорного трубопровода 4,0 … 10 м/с.

Для выбора скорости потока жидкости напорного трубопровода в зависимости от рабочего давления следует руководствоваться следующими рекомендациями:

при p = 2,5 … 5 МПа 4 м/с;
при p = 10 МПа 5 м/с;
при p = 15 МПа 6 м/с;
при p = 20 МПа 7 м/с;
при p = 30 МПа 10 м/с.

РЕКОМЕНДАЦИИ ПО ВЫБОРУ ОБЪЁМА ГИДРАВЛИЧЕСКОГО БАКА

Для открытых гидросистем минимальный объем бака гидросистемы должен быть не менее 2х - 3х минутной подачи насоса. При наличии в гидросистеме длинных трубопроводов и больших гидроцилиндров при расчете объема бака следует учесть их объем. Если гидросистема будет эксплуатироваться при высоких температурах окружающей среды, необходимо увеличить объем бака. Установка теплообменника в гидросистему в этом случае способна уменьшить объем бака.

ГИДРАВЛИЧЕСКИЕ РАСЧЕТЫ И ПОДБОР ОБОРУДОВАНИЯ

Для выполнения гидравлических расчетов вы можете воспользоваться нашими калькуляторами на сайте www.gidrozap.ru. Также на сайте Вы сможете ознакомиться с каталогами гидрооборудования, а наши сотрудники с удовольствием помогут подобрать нужные Вам компоненты.
Расчёт параметров любых гидросистем Вы сможете получить обратившись в отдел гидроагрегатов нашей компании по телефону 8-495-225-61-00.

КОНТАКТНАЯ ИНФОРМАЦИЯ И СХЕМА ПРОЕЗДА

ГИДРАВЛИЧЕСКОЕ ОБОРУДОВАНИЕ

ОТДЕЛ ГИДРОРАСПРЕДЕЛИТЕЛЕЙ:
Тел.: 8 (800) 550 42 20 доб. 264
Эл. почта: snl@rg-gr.ru

ОТДЕЛ ГИДРОСТАНЦИЙ:
Тел.: 8 (800) 550 42 20 доб. 134
Эл. почта: bav@rg-gr.ru

ОТДЕЛ ГИДРАВЛИЧЕСКИХ НАСОСОВ, МОТОРОВ, КОМов:
Тел.: 8 (800) 550 42 20
Эл. почта: gidro@rg-gr.ru

КОНСТРУКТОРСКИЙ ОТДЕЛ:
Тел.: 8 (800) 550 42 20 доб. 275
Эл. почта: bir@rg-gr.ru

ОТДЕЛ ГИДРАВЛИЧЕСКИХ ФИЛЬТРОВ:
Тел.: 8 (800) 550 42 20 доб. 243
Эл. почта: IKurmaeva@rg-gr.ru

ОТДЕЛ РОЗНИЧНЫХ ПРОДАЖ:
Тел.: 8 (800) 550 42 20 доб. 134
Эл. почта: bav@rg-gr.ru
www.rg-gidro.ru

ЭЛЕКТРОННЫЕ СИСТЕМЫ УПРАВЛЕНИЯ

ОТДЕЛ ЭЛЕКТРОНИКИ:
Тел.: 8 (800) 550 42 20 доб. 111
Эл. почта: robotics@rg-gr.ru
www.rg-robotics.ru

СХЕМА ПРОЕЗДА



Московская обл., г. Люберцы,1-й Панковский пр-д, д.1 корп. В

Координаты навигации:
55.66414,379248

RG-ROBOTICS.RU

РГ РОБОТИКС

Разработка и изготовление
электронных систем
управления
Тел.: +7 (800) 550-42-20

RG-GIDRO.RU

РГ РЕМСЕРВИС

Разработка и комплексная
поставка гидравлического
оборудования
Тел.: +7 (800) 550-42-20

140004, Московская обл., г. Люберцы, 1-й Панковский пр-д, д.1В