5



RG-GIDRO.RU

ГИДРАВЛИЧЕСКИЕ РАСПРЕДЕЛИТЕЛИ

5.1 Моноблочные гидрораспределители
СЕРИЯ MB-3 76
СЕРИЯ MB-4 78
СЕРИЯ MB-5 80
СЕРИЯ MB-6 82
5.2 Секционные гидрораспределители
СЕРИЯ SN-3 84
СЕРИЯ SN-4 86
СЕРИЯ SN-6 88
СЕРИЯ SN-8 90
СЕРИЯ SE-4 92
5.3 Секционные пропорциональные гидрораспределители
СЕРИЯ RG.RCPS 96
СЕРИЯ PV-4 98

5. ГИДРАВЛИЧЕСКИЕ РАСПРЕДЕЛИТЕЛИ

5.1 - МОНОБЛОЧНЫЕ ГИДРОРАСПРЕДЕЛИТЕЛИ

СЕРИЯ **MB-3**
от 1 до 7 секций
45 л/мин



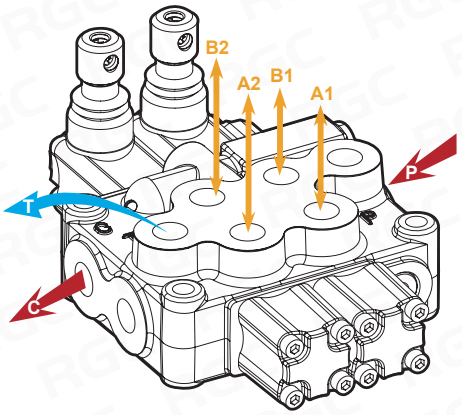

ТЕХНИЧЕСКИЕ ХАРАКТЕРИСТИКИ

Количество рабочих секций: от 1 до 7
Максимальный расход: 45 л/мин
Максимальное рабочее давление: 315 бар
Максимальный подпор в сливном порте T: 25 бар

Габаритный чертеж

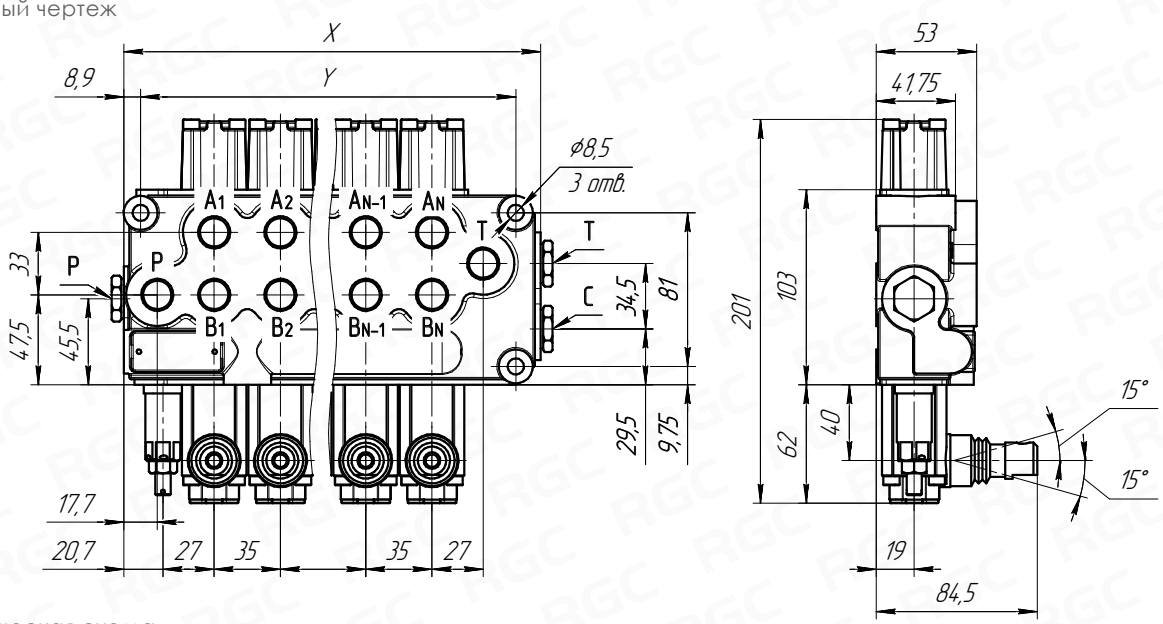

Гидравлическая схема

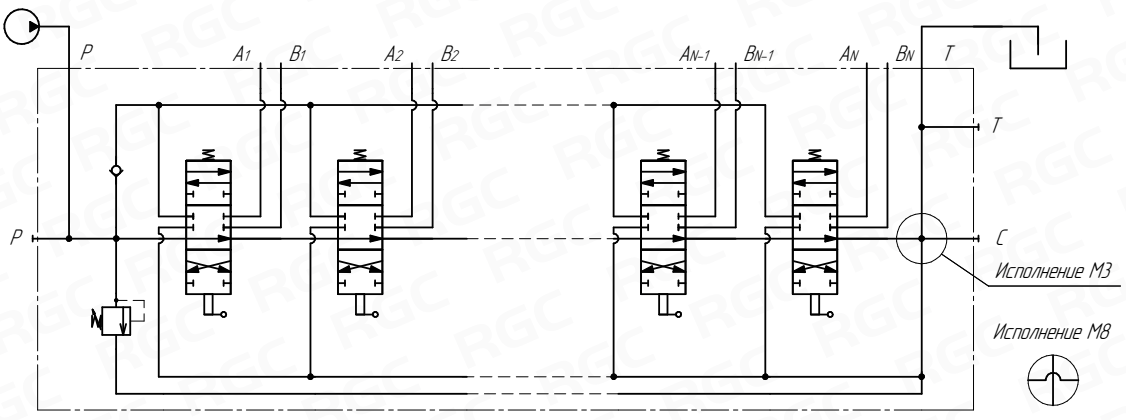

Размеры

Модель	MB3/1S	MB3/2S	MB3/3S	MB3/4S	MB3/5S	MB3/6S	MB3/7S
X [мм]	93,5	130,5	165,5	204,5	241,5	278,5	313,5
Y [мм]	73,0	110,0	147,0	184,0	221,0	258,0	295,0

5. ГИДРАВЛИЧЕСКИЕ РАСПРЕДЕЛИТЕЛИ

5.1 - МОНОБЛОЧНЫЕ ГИДРОРАСПРЕДЕЛИТЕЛИ

Код заказа

MB-3	/	3S - 3	/	1 9 L	/	2 8 L	/	1 8ES3	/	G-3	/	M3	–	12V
1		2 3		4 5 6		4 5 6		4 7		8		9		10
				1-й золотник		2-й золотник		3-й золотник с эл. упр.						

1. Серия **MB-3**

2. Количество золотников **3S**

1S	1-но золотниковый
2S	2-х золотниковый
3S	3-х золотниковый
4S	4-х золотниковый
5S	5-ти золотниковый
6S	6-ти золотниковый
7S	7-ми золотниковый

3. Диапазон настройки предохран. клапана **3**

2	от 40 до 80 бар
3	от 63 до 200 бар
4	от 160 до 315 бар

4. Тип золотника **1**

1

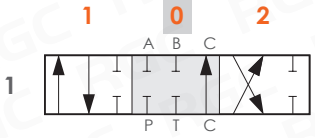

5

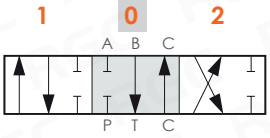

5PY

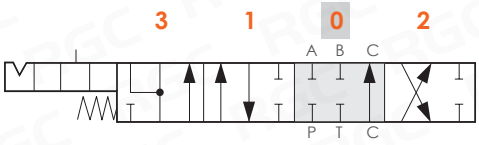

2

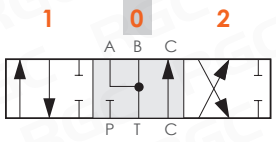

6

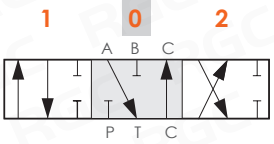

5DY

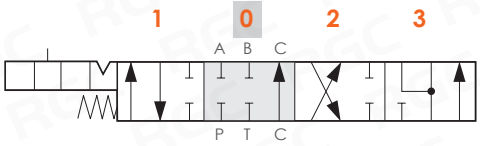

Для ручного управления - 45 л/мин: **1**; **2**; **5**; **6**; **5PY**; **5DY**.
Для ручного управления - 20 л/мин: **1M**; **2M**.

Для электроуправления: **1**; **2**; **5**; **6**.

5. Тип позиционера стороны B **8**

6-1	Фиксация в положениях 1-0-2, без пружинного возврата
8D2	С пружинным возвратом в нейтральное положение и шпилькой с нар. резьбой M8 для дублирования управления
8MG1 (NC)	Микропереключатель, установленный в положении 1 (нормально закрытый)
8MG2 (NC)	Микропереключатель, установленный в положении 2 (нормально закрытый)
8MG3 (NC)	Микропереключатели, установленные в положениях 1 и 2 (нормально закрытые)
8	С пружинным возвратом в нейтральное положение
9-1	Фиксация в положениях 1 и 2, с пружинным возвратом в нейтральное положение
8ED3	Вкл/выкл электрогидравлическое управление с линиями управления и дренажом +клапан противодавления
8EP3	Вкл/выкл электропневматическое управление

6. Тип управления стороны A **L**

L	Ручное
LCB	Механический джойстик
SLP	Управление тягой
TQ	Тросовое управление

7. Электромагнитное управление **8ES3**

8ES3	Двустороннее электромагнитное управление
8ES3 LES	Двустороннее электромагнитное управление с рычажным дублированием

8. Резьба **G-3**

G-3 - G 3/8"

9. Разделитель каналов T и C **M3**

(см. гидравлическую схему)

M3 - не установлен **M8** - установлен

10. Напряжение питания электромагнитов **12V**

12V - (12В, 36Вт) **24V** - (24В, 36Вт)

Все виды золотников, типы управления гидрораспределителем и габаритные размеры представлены в полном каталоге серии MB-3 на сайте www.rg-girdo.ru.

5. ГИДРАВЛИЧЕСКИЕ РАСПРЕДЕЛИТЕЛИ

5.1 - МОНОБЛОЧНЫЕ ГИДРОРАСПРЕДЕЛИТЕЛИ

СЕРИЯ **MB-4**
от 1 до 6 секций
60 л/мин



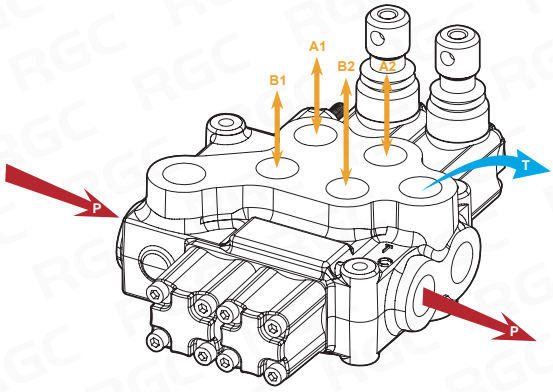

ТЕХНИЧЕСКИЕ ХАРАКТЕРИСТИКИ

Количество рабочих секций: от 1 до 6
Максимальный расход: 60 л/мин
Максимальное рабочее давление: 315 бар
Максимальный подпор в сливном порте T: 25 бар

Габаритный чертеж

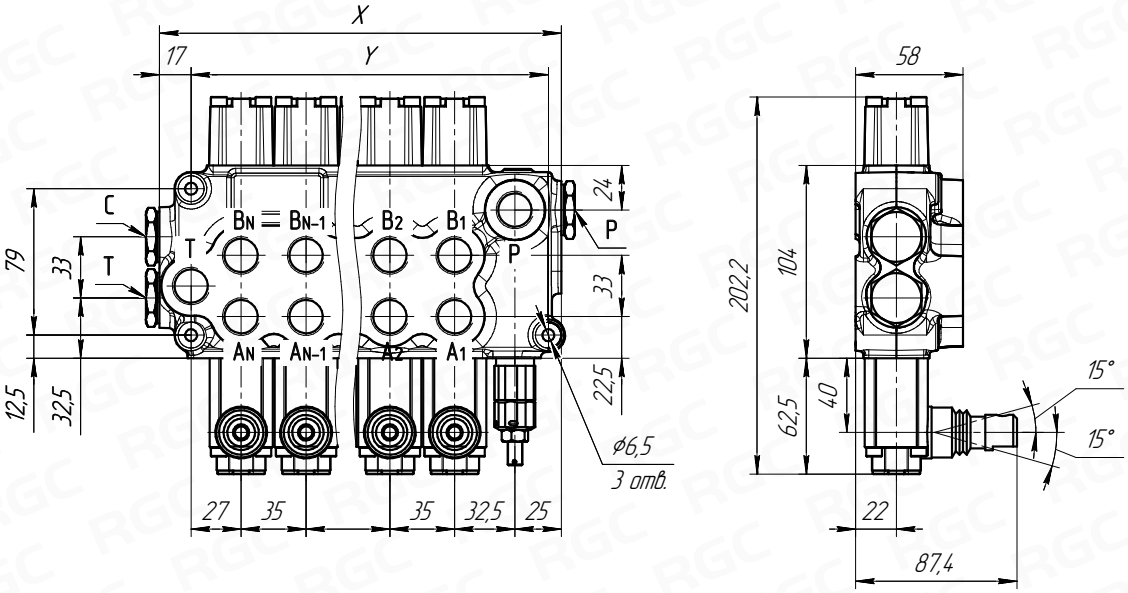

Гидравлическая схема

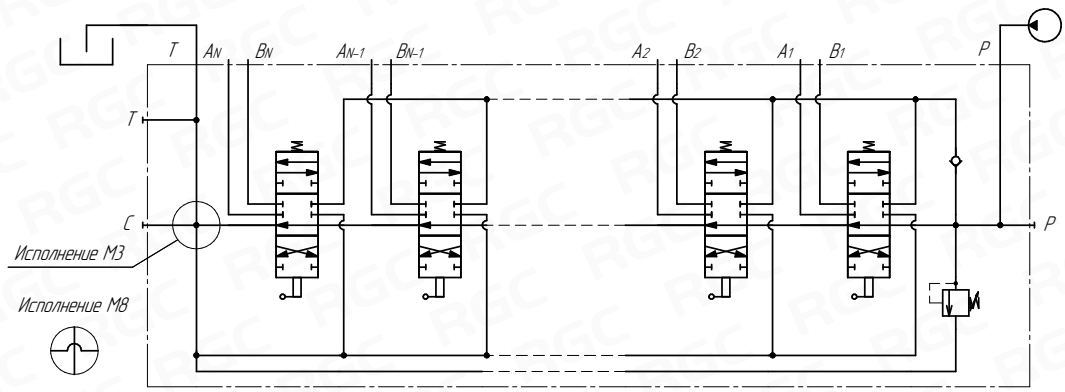

Размеры

Модель	MB4/1S	MB4/2S	MB4/3S	MB4/4S	MB4/5S	MB4/6S
X [мм]	101,5	136,5	171,5	206,5	241,5	276,5
Y [мм]	77,5	112,5	147,5	182,5	217,5	252,5

5. ГИДРАВЛИЧЕСКИЕ РАСПРЕДЕЛИТЕЛИ

5.1 - МОНОБЛОЧНЫЕ ГИДРОРАСПРЕДЕЛИТЕЛИ

Код заказа

MB-4	/	3S-4 LI	/	1 8 L	/	2 8 L	/	1 8ES3	/	G-4	/	M3	–	12V
1		2 3 4		5 6 7		5 6 7		5 8		9		10		11
				1-й золотник		2-й золотник		3-й золотник с эл. упр.						

1. Серия — MB-4

2. Количество золотников — 3S

1S	1-но золотниковый
2S	2-х золотниковый
3S	3-х золотниковый
4S	4-х золотниковый
5S	5-ти золотниковый
6S	6-ти золотниковый

3. Диапазон настройки предохран. клапана 4

2	от 40 до 80 бар
3	от 63 до 200 бар
4	от 160 до 315 бар

4. Направление подвода — LI

LI - левое

- - правое

5. Тип золотника — 1

1

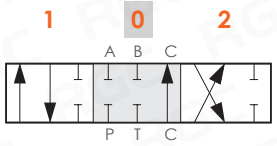

5

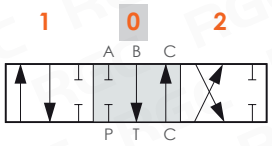

5PY

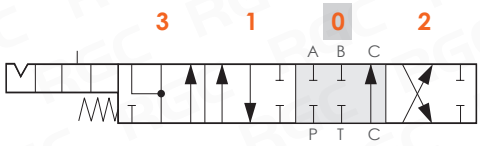

2

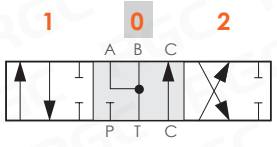

6

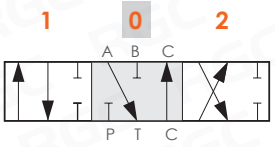

5DY

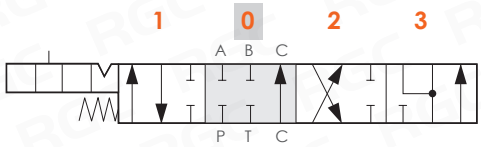

Для ручного управления: **1**; **2**; **5**; **6**; **5PY**; **5DY**.

Для электроуправления: **1**; **2**; **5**; **6**.

6. Тип позиционера стороны B — 8

6-1	Фиксация в положениях 1-0-2, без пружинного возврата
8D2	С пружинным возвратом в нейтральное положение и шпилькой с нар. резьбой M8 для дублирования управления
8MG1(NC)	Микропереключатель, установленный в положении 1 (нормально закрытый)
8MG2(NC)	Микропереключатель, установленный в положении 2 (нормально закрытый)
8MG3 (NC)	Микропереключатели, установленные в положениях 1 и 2 (нормально закрытые)
8	С пружинным возвратом в нейтральное положение
9-1	Фиксация в положениях 1 и 2, с пружинным возвратом
8ED3	Вкл/выкл электрогидравлическое управление с линиями управления и дренажом +клапан противодавления

7. Тип управления стороны A — L

L	Ручное
LCB	Механический джойстик
SLP	Управление тягой
TQ	Тросовое управление

8. Электромагнитное управление — 8ES3

8ES3	Двустороннее электромагнитное управление
8ES3 LES	Двустороннее электромагнитное управление с рычажным дублированием

9. Резьба — G-4

G-4 - G 1/2"

10. Разделитель каналов T и C — M3

(см. гидравлическую схему)

M3 - не установлен **M8** - установлен

11. Напряжение питания электромагнитов — 12V

12V - (12В, 36Вт) **24V** - (24В, 36Вт)

Все виды золотников, типы управления гидрораспределителем и габаритные размеры представлены в полном каталоге серии MB-4 на сайте www.rg-girdo.ru.

5. ГИДРАВЛИЧЕСКИЕ РАСПРЕДЕЛИТЕЛИ

5.1 - МОНОБЛОЧНЫЕ ГИДРОРАСПРЕДЕЛИТЕЛИ

СЕРИЯ **MB-5**
от 1 до 6 секций
80 л/мин



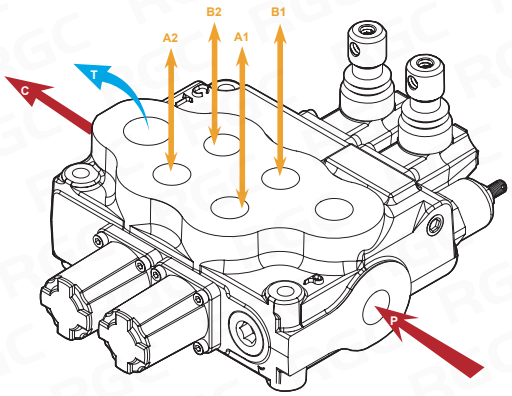

ТЕХНИЧЕСКИЕ ХАРАКТЕРИСТИКИ

Количество рабочих секций: от 1 до 6
Максимальный расход: 80 л/мин
Максимальное рабочее давление: 315 бар
Максимальный подпор в сливном порте T: 25 бар

Габаритный чертеж

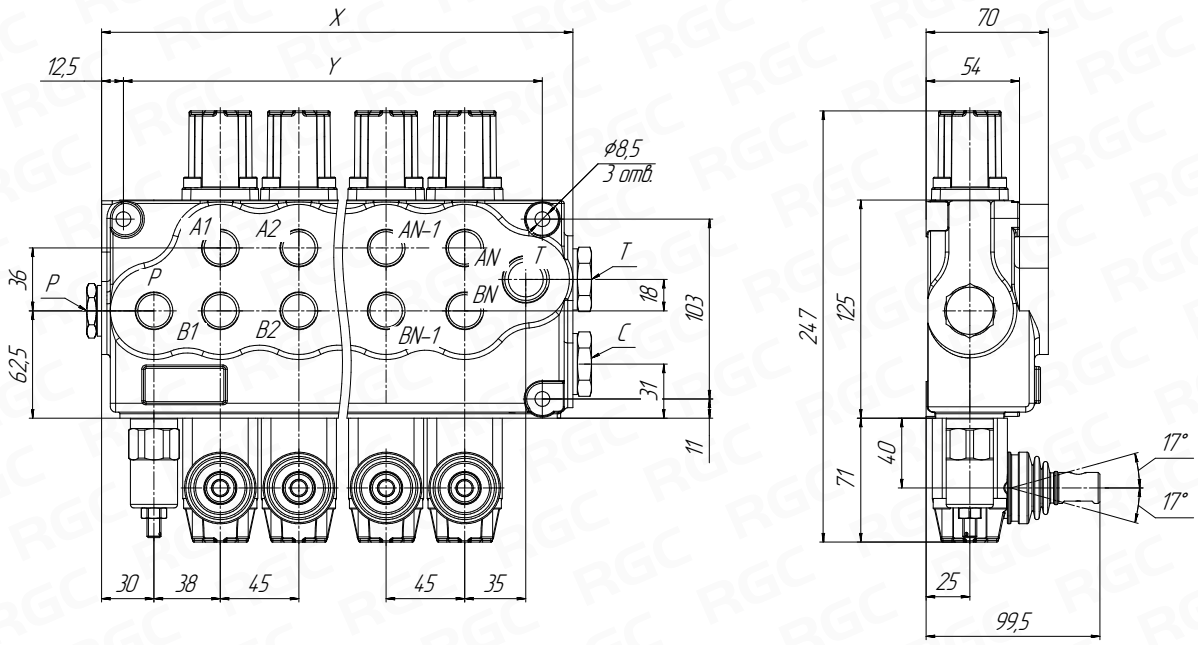

Гидравлическая схема

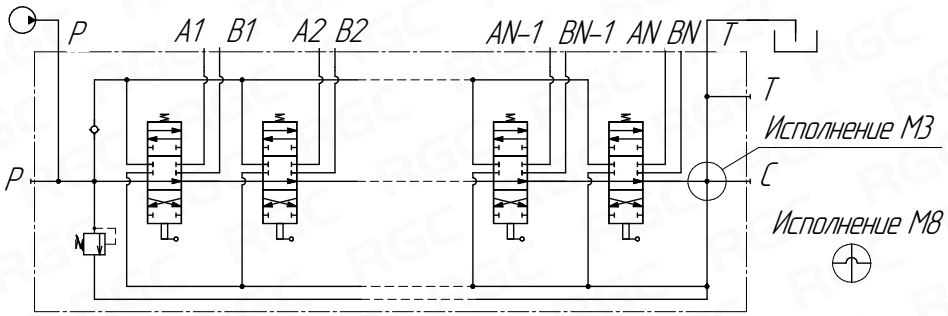

Размеры

Модель	MB5/1S	MB5/2S	MB5/3S	MB5/4S	MB5/5S	MB5/6S
X [мм]	130,0	174,5	219,5	264,5	309,5	354,5
Y [мм]	100,0	145,0	190,5	235,0	280,0	325,0

5. ГИДРАВЛИЧЕСКИЕ РАСПРЕДЕЛИТЕЛИ

5.1 - МОНОБЛОЧНЫЕ ГИДРОРАСПРЕДЕЛИТЕЛИ

Код заказа

MB-5	/	3S-3	/	1	8	L	/	2	8P	L	/	1	8IM	/	G-4-6	/	M3	–	12V
1		2 3		4	5	6		4	5	6		4	7		8		9		10
				1-й золотник				2-й золотник				3-й золотник							

1. Серия **MB-5**

2. Количество золотников **3S**

1S	1-но золотниковый
2S	2-х золотниковый
3S	3-х золотниковый
4S	4-х золотниковый
5S	5-ти золотниковый
6S	6-ти золотниковый

3. Диапазон настройки предохран. клапана **3**

2	от 80 до 160 бар
3	от 125 до 250 бар
4	от 200 до 315 бар
SV	без клапана

4. Тип золотника **1**

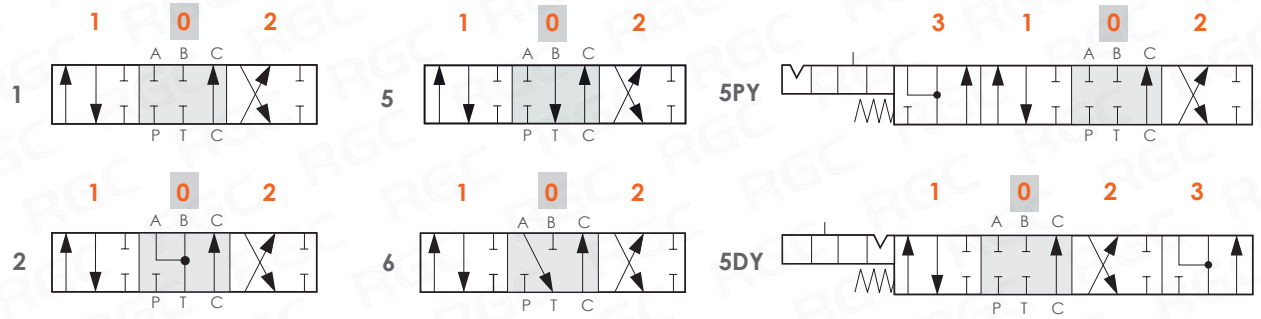

Для ручного управления: **1**; **2**; **5**; **6**; **5PY**; **5DY**.

Для электроуправления: **1**; **2**; **5**; **6**.

5. Тип позиционера стороны B **8**

6-1	Фиксация в положениях 1-0-2, без пружинного возврата
8D2	С пружинным возвратом в нейтральное положение и шпилькой с нар. резьбой M8 для дублирования управления
8ED3	Вкл/выкл электрогидравлическое управление
8EP3	Вкл/выкл электропневматическое управление
8P	Вкл/выкл пневматическое управление
8MG1(NC)	Микропереключатель, установленный в положении 1 (нормально закрытый)
8MG2(NC)	Микропереключатель, установленный в положении 2 (нормально закрытый)
8MG3 (NC)	Микропереключатели, установленные в положениях 1 и 2 (нормально закрытые)
8	С пружинным возвратом в нейтральное положение
9-1	Фиксация в положениях 1 и 2, с пружинным возвратом

6. Тип управления стороны A **L**

L	Ручное
LCB	Механический джойстик
SLP	Управление тягой
TQ	Тросовое управление

7. Гидравлическое управление **8IM**

8. Резьба **G-4-6**

4 - G 1/2" (P, A, B)
6 - G 3/4" (T, C)

9. Разделитель каналов T и C **M3**

(см. гидравлическую схему)

M3 - не установлен **M8*** - установлен

* - не входит в комплект распределителя

10. Напряжение питания электромагнитов **12V**

12V - (12В) **24V** - (24В)

Все виды золотников, типы управления гидрораспределителем и габаритные размеры представлены в полном каталоге серии MB-5 на сайте www.rg-girdo.ru.

5. ГИДРАВЛИЧЕСКИЕ РАСПРЕДЕЛИТЕЛИ

5.1 - МОНОБЛОЧНЫЕ ГИДРОРАСПРЕДЕЛИТЕЛИ

СЕРИЯ **MB-6**
от 1 до 4 секций
120 л/мин



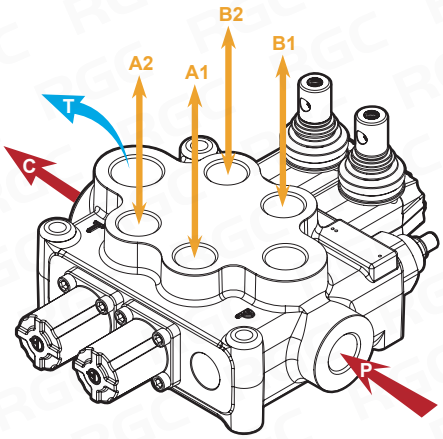

ТЕХНИЧЕСКИЕ ХАРАКТЕРИСТИКИ

Количество рабочих секций: от 1 до 4
Максимальный расход: 120 л/мин
Максимальное рабочее давление: 315 бар
Максимальный подпор в сливном порте T: 25 бар

Габаритный чертеж

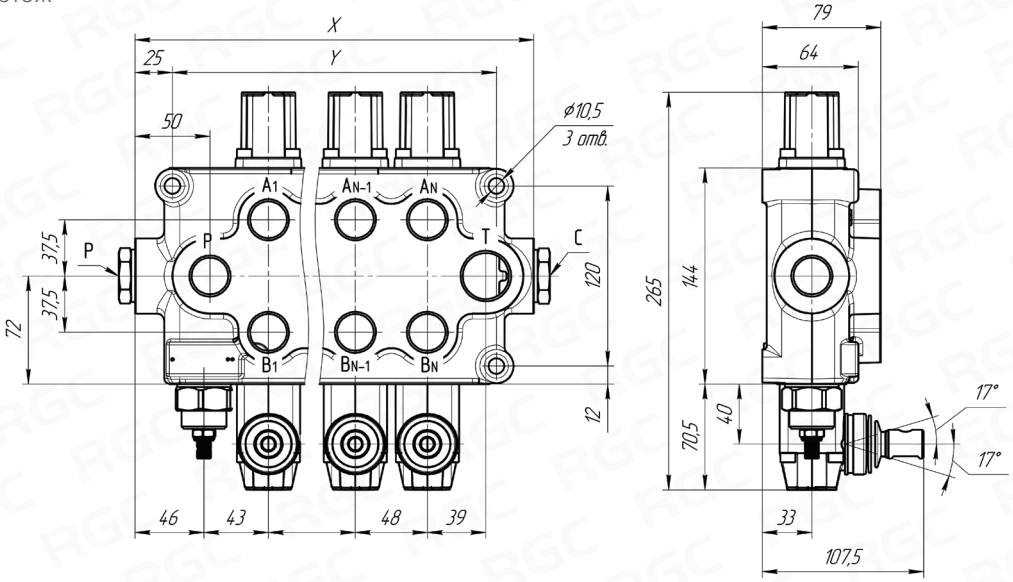

Гидравлическая схема

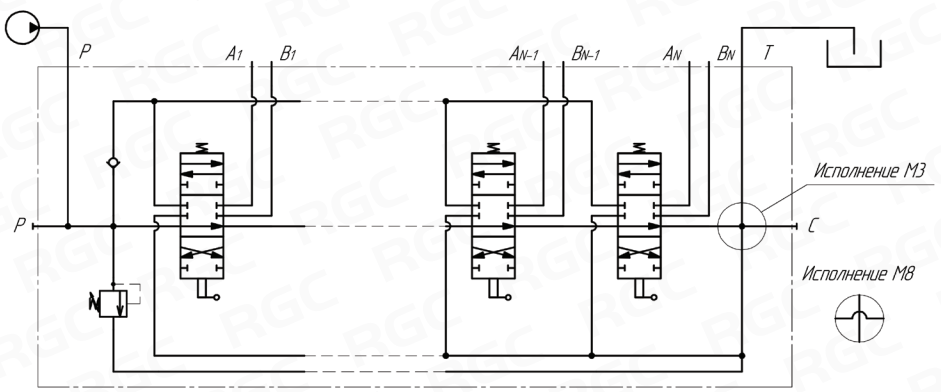

Размеры

Модель	MB6/1S	MB6/2S	MB6/3S	MB6/4S
X [мм]	160,0	208,0	256,0	304,0
Y [мм]	110,0	158,0	206,0	254,0

5. ГИДРАВЛИЧЕСКИЕ РАСПРЕДЕЛИТЕЛИ

5.1 - МОНОБЛОЧНЫЕ ГИДРОРАСПРЕДЕЛИТЕЛИ

Код заказа

MB-6	/	3S-3	/	1 8 L	/	2 8P L	/	1 8IM	/	G-6-8	/	M3	–	12V
1		2 3		4 5 6		4 5 6		4 7		8		9		10
				1-й золотник		2-й золотник		3-й золотник						

1. Серия — MB-6

2. Количество золотников — 3S

1S	1-но золотниковый
2S	2-х золотниковый
3S	3-х золотниковый
4S	4-х золотниковый
5S	5-ти золотниковый
6S	6-ти золотниковый

3. Диапазон настройки предохран. клапана — 3

2	от 80 до 160 бар
3	от 125 до 250 бар
4	от 200 до 315 бар
SV	без клапана

4. Тип золотника — 1

1

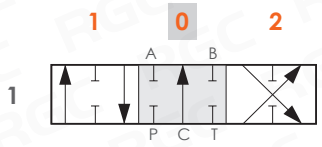

5

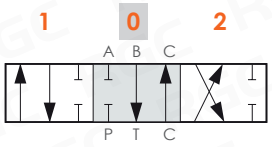

2

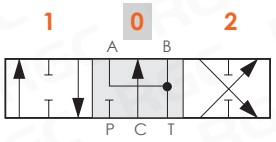

6

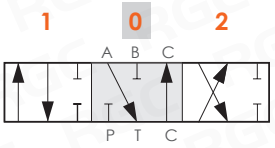

5. Тип позиционера стороны B — 8P

6-1	Фиксация в положениях 1-0-2, без пружинного возврата
8D2	С пружинным возвратом в нейтральное положение и шпилькой с нар. резьбой M8 для дублирования управления
8ED3	Вкл/выкл электрогидравлическое управление
8EP3	Вкл/выкл электропневматическое управление
8P	Вкл/выкл пневматическое управление
8MG1(NC)	Микропереключатель, установленный в положении 1 (нормально закрытый)
8MG2(NC)	Микропереключатель, установленный в положении 2 (нормально закрытый)
8MG3 (NC)	Микропереключатели, установленные в положениях 1 и 2 (нормально закрытые)
8	С пружинным возвратом в нейтральное положение
9-1	Фиксация в положениях 1 и 2, с пружинным возвратом

6. Тип управления стороны A — L

L	Ручное
LCB	Механический джойстик
SLP	Управление тягой
TQ	Тросовое управление

7. Гидравлическое управление — 8IM

8. Резьба — G6-6-8

6 - G 3/4" (P, A, B)
8 - G 1" (T, C)

9. Разделитель каналов T и C — M3

(см. гидравлическую схему)

M3 - не установлен **M8*** - установлен
* - не входит в комплект распределителя

10. Напряжение питания электромагнитов — 12V

12V - (12В) **24V** - (24В)

Все виды золотников, типы управления гидрораспределителем и габаритные размеры представлены в полном каталоге серии MB-6 на сайте www.rg-girdo.ru.

5. ГИДРАВЛИЧЕСКИЕ РАСПРЕДЕЛИТЕЛИ

5.2 - СЕКЦИОННЫЕ ГИДРОРАСПРЕДЕЛИТЕЛИ

СЕРИЯ **SN-3**
от 1 до 12 секций
50 л/мин



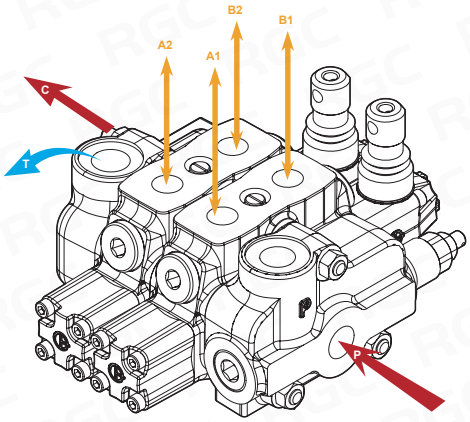

ТЕХНИЧЕСКИЕ ХАРАКТЕРИСТИКИ

Количество рабочих секций: от 1 до 12
Максимальный расход: 50 л/мин
Максимальное рабочее давление: 315 бар
Максимальный подпор в сливном порте T: 25 бар

Габаритный чертеж

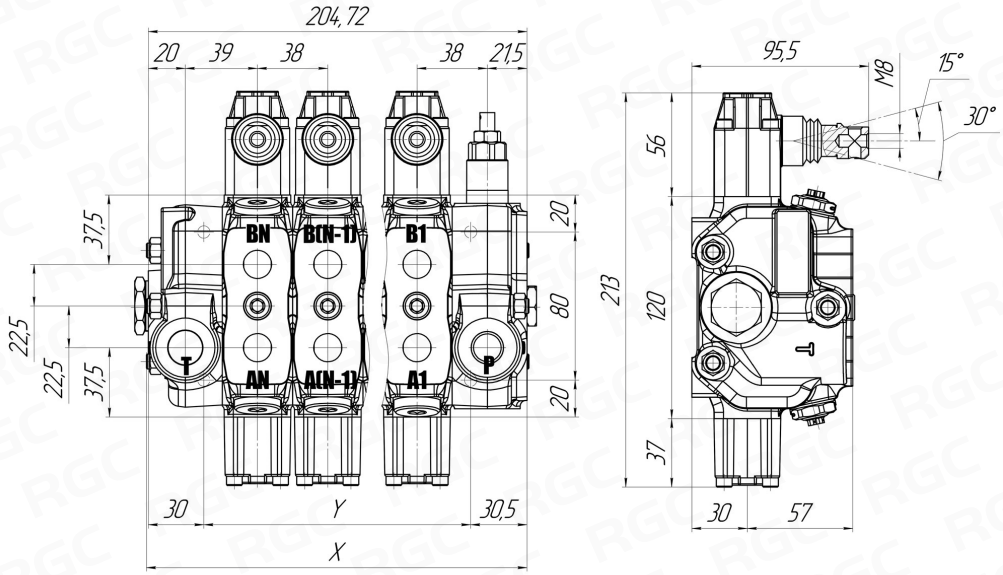

Гидравлическая схема

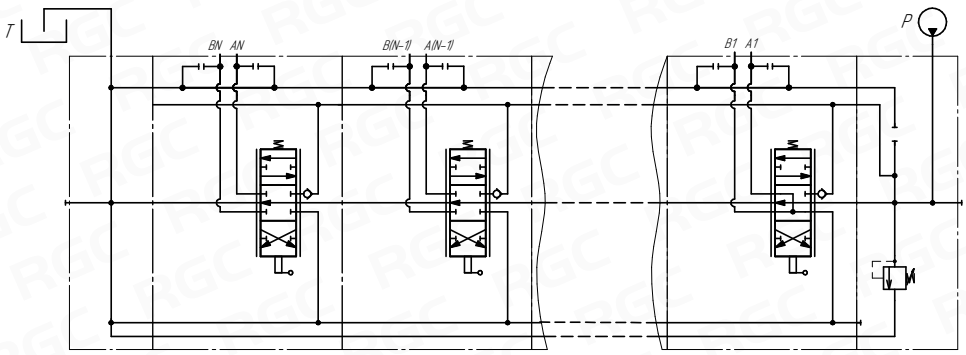

Размеры

Модель	SN3/1S	SN3/2S	SN3/3S	SN3/4S	SN3/5S	SN3/6S	SN3/7S	SN3/8S	SN3/9S	SN3/10S	SN3/11S	SN3/12S
X [мм]	118,5	156,5	194,5	232,5	270,5	308,5	346,5	384,5	422,5	460,5	498,5	536,5
Y [мм]	58,0	96,0	134,0	172,0	210,0	248,0	286,0	324,0	362,0	400,0	438,0	476,0

5. ГИДРАВЛИЧЕСКИЕ РАСПРЕДЕЛИТЕЛИ

5.2 - СЕКЦИОННЫЕ ГИДРОРАСПРЕДЕЛИТЕЛИ

Код заказа

SN-3	/	3S-3	/	NO	/	1 9-1 L	/	P1 (G3-100)	/	S - 2 8 L	/	1 8ESN LES	/	G-4-6	/	M3	–	24V
1		2 3		4		6 7 8		9 10		5 6 7 8		5 11		12		13		14
						1-я секция		Клапаны линий A/B		2-я секция		3-я секция с эл. упр.						

1. Серия **SN-3**

2. Количество секций **3S**

1S	1 секционный	7S	7-ми секционный
2S	2-х секционный	8S	8-ми секционный
3S	3-х секционный	9S	9-ти секционный
4S	4-х секционный	10S	10-ти секционный
5S	5-ти секционный	11S	11-ти секционный
6S	6-ти секционный	12S	12-ти секционный

3. Диапазон настройки предохран. клапана **3**

2	от 40 до 80 бар
3	от 63 до 200 бар
4	от 160 до 315 бар
SV	без клапана
XSG	двухкаскадный от 25 до 315 бар

4. Встроенный разгрузочный клапан (НО) **NO**

5. Схема корпуса рабочей секции **S**

-	Параллельная
S	Последовательная

6. Тип золотника **1**

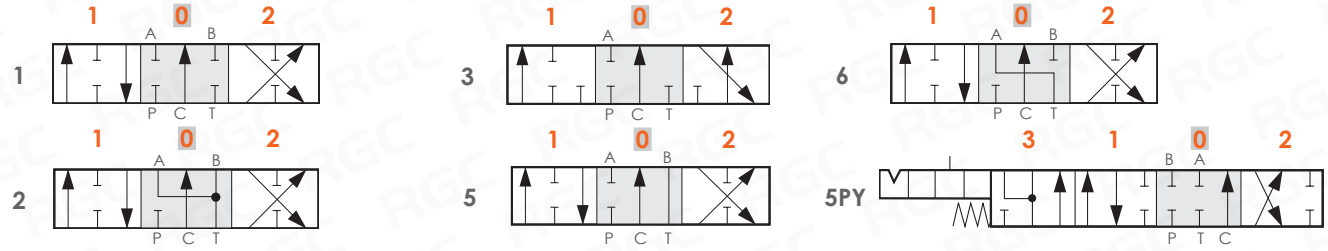

Для ручного управления: **1**; **2**; **3**; **5**; **6**; **5PY**.

Для электроуправления: **1**; **2**; **3**; **5**; **6**.

7. Тип позиционера стороны А **9-1**

6-1	Фиксация в положениях 1-0-2, без пружинного возврата
8D2	С пружинным возвратом в нейтральное положение и шпилькой с нар. резьбой М8 для дублирования управления
8MG (NC)	Микропереключатели, установленные в положении **8MG1** в 1; **8MG2** в 2; **8MG3** в 1 и 2 (нормально закрытые)
8	С пружинным возвратом в нейтральное положение
9-1	Фиксация в положениях 1 и 2, с пружинным возвратом

8. Тип управления стороны В **L**

L	Ручное
LCB	Механический джойстик
SLP	Управление тягой
TQ	Тросовое управление

9. Место установки и тип клапанов линий А/В **P1**

Тип	Место установки
PT	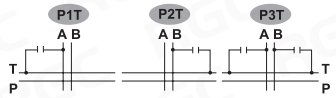
P	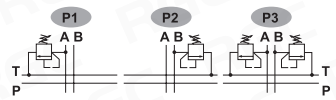
U	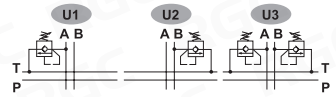
C	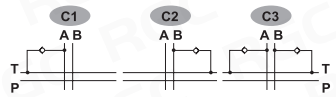

10. Диапазон регулировки **G3-100**

Диапазон	Описание
-	Заглушка вторичного клапана
G2-63	Предохранительный клапан, регулировка от 63 до 125 бар
G3-100	Предохранительный клапан, регулировка от 100 до 250 бар
G4-200	Предохранительный клапан, регулировка от 200 до 315 бар
G2-63	Предохранительный и антикавитационный клапаны, рег. от 63 до 125 бар
G3-100	Предохранительный и антикавитационный клапаны, рег. от 100 до 250 бар
G4-200	Предохранительный и антикавитационный клапаны, рег. от 200 до 315 бар
-	Антикавитационный клапан

11. Электромагнитное управление с ручным дублированием **8ESN LES**

12. Резьба **G-4-6**

G-3 - G 3/8" (P, A, B) **G-4** - G 1/2" (T, C)

13. Разделитель каналов Т и С **M3**

(см. гидравлическую схему)

M3 - не установлен **M8** - установлен

14. Напряжение питания электромагнитов **12V**

12V - (12В, 60Вт) **24V** - (24В, 60Вт)

Все виды золотников, типы управления гидрораспределителем и габаритные размеры представлены в полном каталоге серии SN-3 на сайте www.rg-girdo.ru.

5. ГИДРАВЛИЧЕСКИЕ РАСПРЕДЕЛИТЕЛИ

5.2 - СЕКЦИОННЫЕ ГИДРОРАСПРЕДЕЛИТЕЛИ

СЕРИЯ **SN-4**
от 1 до 12 секций
80 л/мин



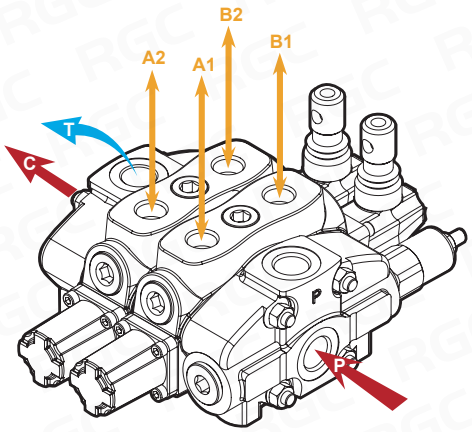

ТЕХНИЧЕСКИЕ ХАРАКТЕРИСТИКИ

Количество рабочих секций: от 1 до 12
Максимальный расход: 80 л/мин
Максимальное рабочее давление: 315 бар
Максимальный подпор в сливном порте T: 25 бар

Габаритный чертеж

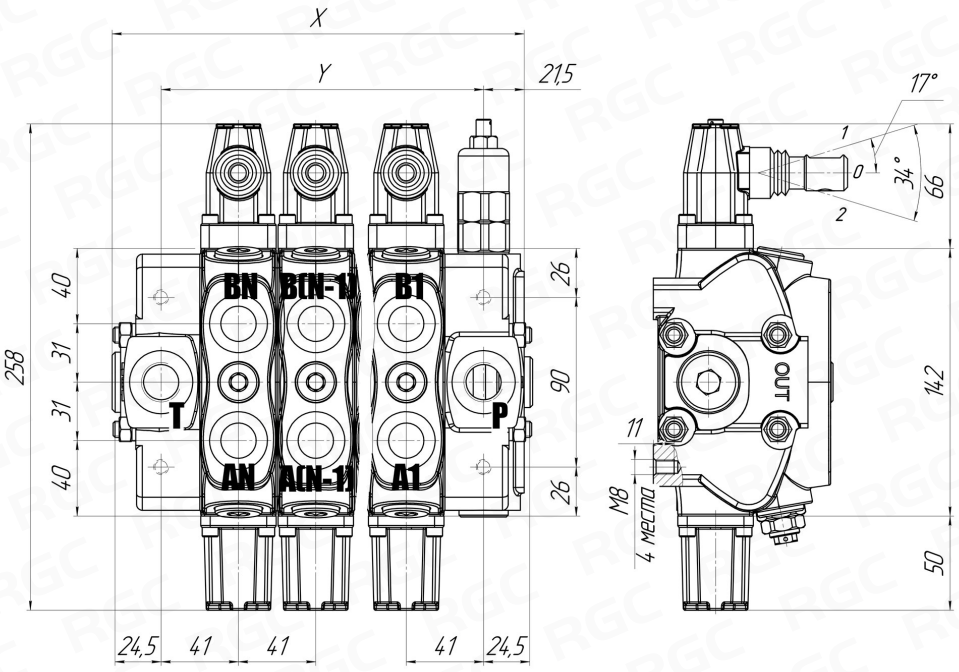

Гидравлическая схема

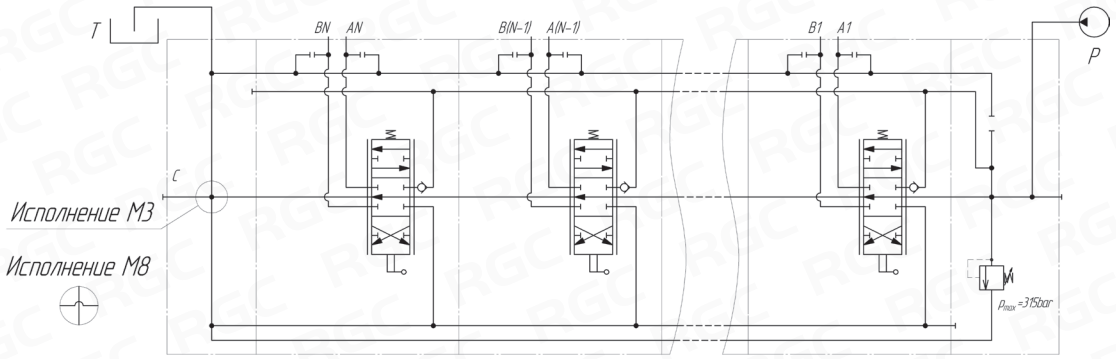

Размеры

Модель	SN4/1S	SN4/2S	SN4/3S	SN4/4S	SN4/5S	SN4/6S	SN4/7S	SN4/8S	SN4/9S	SN4/10S	SN4/11S	SN4/12S
X [мм]	128,0	169,0	210,0	251,0	292,0	333,0	374,0	415,0	456,0	497,0	538,0	579,0
Y [мм]	82,0	123,0	164,0	205,0	246,0	287,0	328,0	369,0	410,0	451,0	492,0	533,0

5. ГИДРАВЛИЧЕСКИЕ РАСПРЕДЕЛИТЕЛИ

5.2 - СЕКЦИОННЫЕ ГИДРОРАСПРЕДЕЛИТЕЛИ

Код заказа

SN-4	/	3S-3	/	NO	/	1 8 L	/	P1 (G3-100)	/	2 8 L	/	1 8IM	/	G-4-6	/	M3	–	24V
1		2 3		4		5 6 7		8 9		5 6 7		5 10		11		12		13
						1-я секция		Клапаны линий A/B		2-я секция		3-я секция с гидр. упр.						

1. Серия — SN-4

2. Количество секций — 3S

1S	1 секционный	7S	7-ми секционный
2S	2-х секционный	8S	8-ми секционный
3S	3-х секционный	9S	9-ти секционный
4S	4-х секционный	10S	10-ти секционный
5S	5-ти секционный	11S	11-ти секционный
6S	6-ти секционный	12S	12-ти секционный

3. Диапазон настройки предохран. клапана — 3

2	от 80 до 160 бар
3	от 125 до 250 бар
4	от 200 до 315 бар
SV	без клапана
XSG	двухкаскадный от 25 до 315 бар

4. Встроенный разгрузочный клапан (НО) — NO

5. Тип золотника — 1

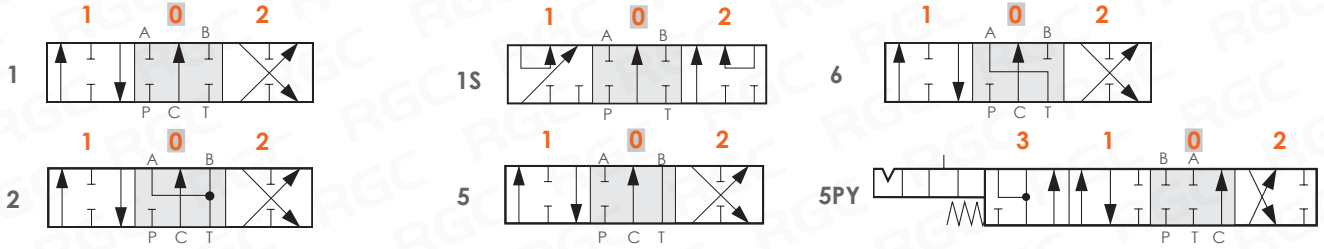

Для ручного управления: **1**; **1S**; **2**; **5**; **6**; **5PY**.

6. Тип позиционера стороны А — 9-1

6-1	Фиксация в положениях 1-0-2, без пружинного возврата
8D2	С пружинным возвратом в нейтральное положение и шпилькой с нар. резьбой M8 для дублирования управления
8MG (NC)	Микропереключатели, установленные в положении **8MG1** в 1; **8MG2** в 2 (нормально закрытые)
8	С пружинным возвратом в нейтральное положение
9-1	Фиксация в положениях 1 и 2, с пружинным возвратом
8EP3	Электропневматическое управление
8ED3	Электрогидравлическое управление

7. Тип управления стороны В — L

L	Ручное
LCB	Механический джойстик
SLP	Управление тягой
TQ	Тросовое управление

8. Место установки и тип клапанов линий A/B — P1

Тип	Место установки
PT	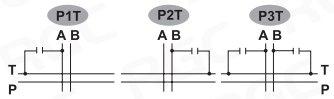
P	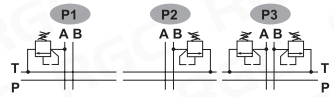
U	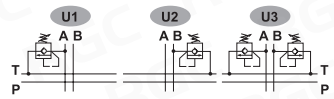
C	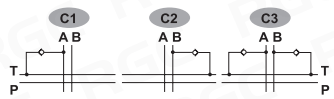

9. Диапазон регулировки — G3-100

Диапазон	Описание
-	Заглушка вторичного клапана
G2-63	Предохранительный клапан, регулировка от 63 до 125 бар
G3-100	Предохранительный клапан, регулировка от 100 до 250 бар
G4-200	Предохранительный клапан, регулировка от 200 до 315 бар
G2-63	Предохранительный и антикавитационный клапаны, рег. от 63 до 125 бар
G3-100	Предохранительный и антикавитационный клапаны, рег. от 100 до 250 бар
G4-200	Предохранительный и антикавитационный клапаны, рег. от 200 до 315 бар
-	Антикавитационный клапан

10. Гидравлическое управление — 8IM

11. Резьба — G-4-6

G-4 - G 1/2" (P, A, B) **G-6** - G 3/4" (T, C)

12. Разделитель каналов T и C — M3

(см. гидравлическую схему)

M3 - не установлен **M8** - установлен

13. Напряжение питания электромагнитов — 24V

12V - (12В) **24V** - (24В)

5. ГИДРАВЛИЧЕСКИЕ РАСПРЕДЕЛИТЕЛИ

5.2 - СЕКЦИОННЫЕ ГИДРОРАСПРЕДЕЛИТЕЛИ

СЕРИЯ **SN-6**
от 1 до 12 секций
150 л/мин



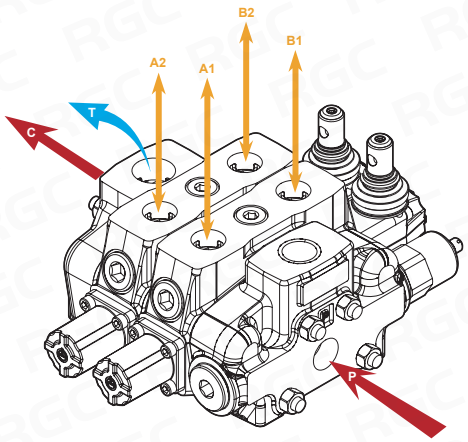

ТЕХНИЧЕСКИЕ ХАРАКТЕРИСТИКИ

Количество рабочих секций: от 1 до 12
Максимальный расход: 150 л/мин
Максимальное рабочее давление: 315 бар
Максимальный подпор в сливном порте T: 25 бар

Габаритный чертеж

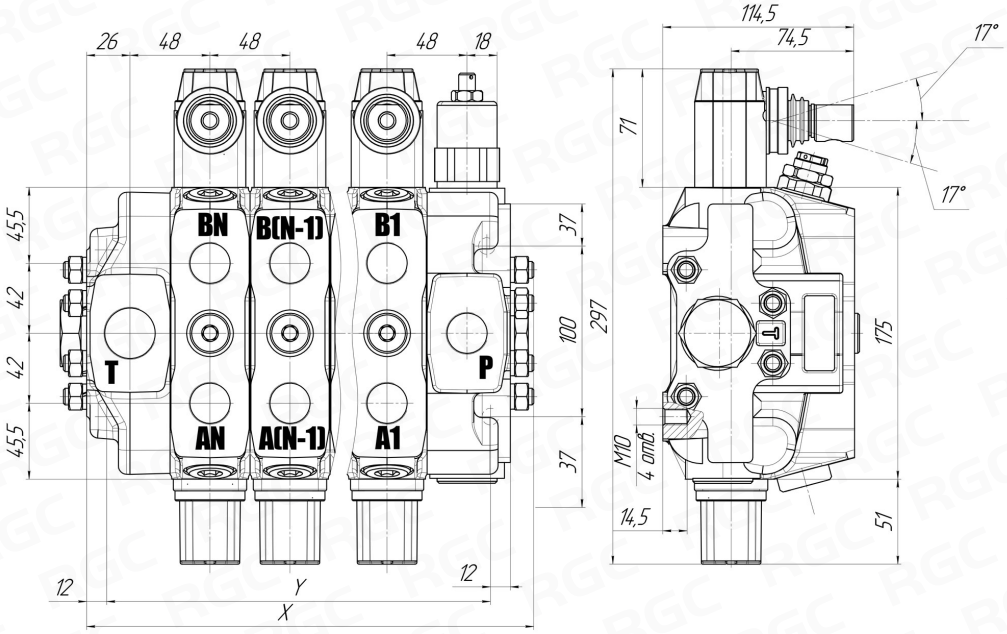

Гидравлическая схема

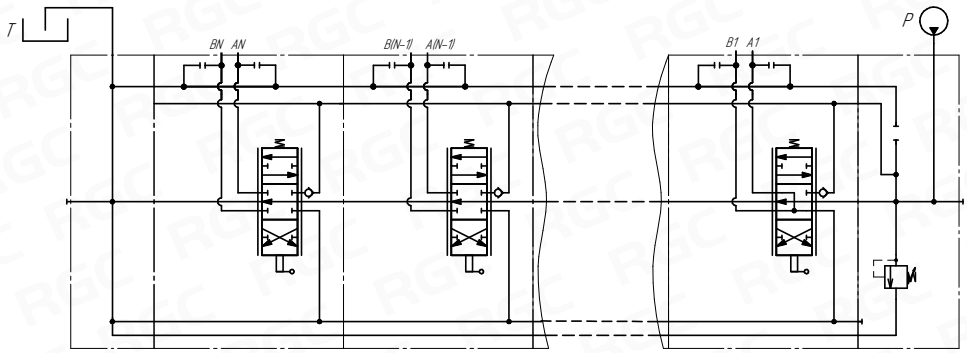

Размеры

Модель	SN6/1S	SN6/2S	SN6/3S	SN6/4S	SN6/5S	SN6/6S	SN6/7S	SN6/8S	SN6/9S	SN6/10S	SN6/11S	SN6/12S
X [мм]	176,0	224,0	272,0	320,0	368,0	416,0	463,0	512,0	560,0	608,0	656,0	704,0
Y [мм]	124,0	172,0	220,0	268,0	316,0	364,0	412,0	460,0	508,0	556,0	604,0	652,0

5. ГИДРАВЛИЧЕСКИЕ РАСПРЕДЕЛИТЕЛИ

5.2 - СЕКЦИОННЫЕ ГИДРОРАСПРЕДЕЛИТЕЛИ

Код заказа

SN-6	/	3S-3	/	NO	/	1 8 L	/	P1 (G3-100)	/	S - 2 8 L	/	1 8IM	/	G-6-8	/	M3	–	24V
1		2 3		4		6 7 8		9 10		5 6 7 8		6 11		12		13		14
						1-я секция		Клапаны линий A/B		2-я секция		3-я секция с гидр. упр.						

1. Серия **SN-6**

2. Количество секций **3S**

1S	1 секционный	7S	7-ми секционный
2S	2-х секционный	8S	8-ми секционный
3S	3-х секционный	9S	9-ти секционный
4S	4-х секционный	10S	10-ти секционный
5S	5-ти секционный	11S	11-ти секционный
6S	6-ти секционный	12S	12-ти секционный

3. Диапазон настройки предохран. клапана **3**

2	от 80 до 160 бар
3	от 125 до 250 бар
SV	без клапана
XFG	двухкаскадный от 25 до 315 бар

4. Встроенный разгрузочный клапан (НО) **NO**

5. Схема корпуса рабочей секции **S**

-	Параллельная
S	Последовательная

6. Тип золотника **1**

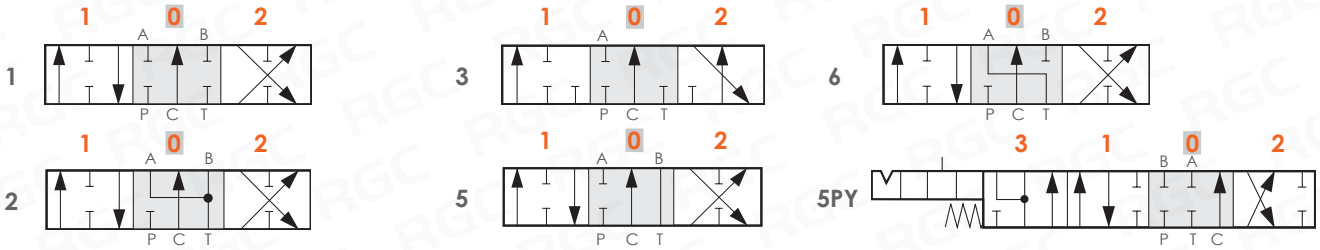

Для ручного управления: **1**; **2**; **3**; **5**; **6**; **5PY**.

7. Тип позиционера стороны A **8**

6-1	Фиксация в положениях 1-0-2, без пружинного возврата
8D2	С пружинным возвратом в нейтральное положение и шпилькой с нар. резьбой M8 для дублирования управления
8MG (NC)	Микропереключатели, установленные в положении **8MG1** в 1; **8MG2** в 2 (нормально закрытые)
8	С пружинным возвратом в нейтральное положение
9-1	Фиксация в положениях 1 и 2, с пружинным возвратом
8EP3	Электропневматическое управление
8ED3	Электрогидравлическое управление

8. Тип управления стороны B **L**

L	Ручное
LCB	Механический джойстик
SLP	Управление тягой
TQ	Тросовое управление

9. Место установки и тип клапанов линий A/B **P1**

Тип	Место установки
PT	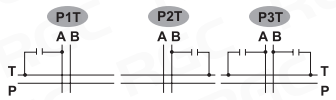
P	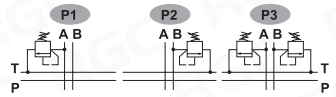
U	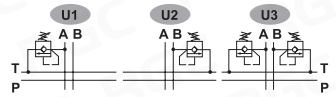
C	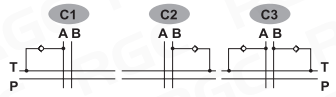

Диапазон	Описание
-	Заглушка вторичного клапана
G2-63	Предохранительный клапан, регулировка от 63 до 125 бар
G3-100	Предохранительный клапан, регулировка от 100 до 250 бар
G4-200	Предохранительный клапан, регулировка от 200 до 315 бар
G2-63	Предохранительный и антикавитационный клапаны, рег. от 63 до 125 бар
G3-100	Предохранительный и антикавитационный клапаны, рег. от 100 до 250 бар
G4-200	Предохранительный и антикавитационный клапаны, рег. от 200 до 315 бар
-	Антикавитационный клапан

10. Диапазон регулировки **G3-100**

11. Гидравлическое управление **8IM**

12. Резьба **G-6-8**

G-6 - G 3/4" (P, A, B) **G-8** - G 1" (T, C)

13. Разделитель каналов T и C **M3**

(см. гидравлическую схему)

M3 - не установлен **M8** - установлен

14. Напряжение питания электромагнитов **24V**

12V - (12В) **24V** - (24В)

5. ГИДРАВЛИЧЕСКИЕ РАСПРЕДЕЛИТЕЛИ

5.2 - СЕКЦИОННЫЕ ГИДРОРАСПРЕДЕЛИТЕЛИ

СЕРИЯ **SN-8**
от 1 до 12 секций
240 л/мин



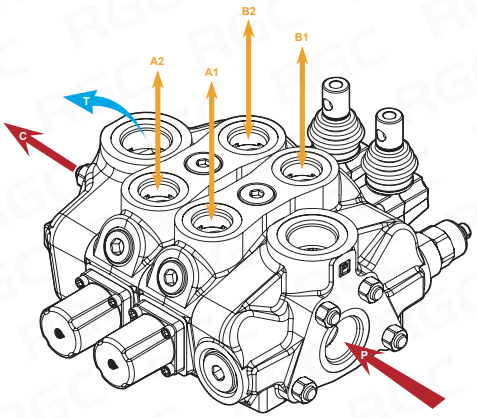

ТЕХНИЧЕСКИЕ ХАРАКТЕРИСТИКИ

Количество рабочих секций: от 1 до 12
Максимальный расход: 240 л/мин
Максимальное рабочее давление: 315 бар
Максимальный подпор в сливном порте T: 25 бар

Габаритный чертеж

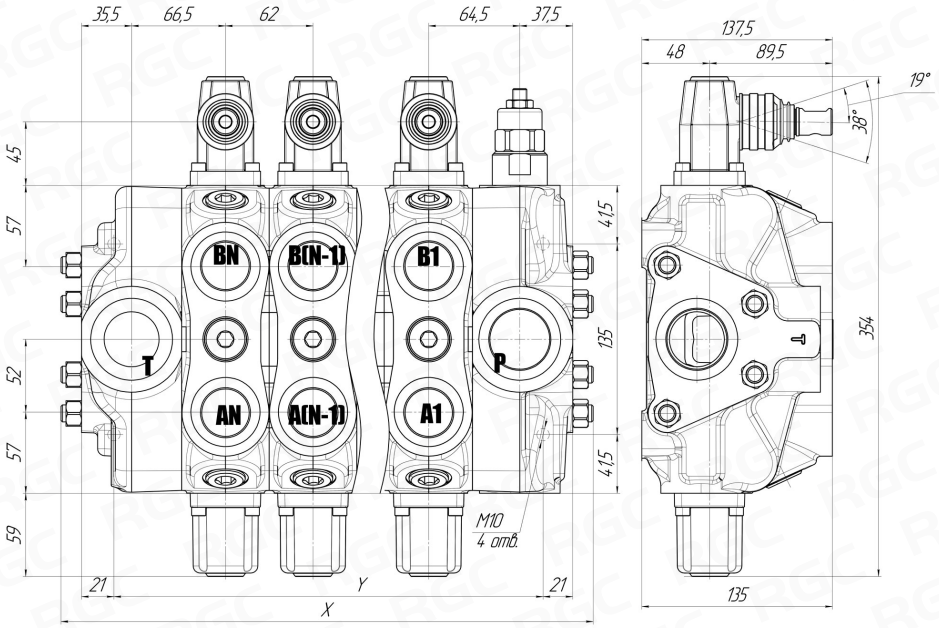

Гидравлическая схема

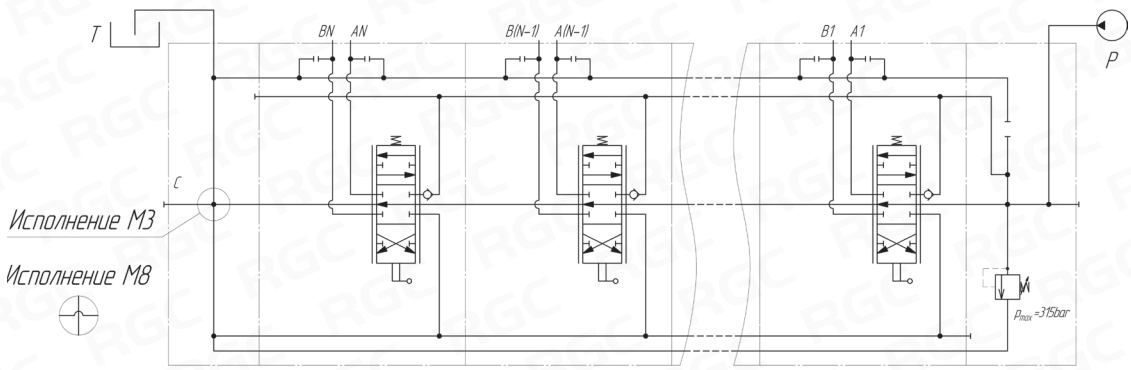

Размеры

Модель	SN8/1S	SN8/2S	SN8/3S	SN8/4S	SN8/5S	SN8/6S	SN8/7S	SN8/8S	SN8/9S	SN8/10S	SN8/11S	SN8/12S
X [мм]	235,0	297,0	359,0	421,0	483,0	545,0	607,0	669,0	731,0	793,0	855,0	917,0
Y [мм]	162,0	224,0	286,0	348,0	410,0	472,0	534,0	596,0	658,0	720,0	782,0	844,0

5. ГИДРАВЛИЧЕСКИЕ РАСПРЕДЕЛИТЕЛИ

5.2 - СЕКЦИОННЫЕ ГИДРОРАСПРЕДЕЛИТЕЛИ

Код заказа

SN-8	/	3S-XHG	/	NO	/	1 8 L	/	P1 (G3-100)	/	2 8 L	/	1 8IM	/	G-8-10	/	M3	–	24V
1		2 3		4		5 6 7		8 9		5 6 7		5 10		11		12		13
						1-я секция		Клапаны линий A/B		2-я секция		3-я секция с гидр. упр.						

1. Серия — SN-8

2. Количество секций — 3S

1S	1 секционный	7S	7-ми секционный
2S	2-х секционный	8S	8-ми секционный
3S	3-х секционный	9S	9-ти секционный
4S	4-х секционный	10S	10-ти секционный
5S	5-ти секционный	11S	11-ти секционный
6S	6-ти секционный	12S	12-ти секционный

3. Диапазон настройки предохран. клапана — XHG

SV	без клапана
XHG	двухкаскадный от 25 до 315 бар

4. Встроенный разгрузочный клапан (НО) — NO

5. Тип золотника — 1

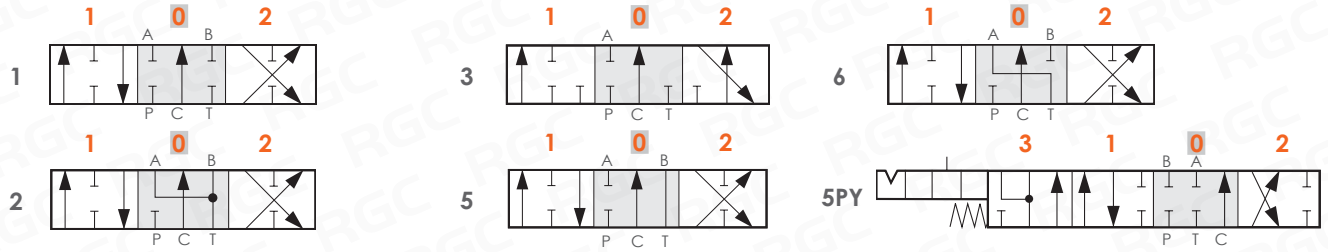

Для ручного управления: **1**; **2**; **3**; **5**; **6**; **5PY**.

6. Тип позиционера стороны А — 8

6-1	Фиксация в положениях 1-0-2, без пружинного возврата
8D2	С пружинным возвратом в нейтральное положение и шпилькой с нар. резьбой М8 для дублирования управления
8MG (NC)	Микропереключатели, установленные в положении **8MG1** в 1; **8MG2** в 2 (нормально закрытые)
8	С пружинным возвратом в нейтральное положение
9-1	Фиксация в положениях 1 и 2, с пружинным возвратом
8EP3	Электропневматическое управление
8ED3	Электрогидравлическое управление

7. Тип управления стороны В — L

L	Ручное
LCB	Механический джойстик
SLP	Управление тягой
TQ	Тросовое управление

8. Место установки и тип клапанов линий A/B — P1

Тип	Место установки
PT	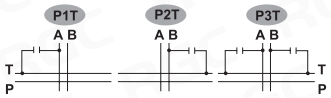
P	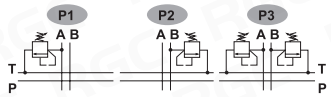
U	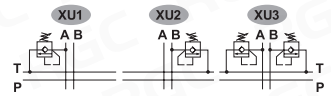
C	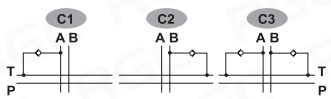

Диапазон	Описание
-	Заглушка вторичного клапана
G2-63	Предохранительный клапан, регулировка от 63 до 125 бар
G3-100	Предохранительный клапан, регулировка от 100 до 250 бар
G4-200	Предохранительный клапан, регулировка от 200 до 315 бар
G2-63	Предохранительный и антикавитационный клапаны, рег. от 63 до 125 бар
G3-100	Предохранительный и антикавитационный клапаны, рег. от 100 до 250 бар
G4-200	Предохранительный и антикавитационный клапаны, рег. от 200 до 315 бар
-	Антикавитационный клапан

9. Диапазон регулировки — G3-100

10. Гидравлическое управление — 8IM

11. Резьба — G-8-10

G-8 - G 1" (P, A, B) **G-10** - G 1 1/4" (T, C)

12. Разделитель каналов T и C — M3

(см. гидравлическую схему)

M3 - не установлен **M8** - установлен

13. Напряжение питания электромагнитов — 24V

12V - (12В) **24V** - (24В)

5. ГИДРАВЛИЧЕСКИЕ РАСПРЕДЕЛИТЕЛИ

5.2 - СЕКЦИОННЫЕ ГИДРОРАСПРЕДЕЛИТЕЛИ

СЕРИЯ **SE-4**
от 1 до 12 секций
70/130 л/мин

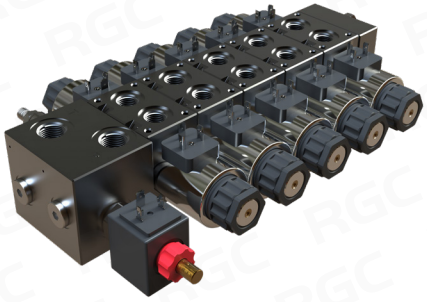



ТЕХНИЧЕСКИЕ ХАРАКТЕРИСТИКИ

Количество рабочих секций: от 1 до 12
Максимальный расход: 70/130 л/мин
Максимальное рабочее давление: 315 бар
Максимальный подпор в сливном порте T: 25 бар

Габаритный чертеж
SE-4/NS/IS-3(XXX)-NO/18ES3/T/XXVDC

Присоединительные резьбы портов
P, T - G 1/2"; **A, B...AN,BN**- G 3/8"; **M** (под манометр)- G 1/4"

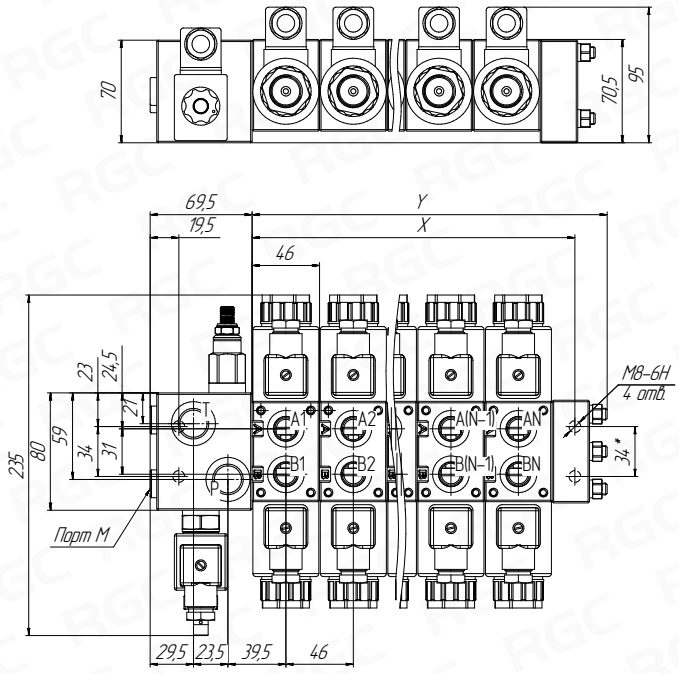

Габаритный чертеж
SE-4-HC/ISMF-3(XXX)-NO-NC-NC/18ES3/T/XXVDC

Присоединительные резьбы портов
P, A, B - G 1/2"; **T** - G 3/4"; **A1, B1...AN,BN**- G 3/8"

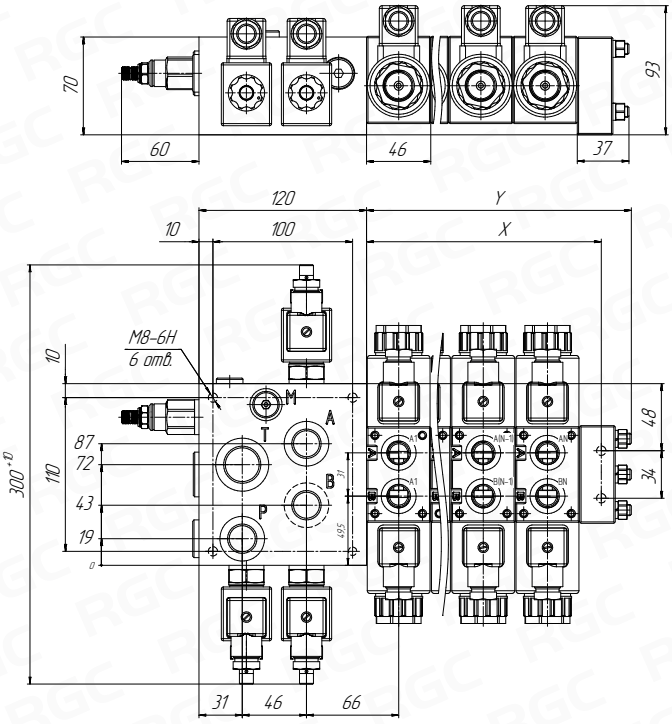

Гидравлическая схема
SE-4/NS/IS-3(XXX)-NO/18ES3/T/XXVDC

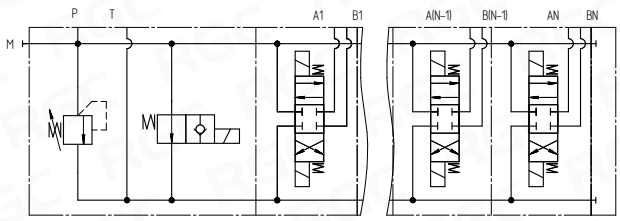

Гидравлическая схема
SE-4-HC/ISMF-3(XXX)-NO-NC-NC/18ES3/T/XXVDC

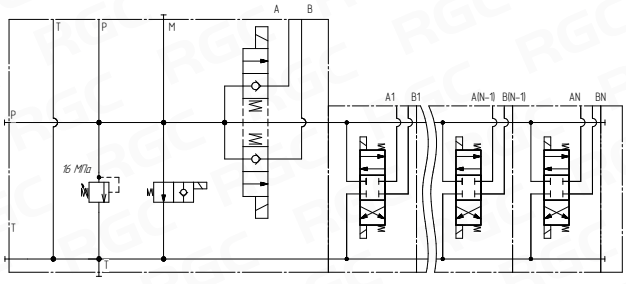

Размеры

Модель	SE4/1S	SE4/2S	SE4/3S	SE4/4S	SE4/5S	SE4/6S	SE4/7S	SE4/8S	SE4/9S	SE4/10S	SE4/11S	SE4/12S
X [мм]	61,5	107,5	153,5	199,5	245,5	291,5	337,5	383,5	429,5	475,5	521,5	567,5
Y [мм]	83,5	129,5	175,5	221,5	267,5	313,5	359,5	405,5	451,5	497,5	543,5	589,5

5. ГИДРАВЛИЧЕСКИЕ РАСПРЕДЕЛИТЕЛИ

5.2 - СЕКЦИОННЫЕ ГИДРОРАСПРЕДЕЛИТЕЛИ

Код заказа

SE-4	/	1S	/	ISHF-3(160)-NO-NC-NC	/	18ES3	/	FCR-2EC	/	T	–	24VDC
1		2		3		4		5		6		7

1. Серия SE-4

SE-4 - стандартная серия распределителей

2. Количество секций 1S

1S	1 секционный	7S	7-ми секционный
2S	2-х секционный	8S	8-ми секционный
3S	3-х секционный	9S	9-ти секционный
4S	4-х секционный	10S	10-ти секционный
5S	5-ти секционный	11S	11-ти секционный
6S	6-ти секционный	12S	12-ти секционный

3. Описание напорной секции распределителя

SE-4/1S/ **ISHF-3 (160)-NO-NC-NC** /18ES3/ FCR-2EC /T/24VDC

3.1 3.2 3.3 3.4 3.5 3.6

3.1 Исполнение корпуса напорной секции

Поз.	Обозначение	Описание
3.1	IS	напорная секция стандартная
	ISMF	напорная секция с дополнительными выходами 70 л/мин (среднерасходная)
	ISHF	напорная секция с дополнительными выходами 130 л/мин (большерасходная)

3.2 Варианты установки предохранительного клапана

Поз.	Тип	Обозначение	Описание
3.2	Тип предохранительного клапана	2	Предохранительный клапан прямого действия с диапазоном настройки 8-16 МПа
		3	Предохранительный клапан прямого действия с диапазоном настройки 12,5-25 МПа
		4	Предохранительный клапан прямого действия с диапазоном настройки 20-31,5 МПа
		FG	Предохранительный клапан непрямого действия с диапазоном настройки 2,5-31,5 МПа
		SV	Заглушка предохранительного клапана

3.3 Давление настройки предохранительного клапана и пломбировка

Поз.	Тип	Обозначение	Описание
3.3	Давление	(XXX)	Давление настройки предохранительного клапана, бар

3.4 Варианты установки разгрузочного клапана

Поз.	Обозначение	Описание
3.4	NO	нормально открытый электромагнитный клапан
	NOPT	нормально открытый электромагнитный клапан с дублированием «Push&Twist»
	SV	заглушка порта разгрузочного клапана

3.5 Варианты установки клапана включения доп. выхода «A»

Поз.	Обозначение	Описание
3.5	NC	нормально закрытый электромагнитный клапан
	NCPT	нормально закрытый электромагнитный клапан с винтом ручного дублирования
	SV	заглушка порта разгрузочного клапана

3.6 Варианты установки клапана включения доп. выхода «B»

Поз.	Обозначение	Описание
3.6	NC	нормально закрытый электромагнитный клапан
	NCPT	нормально закрытый электромагнитный клапан с винтом ручного дублирования
	SV	заглушка порта разгрузочного клапана

5. ГИДРАВЛИЧЕСКИЕ РАСПРЕДЕЛИТЕЛИ
5.2 - СЕКЦИОННЫЕ ГИДРОРАСПРЕДЕЛИТЕЛИ

4. Описание рабочей секции распределителя

SE-4/1S/ISHF-3(160)-NO-NC-NC/ **1 8 ES3 - BPS3** /FCR-2EC /T/24VDC
4.1 4.2 4.3 4.4

4.1 Исполнение золотника рабочей секции

Поз.	Обозначение	Описание
4.1	1	3-х позиционный, двойного действия, с запертыми портами «A» и «B» в нейтральном положении золотника
	2	3-х позиционный, двойного действия, с портами «A» и «B», соединенными со сливной линией T в нейтральном положении золотника



4.2 Исполнение возврата золотника рабочей секции

Поз.	Обозначение	Описание
4.2	8	пружинный возврат золотника в нейтральное положение

4.3 Исполнение управления золотником

Поз.	Обозначение	Описание
4.3	ES3	электромагнитное управление с двух сторон золотника
	ES3 LES	электромагнитное управление с двух сторон золотника, рычажное дублирование со стороны «A», расположение рукоятки – вверх
	ES3 RES	электромагнитное управление с двух сторон золотника, рычажное дублирование со стороны «A», расположение рукоятки – вниз
	ES2	2-х позиционное, электромагнитное управление со стороны «B»
	ES1	2-х позиционное, электромагнитное управление со стороны «A»

4.4 Установка клапанов на рабочую секцию распределителя

4.4.1 Установка гидрозамков

SE-4/1S/ISHF-3(160)-NO-NC-NC/18ES3 - **BPS3** / FCR/T/24VDC
4.4.1

Поз.	Тип	Обозначение	Описание
4.4.1	Тип гидрозамка	BPS3	двусторонний гидрозамок
		BPS2	односторонний гидрозамок на порту «B»
		BPS1	односторонний гидрозамок на порту «A»

4.4.2 Установка перекрёстных предохранительных клапанов

SE-4/1S/ISHF-3(160)-NO-NC-NC/18ES3 - **P3(G3-200)** / FCR/T/24VDC
4.4.2

P3 (G3 - 200)
4.4.2.1 4.4.2.2 4.4.2.3

4.4.2.1 Виды перекрёстных клапанов

Поз.	Место установки	Описание
4.4.2.1	P1	Установка в порт со стороны линии «A» рабочей секции
	P2	Установка в порт со стороны линии «B» рабочей секции
	P3	Установка в порты со стороны линий «A» и «B» рабочей секции1

4.4.2.2 Типы регулировочных пружин и их диапазон настройки

Поз.	Место установки	Описание
4.4.2.2	G2	Диапазон настройки 6,3 – 12,5 МПа
	G3	Диапазон настройки 10 – 25 МПа
	G4	Диапазон настройки 20 – 31,5 МПа
	FG	Диапазон настройки 2,5 – 31,5 МПа

1 Указание места монтажа «3» клапана рабочей секции распределителя допускается при одинаковом типе клапанов, регулировочных пружинах и давлении настройки обоих клапанов рабочей секции. При наличии каких либо отличий в конфигурации клапанов - клапан в каждом монтажном месте описывается отдельно.

5. ГИДРАВЛИЧЕСКИЕ РАСПРЕДЕЛИТЕЛИ
5.2 - СЕКЦИОННЫЕ ГИДРОРАСПРЕДЕЛИТЕЛИ

4.4.2.3 Давление настройки вторичного клапана указывается в скобках. Единицы измерения – бары.

4.4.3 Установка внешних электромагнитных клапанов

SE-4/1S/ISHF-3(160)-NO-NC-NC/18ES3 - **EL3(NC)** / FCR/T/24VDC
4.4.3

EL3 (NC)
4.4.3.1 4.4.2.2

4.4.3.1 Виды внешних электромагнитных клапанов

Поз.	Место установки	Описание
4.4.3.1	**EL1**	Установка в порт со стороны линии «A» рабочей секции
	EL2	Установка в порт со стороны линии «B» рабочей секции
	EL3	Установка в порты со стороны линий «A» и «B» рабочей секции

4.4.3.2 Типы гидравлических схем клапанов

Поз.	Тип пружины	Описание
4.4.2.2	**NC**	Нормально закрытый

5. Описание промежуточной секции распределителя

SE-4/1S/ISHF-3(160)-NO-NC-NC/18ES3- BPS3 / **FCR-2EC** /T/24VDC
5

Поз.	Обозначение	Описание
5	**FCR-3EC**	секция с электромагнитным регулятором расхода до 20 л/мин
	FCR-2EC	секция с электромагнитным регулятором расхода до 38 л/мин

6. Описание концевой секции распределителя **T**

SE-4/1S/ISHF-3(160)-NO-NC-NC/18ES3- BPS/ FCR / **T** /24VDC
6

Поз.	Обозначение	Описание
6	**T**	без портов
	RPT	P и T заглушены
	RT	T заглушен
	RP	P заглушен

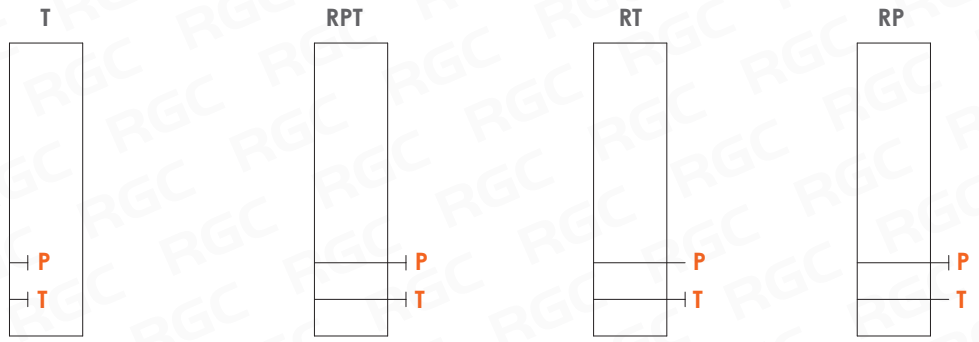

7. Напряжение питания электромагнитов **24VDC**

Напряжение питания в вольтах. Напряжение постоянного тока – VDC, переменного VAC.

12VDC - (12В, 60Вт) **24VDC** - (24В, 60Вт)

Все виды золотников, типы управления гидрораспределителем и габаритные размеры представлены в полном каталоге серии SE-4 на сайте www.rg-girdo.ru.

5. ГИДРАВЛИЧЕСКИЕ РАСПРЕДЕЛИТЕЛИ

5.3 - СЕКЦИОННЫЕ ПРОПОРЦИОНАЛЬНЫЕ ГИДРОРАСПРЕДЕЛИТЕЛИ

СДЕЛАНО В **РОССИИ**

СЕРИЯ **RG.RCPS**

от 1 до 10 секций

180 л/мин

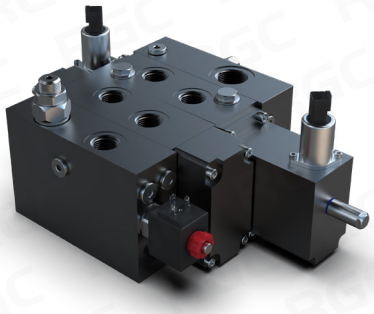

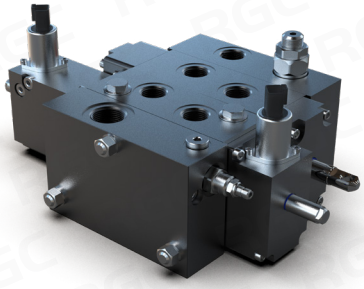

ТЕХНИЧЕСКИЕ ХАРАКТЕРИСТИКИ

Количество рабочих секций: от 1 до 10
Расход рабочей жидкости: 180 л/мин
Максимальное рабочее давление: 350 бар
Максимальный подпор в сливном порте T: 25 бар

Габаритный чертеж

Присоединительные резьбы портов
P, A, B - G 3/4"; **T** - G 1"; **M, LS**- G 1/4"

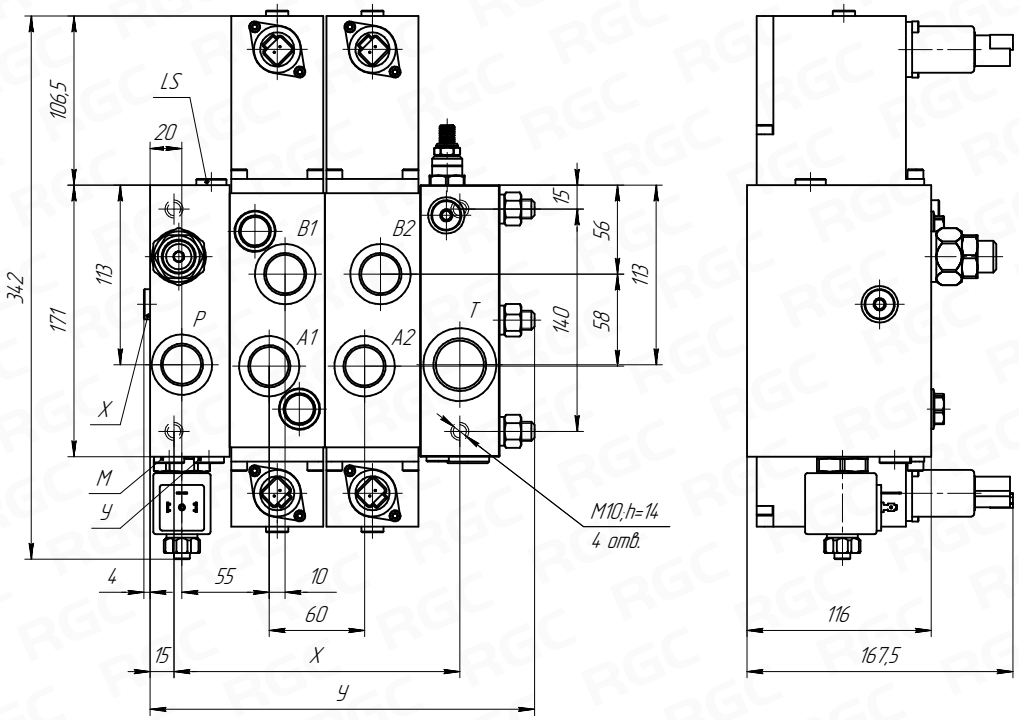

Гидравлическая схема

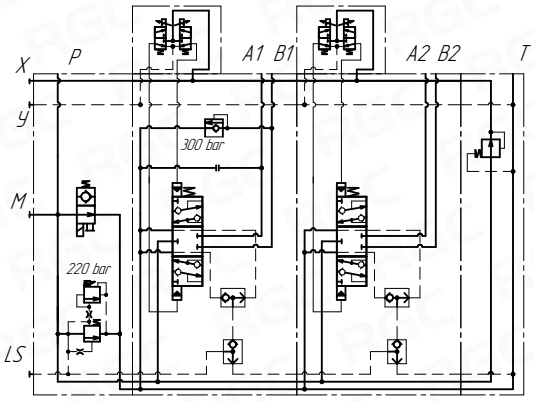

Размеры

Кол-во секций	1	2	3	4	5	6	7	8	9	10
X [мм]	120	180	240	300	360	420	480	540	600	660
Y [мм]	182	242	302	362	422	482	542	602	662	722

5. ГИДРАВЛИЧЕСКИЕ РАСПРЕДЕЛИТЕЛИ

5.3 - СЕКЦИОННЫЕ ПРОПОРЦИОНАЛЬНЫЕ ГИДРОРАСПРЕДЕЛИТЕЛИ

Код заказа

RG.RCPS-16	/	2S	/	OC	NO	–	180	/	1	8ED3	/	U3	–	150	/	2	8SLP	/	P3T	/	24V
1		2		3	4		5		6	7		8		9		6	7		8		10

1. Серия **RG.RCPS-16**

2. Количество секций **2S**

1S	1 секционный	**6S**	6-ти секционный
2S	2-х секционный	**7S**	7-ми секционный
3S	3-х секционный	**8S**	8-ми секционный
4S	4-х секционный	**9S**	9-ти секционный
5S	5-ти секционный	**10S**	10-ти секционный

3. Тип управления **OC**

OC	Открытый центр
CC	Закрытый центр

4. Предохранительный клапан **NO**

NO	клапан электромагнитный НО
NC	клапан электромагнитный НЗ
SV	заглушка

5. Настройка предох. клапана (бар) **180**

6. Тип золотника **1**

1	**A, B** закрытый в нейтрали
2	**A, B** соединены со сливом в нейтрали

7. Тип управления **8ED3**

8ED3	Электрогидравлическое управление
8ED3M	Электрогидравлическое управление, с ограничением хода золотника
8SLP	Управление тягой

8. Место установки и тип клапанов линий A/B **U3**

Тип	Место установки	Описание
-	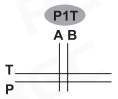	Заглушка вторичного клапана
P	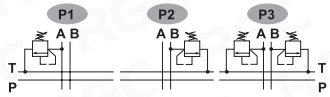	Предохранительный клапан. Фиксированная настройка от 50 до 350 бар с шагом настройки 10 бар.
U	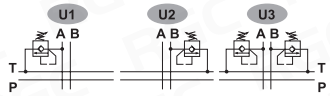	Предохранительный клапан. Фиксированная настройка от 50 до 350 бар с шагом настройки 10 бар.
C	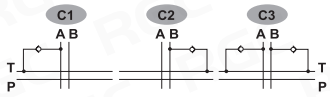	Антикавитационный клапан

9. Настройки вторичного клапана (бар) **150**

10. Напряжение питания электромагнитов **24V**

12V - (12В) **24V** - (24В)

Все типы управления гидрораспределителем и габаритные размеры представлены на сайте www.rg-girdo.ru.

5. ГИДРАВЛИЧЕСКИЕ РАСПРЕДЕЛИТЕЛИ

5.3 - СЕКЦИОННЫЕ ПРОПОРЦИОНАЛЬНЫЕ ГИДРОРАСПРЕДЕЛИТЕЛИ

СЕРИЯ **PV-4**

от 1 до 10 секций

140/230 л/мин



Распределители серии **PV-4** - это секционные распределители, имеющие каналы управления LS и возможность установки на секции различного управления: ручного, электропропорционального и электропропорционального с обратной связью по положению золотника.

Опционально на каждую секцию могут быть установлены клапаны ограничения давления в каналах LS и линиях A, B.

ТЕХНИЧЕСКИЕ ХАРАКТЕРИСТИКИ

Количество рабочих секций: от 1 до 10

Расход рабочей жидкости: 140/230 л/мин

Максимальное рабочее давление: 350 бар

РАЗМЕРЫ ДЛЯ ТОРЦЕВОЙ НАПОРНОЙ СЕКЦИИ

Присоединительные резьбы портов
P, T - G 3/4"; **A, B** - G 1/2"

140 л/мин

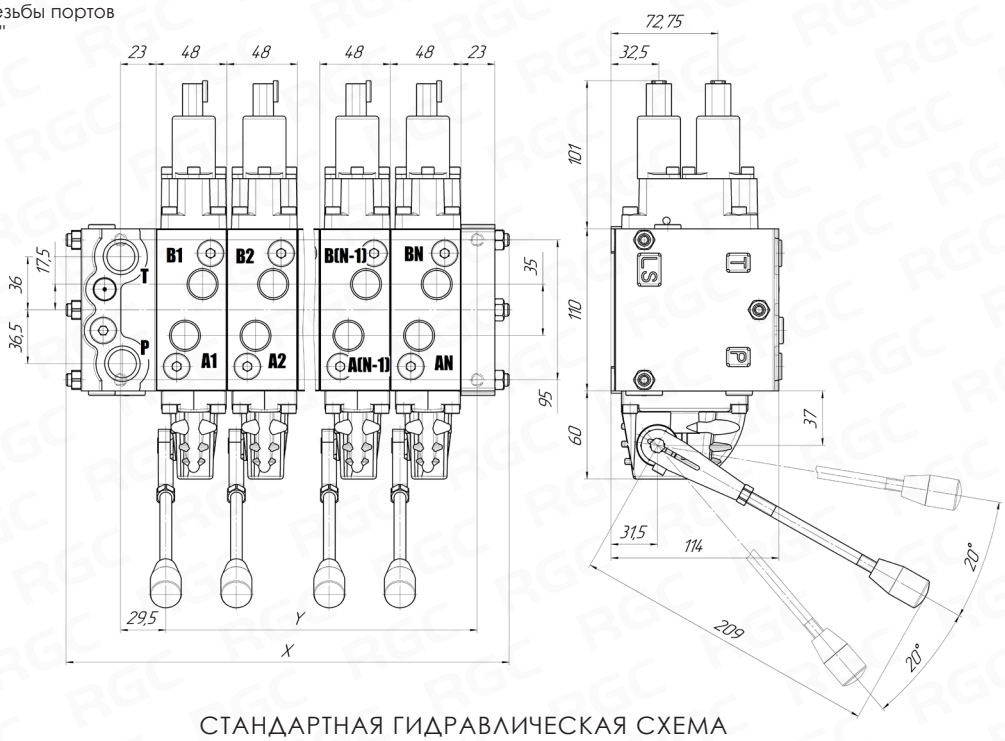

СТАНДАРТНАЯ ГИДРАВЛИЧЕСКАЯ СХЕМА

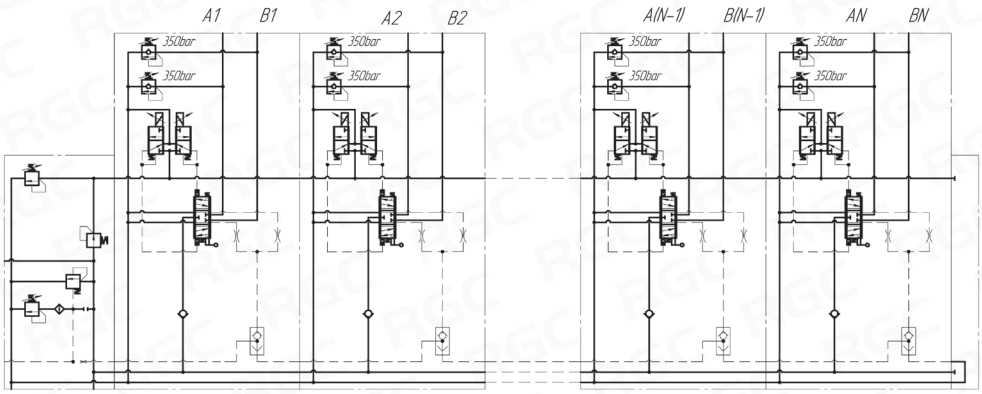

Модель	PV4/1S	PV4/2S	PV4/3S	PV4/4S	PV4/5S	PV4/6S	PV4/7S	PV4/8S	PV4/9S	PV4/10S
X [мм]	140	189	238	287	336	385	434	483	527	576
Y [мм]	82	130	178	226	274	322	370	418	466	514

5. ГИДРАВЛИЧЕСКИЕ РАСПРЕДЕЛИТЕЛИ

5.3 - СЕКЦИОННЫЕ ПРОПОРЦИОНАЛЬНЫЕ ГИДРОРАСПРЕДЕЛИТЕЛИ

СХЕМЫ ЗОЛОТНИКОВ

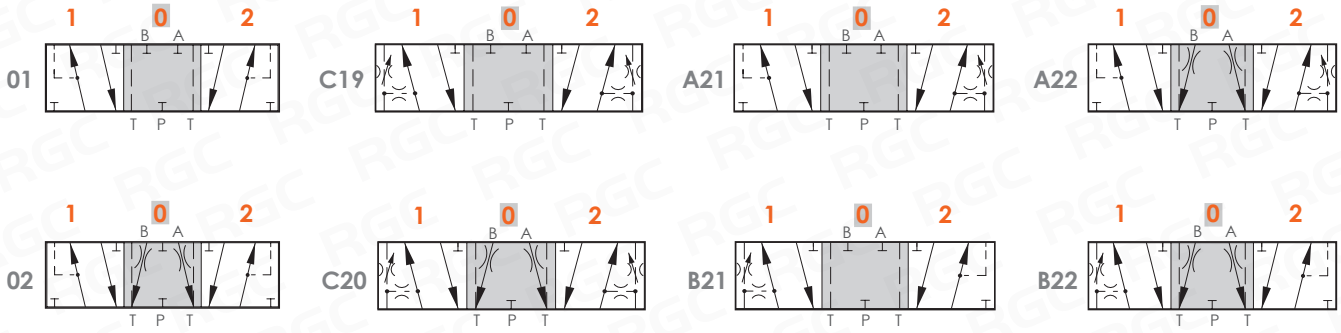

РАСХОД - **5** (л/мин) **10** (л/мин) **25** (л/мин) **40** (л/мин) **65** (л/мин) **100** (л/мин) **130** (л/мин)

РАЗМЕРЫ ДЛЯ ПРОМЕЖУТОЧНОЙ НАПОРНОЙ СЕКЦИИ

Присоединительные резьбы портов
P, T - G 1"; **A, B** - G 1/2"

230 л/мин

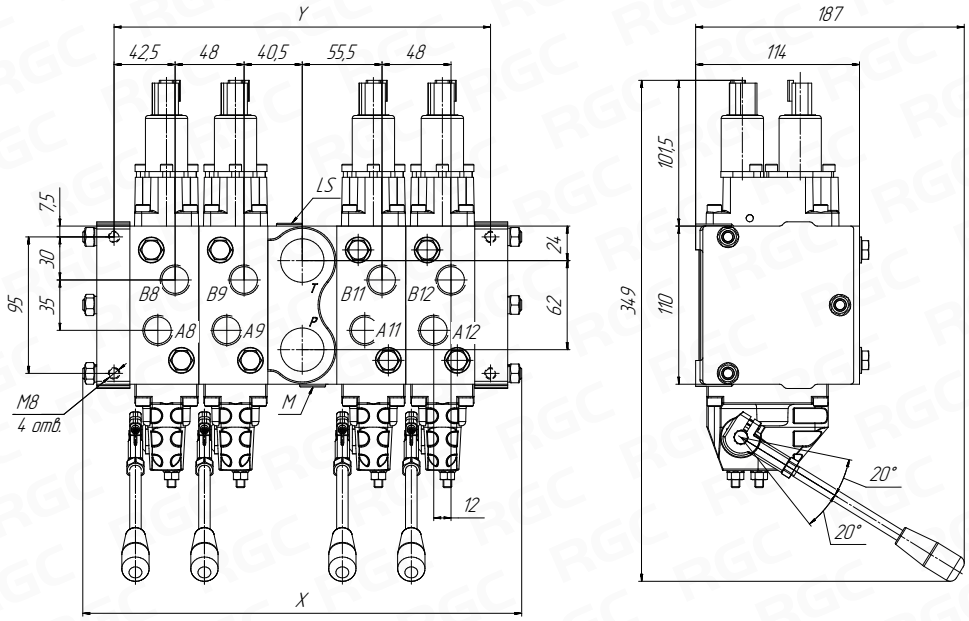

СТАНДАРТНАЯ ГИДРАВЛИЧЕСКАЯ СХЕМА

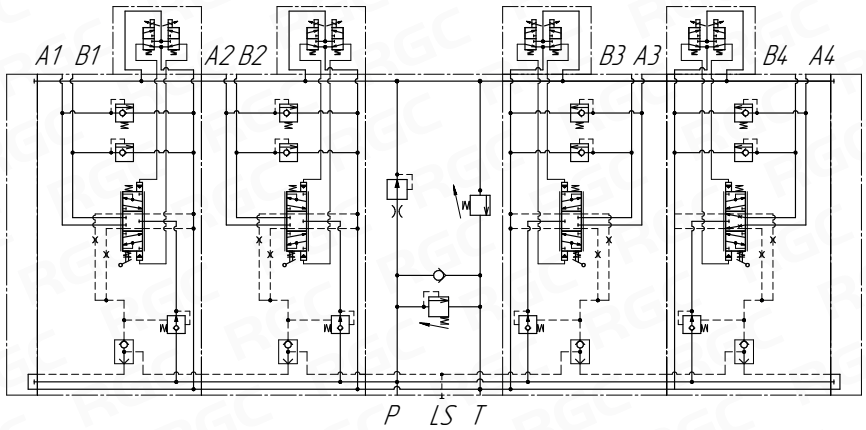

Модель	PV4/1S	PV4/2S	PV4/3S	PV4/4S	PV4/5S	PV4/6S	PV4/7S	PV4/8S	PV4/9S	PV4/10S
X [мм]	165	213	262	311	360	409	458	507	551	600
Y [мм]	116	166	214	262	310	358	406	454	502	550

5. ГИДРАВЛИЧЕСКИЕ РАСПРЕДЕЛИТЕЛИ

5.3 - СЕКЦИОННЫЕ ПРОПОРЦИОНАЛЬНЫЕ ГИДРОРАСПРЕДЕЛИТЕЛИ

ВАРИАНТЫ ИСПОЛНЕНИЙ СЕКЦИЙ ГИДРОРАСПРЕДЕЛИТЕЛЯ

Типы напорных секций

PV4P0102

PV4P0102-G4 P: G 1/2"
PV4P0102-G6 P: G 3/4"

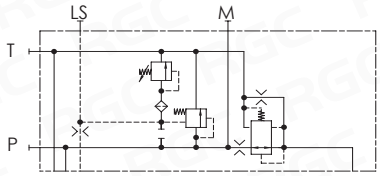

PV4P0202

PV4P0202-G4 P: G 1/2"
PV4P0202-G6 P: G 3/4"

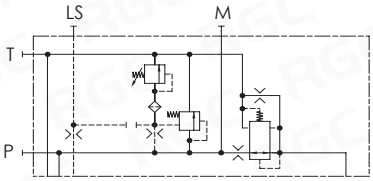

PV4P0104

PV4P0104-G4 P: G 1/2"
PV4P0104-G6 P: G 3/4"

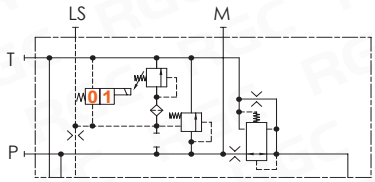

PV4P0204

PV4P0204-G4 P: G 1/2"
PV4P0204-G6 P: G 3/4"

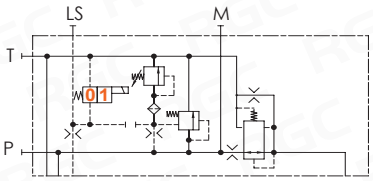

Типы рабочих секций

PV4V02

PV4V02-G4 AB: G 1/2"

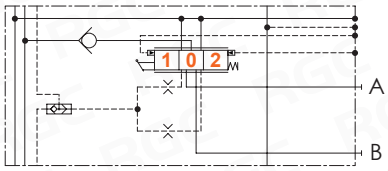

PV4V02U

PV4V02U-G4 AB: G 1/2"

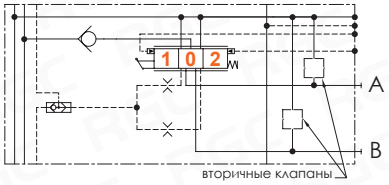

PV4V04

PV4V04-G4 AB: G 1/2"

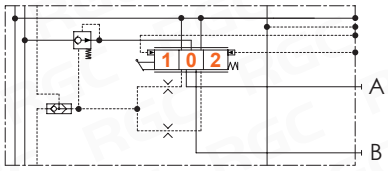

PV4V04U

PV4V04U-G4 AB: G 1/2"

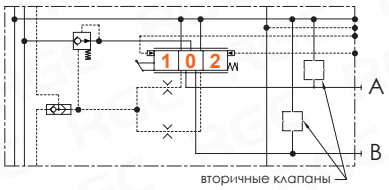

PV4V06

PV4V06-G4 AB: G 1/2"

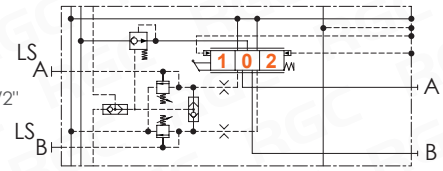

PV4V06U

PV4V06U-G4 AB: G 1/2"

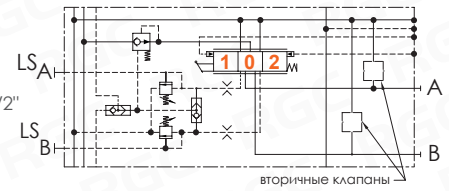

РАСХОДНО-ПЕРЕПАДНЫЕ ХАРАКТЕРИСТИКИ

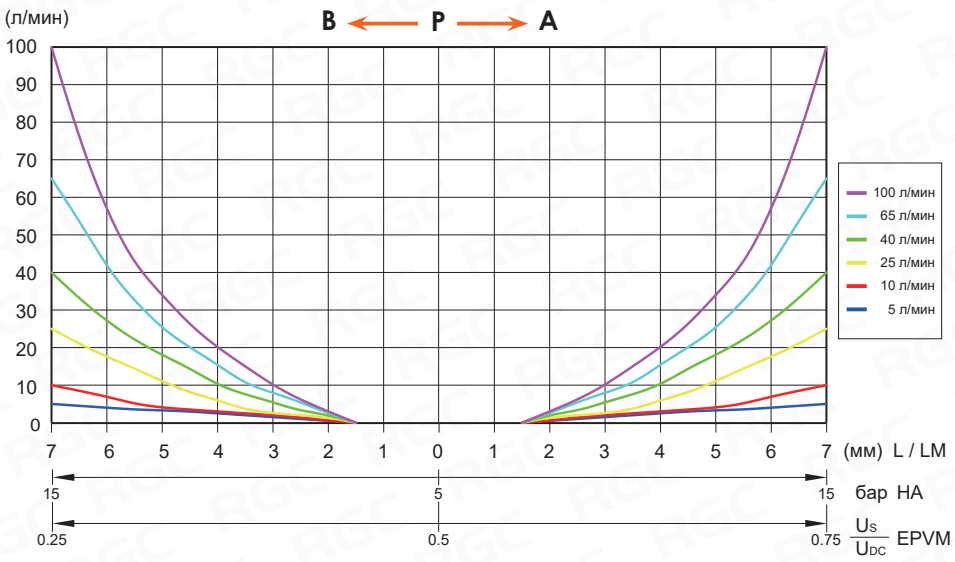

Типы сливных секций

PV4C0201
Высокопрочный чугун, без выхода LS.
Макс. давление 350 бар



PV4C0202
Высокопрочный чугун, с выходом LS - G 1/4".
Макс. давление 350 бар

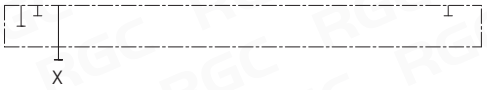

ТИПЫ УПРАВЛЕНИЯ ПРОПОРЦИОНАЛЬНОГО ГИДРОРАСПРЕДЕЛИТЕЛЯ

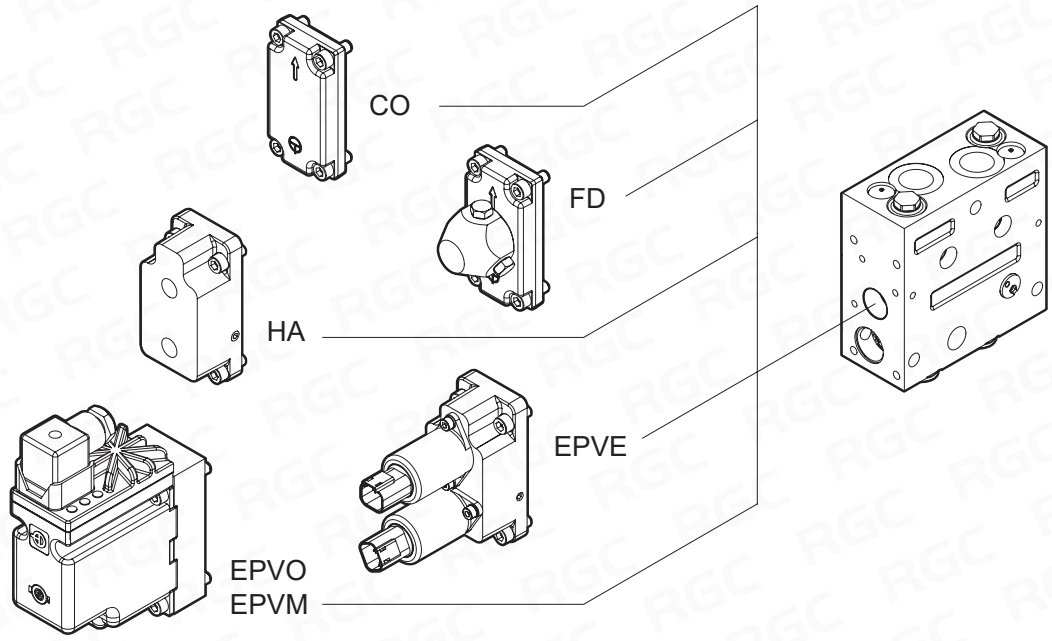

CO
Стандартная крышка

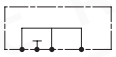

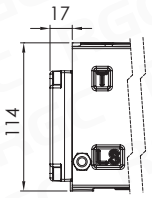

FD
Фрикционная фиксация
• не доступно для PV4V01~V03



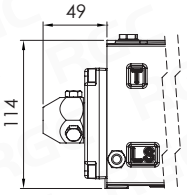

HA
Резьба G1/4" глубина 12 мм

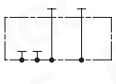

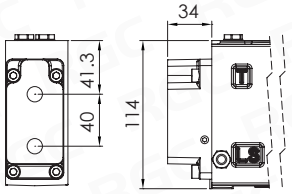

EPVE

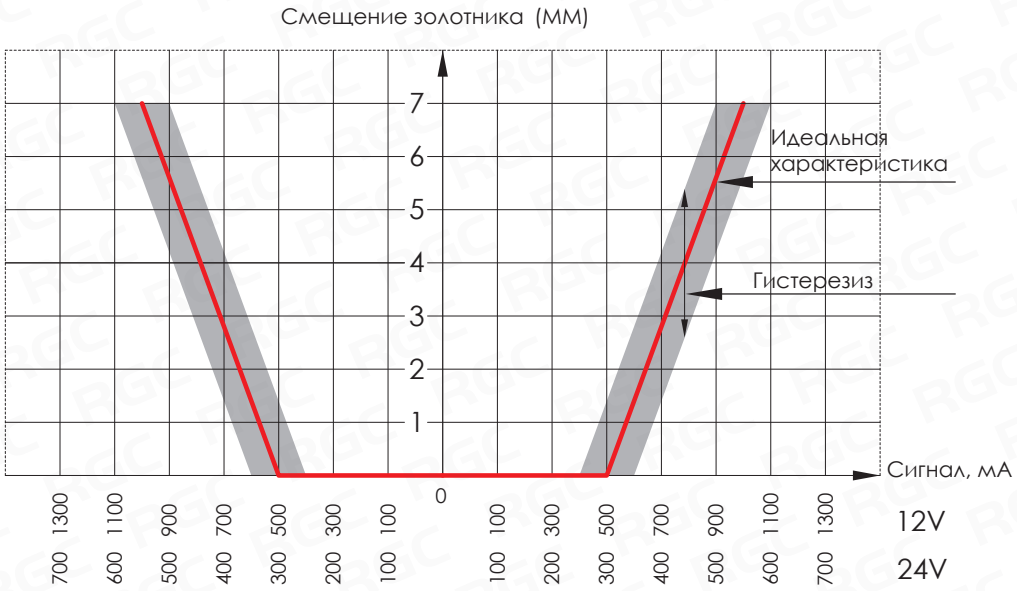

EPVE

Функции:

Электрическое пропорциональное управление – положение золотника зависит от силы тока управляющего сигнала. Управляющий сигнал преобразуется в давление, которое передвигает основной золотник.
Он управляется двумя пропорциональными редукционными клапанами. Электрический управляющий сигнал может задаваться через усилитель тока или непосредственно через программируемый микроконтроллер.

Характеристики:

ШИМ управление с напряжением питания 12В или 24В.
Для использования EPVE в комбинации с управляющим давлением в 25 бар.

- используется совместно с золотником HA

Схема

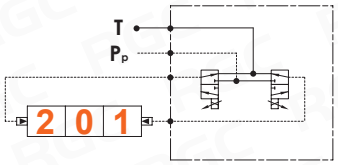

Функциональность

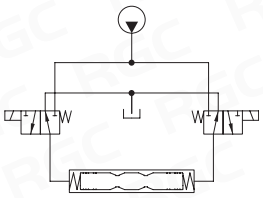

EPVO

Функции:

Дискретное управление

Характеристики:

Диапазон напряжения питания: 11В~30В, может быть установлен светодиод LED

Схема

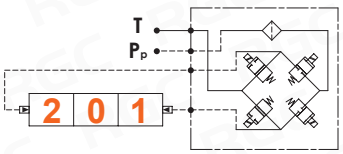

Функциональность

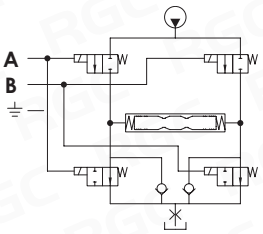

Все виды золотников, типы управления гидрораспределителем и габаритные размеры представлены в полном каталоге серии PV-4 на сайте www.rg-girdo.ru.